## 4.1 Kování pro posuvné dveře s horním nosným profilem

i Přehled sortimentu a technické porovnání 4.1.0 - 4.1.1

## 4.2 Kování pro posuvné dveře s dolním nosným profilem

i Přehled sortimentu a technické porovnání 4.2.1

## 4.3 Kování pro posuvné dveře se svislými nosnými profily

i Přehled sortimentu a technické porovnání 4.3.1

## 4.4 Kování pro skládané dveře

i Přehled sortimentu a technické porovnání 4.4.0 - 4.4.1

## 4.5 Kování pro výkyvné/otvíravé a zasouvací dveře

i Přehled sortimentu a technické porovnání 4.5.1

## 4.6 Příslušenství

4.6.1 - 4.6.3

# Přehled sortimentu a technické porovnání
## 4.1 Kování pro posuvné dveře s horním nosným profilem

| | In Line | Horizon Synchro | Top Line 22 |
|---|---|---|---|
| Strana č. | 4.1.2 - 4.1.17 | 4.1.18 - 4.1.23 | 4.1.24 - 4.1.37 |
| | | | |
| Popis | Kování | Kování | Kování |
| | pro posuvné dveře v jedné rovině s modulární konstrukcí | pro synchronní posuvné dveře s horním nosným profilem pro 2 současně otvírané dveře | pro posuvné dveře s horním nosným profilem pro velké skříně se 2 nebo 3 dveřmi |
| Počet drah | 1 | 1 | 2 |
| Pohyb křídla | horizontální | horizontální | horizontální |
| Konstrukce | naložené | vložené | naložené |
| Hmotnost dveří | max. 50 kg | max. 20 kg | max. 50 kg |
| Šířka dveří | max. 1200 mm | 450 mm/600 mm | od 500 mm |
| Výška dveří | max. 2600 mm | max. 2000 mm | - |
| Materiál dveří/rámu | Dřevo/dřevo | Dřevo/dřevo, hliník | Dřevo/dřevo, hliník |
| Materiál nosného profilu | Hliník | Hliník | Hliník |
| Tlumení Silent System | – | – | Volitelně |

| Top Line 25, 27, 1 | Top Line 110, 112 | Top Line 1200, 1210, 1230 |
|---|---|---|
| 4.1.38 - 4.1.49 | 4.1.50 - 4.1.55 | 4.1.56 - 4.1.60 |
| | | |
| Kování | Kování | Kování |
| pro posuvné dveře s horním nosným profilem pro skříně s 1, 2 nebo 3 dveřmi | pro posuvné dveře s horním nosným profilem pro skříně se 2 dveřmi | pro posuvné dveře s horním nosným profilem pro jedny dveře |
| 1 nebo 2 | 2 | 1 |
| horizontální | horizontální | horizontální |
| vložené | vložené | vložené |
| max. 25 kg (Top Line 25, 27) | max. 20 kg (Top Line 110) | max. 125 kg |
| max. 75 kg (Top Line 1) | max. 10 kg (Top Line 112) | |
| od 500 mm | od 500 mm (Top Line 110) | – |
| | od 650 mm (Top Line 112) | |
| – | max. 2000 mm (Top Line 110) | – |
| | max. 1500 mm (Top Line 112) | |
| Dřevo | Dřevo/dřevo, hliník | Dřevo |
| Hliník | Hliník | Hliník |
| Volitelně | Volitelně | – |
| (Top Line 25, 27) | | |

# Kování pro posuvné dveře s horním nosným profilem In Line

# Posuvné dveře v zákrytu - kouzlo In Line

In Line přináší do obývacího pokoje či ložnice nádech exkluzivity. Technicky náročný systém kování je koncipovaný pro skladebný systém nekonečné konstrukce nábytku. Zavřené dveře jsou v jedné rovině, pozice křídel je možno libovolně zaměňovat.

Novinka: Speciální sada příslušenství rozšiřuje možnosti kombinací modulů s posuvnými dveřmi a modulů s otvíravými dveřmi, zásuvkami nebo policemi.

- Lze použít v obývacím i ložnicovém nábytku, jakož i v kanceláři, hotelu a prodejně
- Rozšiřitelná stavebnicová konstrukce
- Naložené dveře
- Kování umožňuje neomezený přístup k úložnému prostoru, protože dveře nezasahují do světlosti korpusu
- Pro dveře dřevěné nebo s hliníkovým i dřevěným rámem

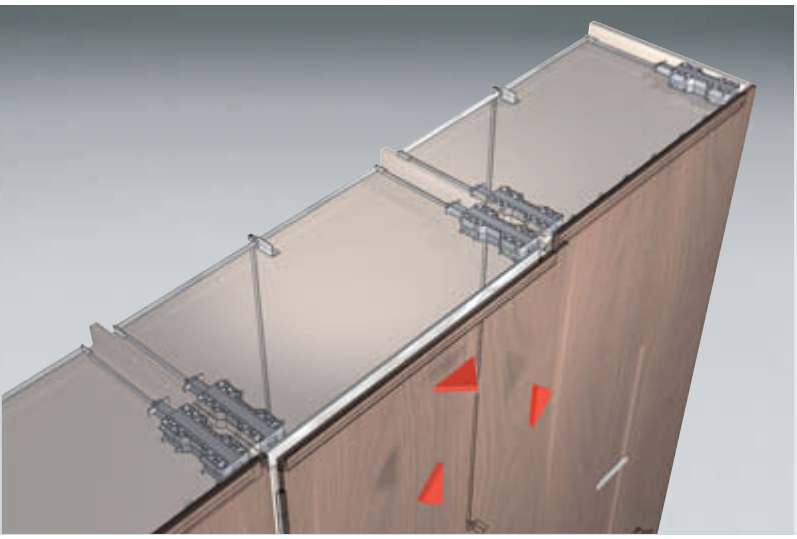

**Technické informace ve zkratce:**

- Hmotnost dveří max. 50 kg/dveře
- Výška korpusu 1823 - 2623 mm
- Výška dveří 1800 - 2600 mm
- Šířka dveří 800, 1000, 1100 nebo 1200 mm
- Hloubka skříně 450 - 710 mm
- Tloušťka dveří max. 25 mm
- Hliníkový nosný profil

# Kování pro posuvné dveře s horním nosným profilem In Line
## Princip funkce

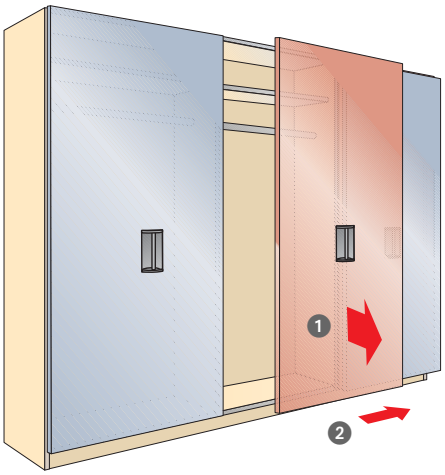


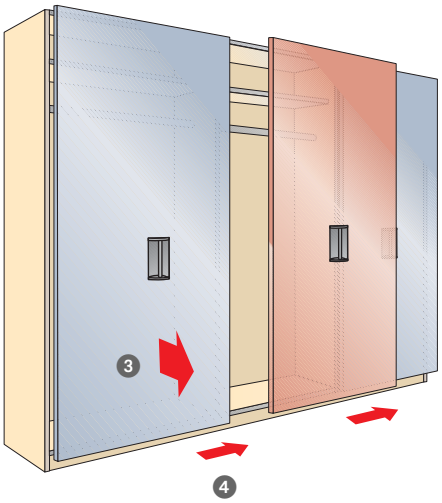


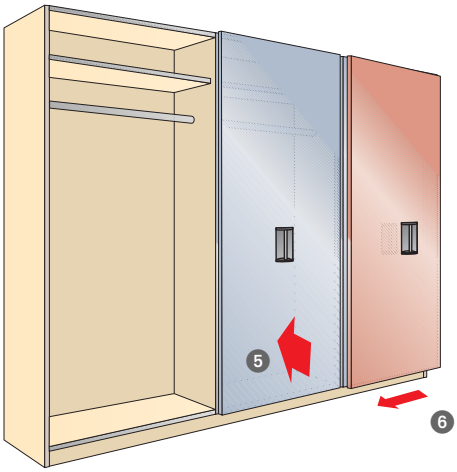


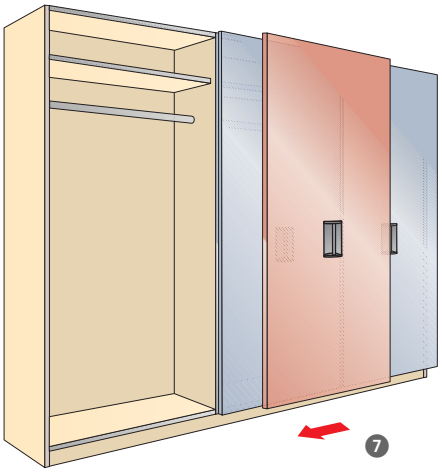


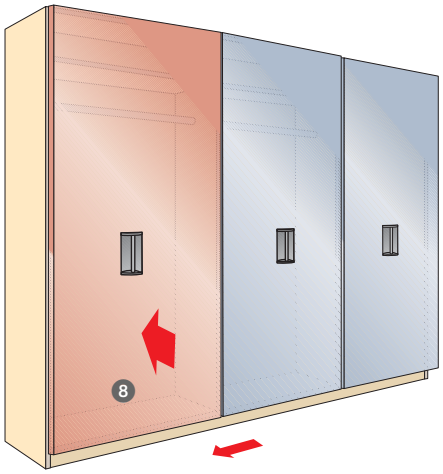

# Kování pro posuvné dveře s horním nosným profilem In Line
## Princip funkce

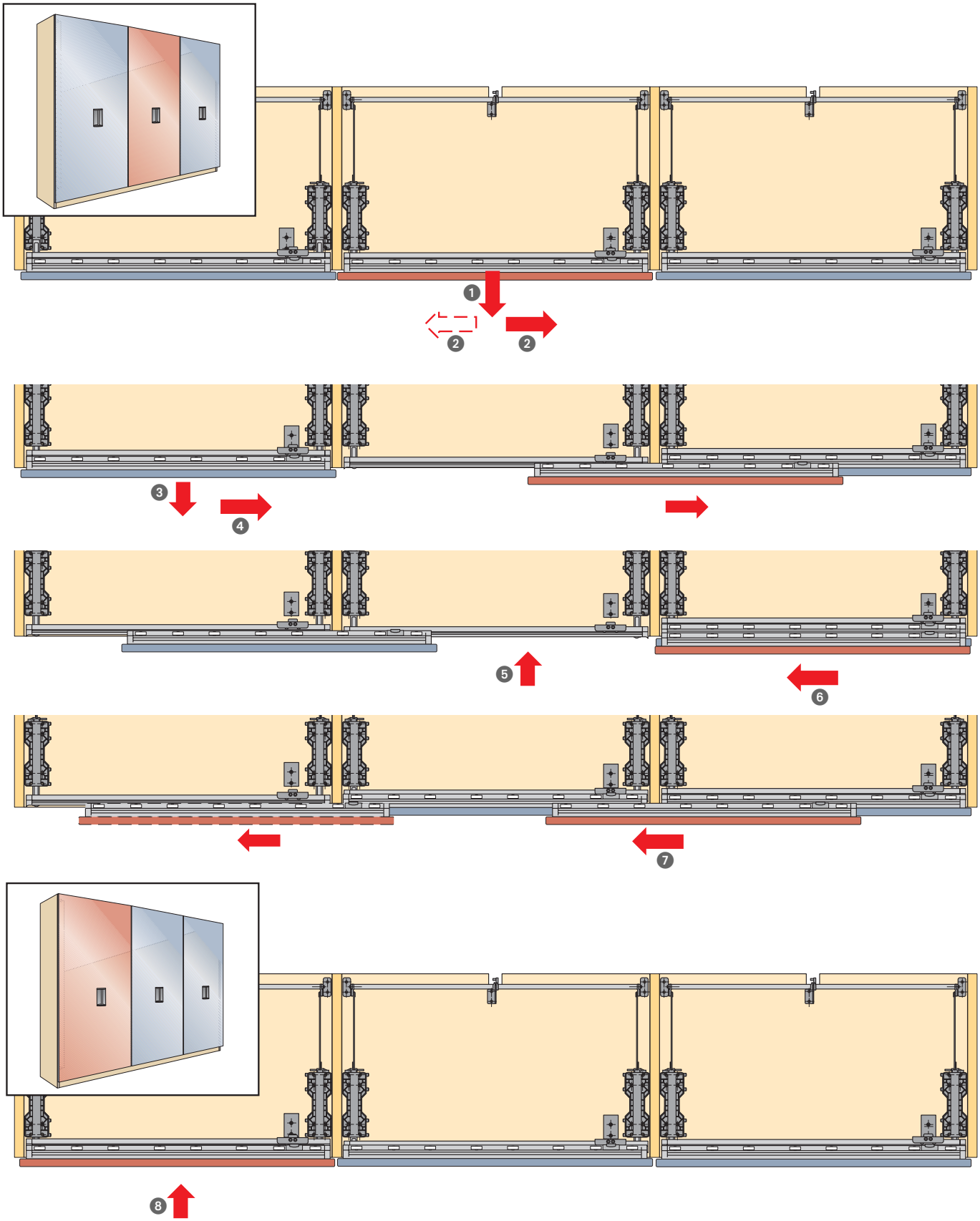

# Kování pro posuvné dveře s horním nosným profilem In Line
# Jednotlivé součásti

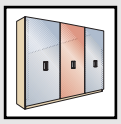

Pro montáž jednoho modulu In Line
s 1 křídlem jsou potřebné následující komponenty:

- **1 horizontální sada**
  volitelně pro šířku dveří 800, 1000, 1100 nebo 1200 mm
- **1 vertikální sada**
  volitelně pro výšku dveří
  1800 - 2000 mm*
  2000 - 2300 mm*
  2300 - 2600 mm*
- **1 sada příslušenství pro 1 dveře**
  pro hloubku korpusu 450 - 710 mm*

* v rozteči 20 mm

**Horizontální sada obsahuje:**

1 korpusový vodicí díl horní, hliník stříbřitě eloxovaný
1 korpusový vodicí profil dolní, hliník stříbřitě eloxovaný
1 dveřní nosný profil horní, hliník stříbřitě eloxovaný
1 dveřní vozík dolní, hliník stříbřitě eloxovaný
4 synchronizační trubky, hliník stříbřitě eloxovaný

| Šířka dveří mm | Obj. číslo | Balení |
|---|---|---|
| 800 | **9 080 211** | 1 sada |
| 1000 | **0 048 619** | 1 sada |
| 1100 | **0 048 620** | 1 sada |
| 1200 | **0 048 644** | 1 sada |

**Vertikální sada obsahuje:**

2 vějířovité podložky, ocel pozinkovaná
1 zádový profil, hliník
1 synchronizační táhla,
lze zkrátit v krocích po 20 mm, ocel niklovaná
1 krycí profil, šedý plast
2 šrouby se šestihrannou hlavou M5 x 8 mm
1 krycí profil, délka 300 mm, šedý plast

| Výška dveří mm* | Obj. číslo | Balení |
|---|---|---|
| 1800 - 2000 | **9 079 551** | 1 sada |
| 2000 - 2300 | **9 079 553** | 1 sada |
| 2300 - 2600 | **9 079 554** | 1 sada |

* v rozteči 20 mm

# Kování pro posuvné dveře s horním nosným profilem In Line
## Jednotlivé součásti

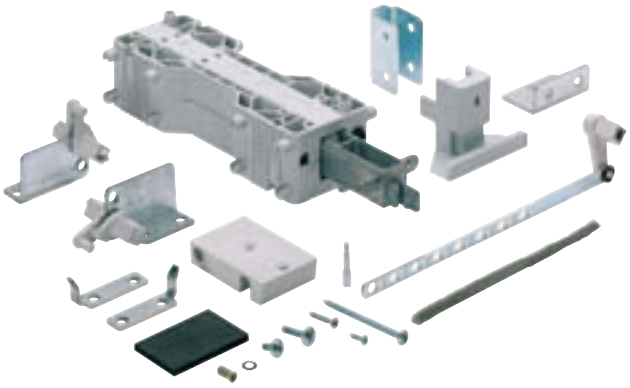

**Sada příslušenství na 1 dveře**

- pro hloubku korpusu 450 - 710 mm (v rastru 20 mm)

**Sada obsahuje:**

1 koncovou krytku, šedý plast
2 dorazové čepy, ocel pozinkovaná
1 nosný díl pro krytku, ocel pozinkovaná
4 úhelníky vnější, ocel pozinkovaná
1 protikus, pryž černá
4 nosné jednotky, šedý plast
2 úhelníky horní a dolní, ocel pozinkovaná
2 pojistné dorazy pravý a levý, ocel pozinkovaná
1 západka seřiditelná, šedý plast
4 synchronizační páčky,
lze zkrátit v krocích po 20 mm, ocel niklovaná/šedý plast
20 eurošroubů 6,3 x 15 mm, ocel pozinkovaná
2 vějířovité podložky, ocel pozinkovaná
8 vrutů 3,5 x 16 mm, ocel pozinkovaná
1 šroub se šestihrannou hlavou M5 x 22 mm, ocel pozinkovaná
4 šrouby se šestihrannou hlavou M5 x 12 mm, ocel pozinkovaná
1 samolepící těsnicí kartáček, šedá
16 šroubů s čočkovitou hlavou 5 x 70 mm, ocel pozinkovaná
22 vrutů se zápustnou hlavou 4 x 20 mm, ocel pozinkovaná

| Obj. číslo | Balení |
|---|---|
| **9 079 531** | 1 sada |

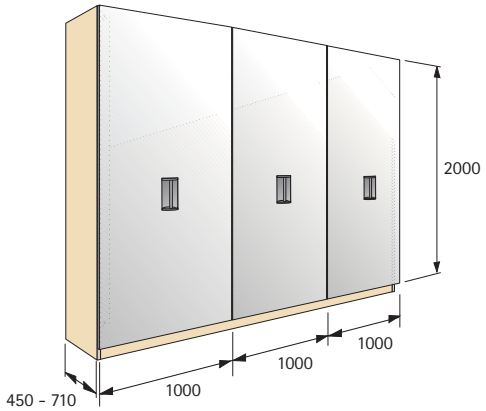


**Příklad:**

Pro skříň se 3 posuvnými dveřmi, šířkou křídla 1000 mm a výškou křídla 2000 jsou potřebné následující komponenty:

- **3 x horizontální sada pro šířku dveří 1000 mm, obj. číslo 0 048 619**
- **3 x vertikální sada pro výšku dveří 1800 – 2000 mm, obj. číslo 9 079 551**
- **3 x sada příslušenství pro 1 křídlo, obj. číslo 9 079 531**

# Kování pro posuvné dveře s horním nosným profilem In Line
# Příslušenství

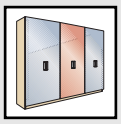

Sada příslušenství rozšiřuje konstrukční možnosti kování In Line. Korpusy s posuvnými dveřmi lze nyní kombinovat také s korpusy s otvíravými dveřmi i zásuvkami

**Princip funkce**

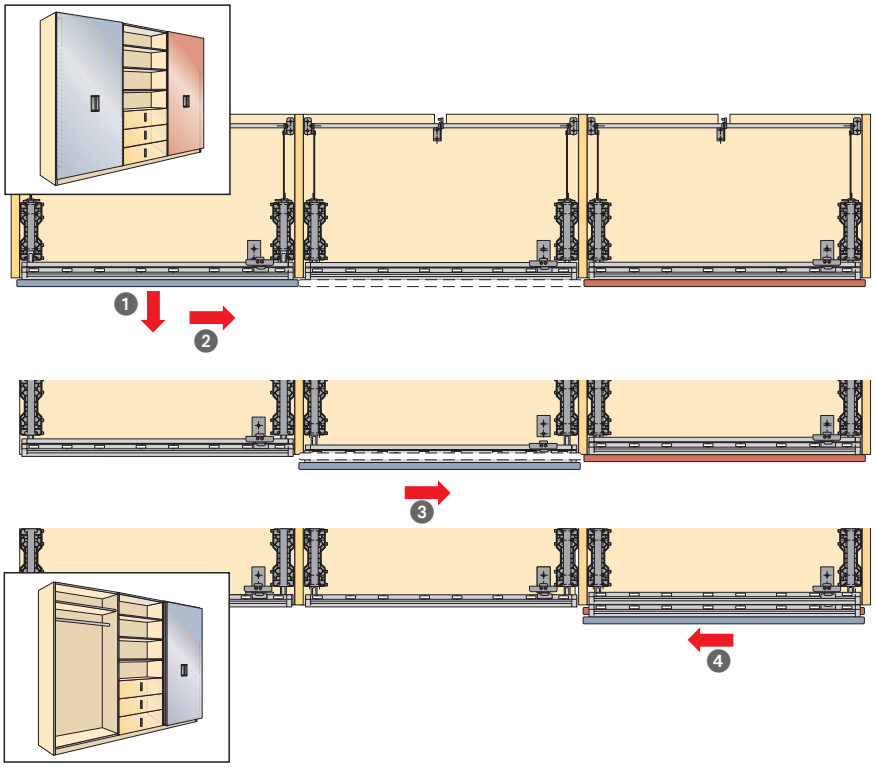


**Příklady montáže**

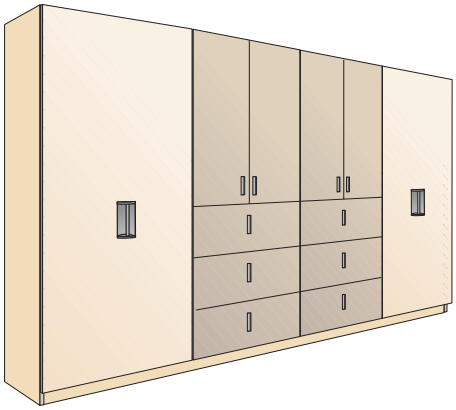

**Sada příslušenství**
pro korpusy s otvíravými dveřmi, zásuvkami, policemi atd.

- Variabilní šířka 600 - 1200 mm

**Sada obsahuje:**
1 horní korpusový vodící profil, hliník stříbřitě eloxovaný
1 dolní korpusový vodící profil, hliník stříbřitě eloxovaný
2 nosné elementy horní, plast šedý
2 nosné elementy dolní, plast šedý
4 šrouby se šestihrannou hlavou M5 x 12 mm, ocel pozinkovaná
16 vrutů se zápustnou hlavou ø 5 x 70 mm, ocel pozinkovaná

| Obj. číslo | Balení |
|---|---|
| **9 080 215** | 1 sada |

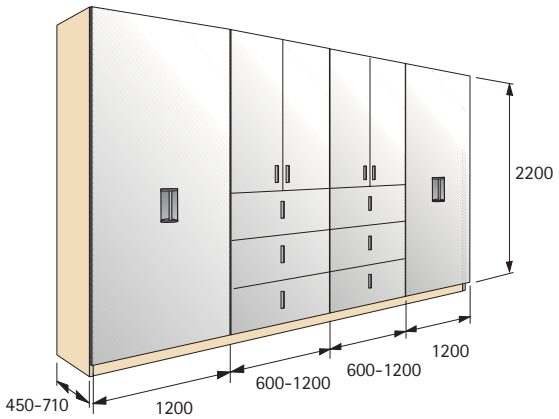


**Příklad**

Pro jednu skříň s

- 2 korpusy, vybavenými posuvnými dveřmi (šířka dveří 1200 mm, výška dveří 2200 mm)
- 2 korpusy, vybavenými zásuvkami a otvíravými dveřmi

budou potřeba následující díly:

- 2 horizontální sady pro šířku dveří 1200 mm, **obj. číslo 0 048 644**
- 2 vertikální sady pro výšku dveří 2000 - 2300 mm, **obj. číslo 9 079 553**
- 2 sady příslušenství na 1 dveře, **obj. číslo 9 079 531**
- 2 sady příslušenství pro korpusový prvek s otvíravými dveřmi, zásuvkami, policemi atd., **obj. číslo 9 080 215**

# Kování pro posuvné dveře s horním nosným profilem In Line
# Montážní návod

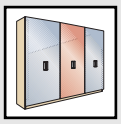

1

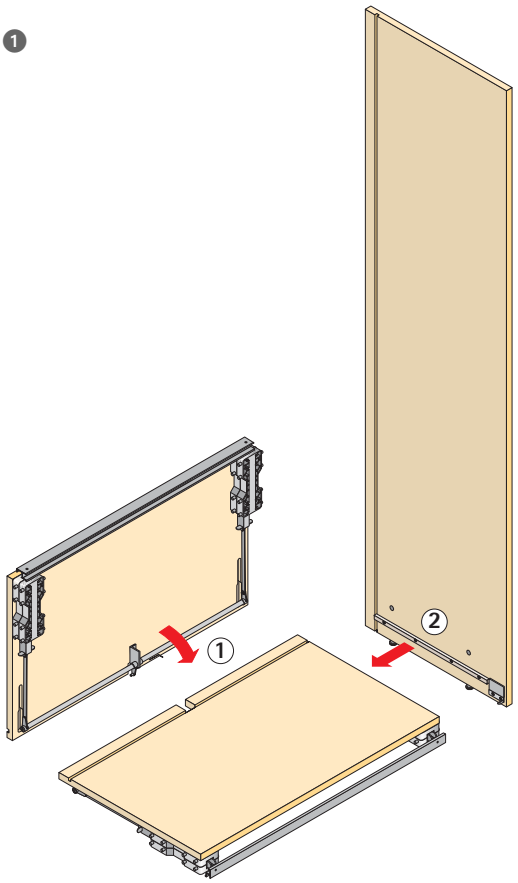


2

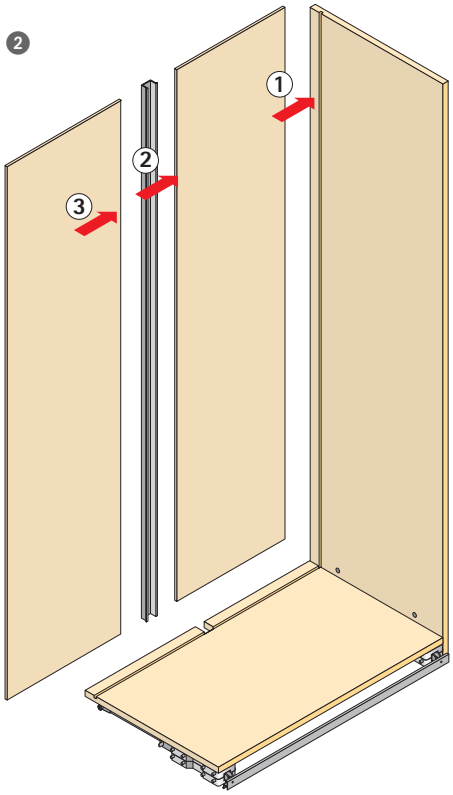


3

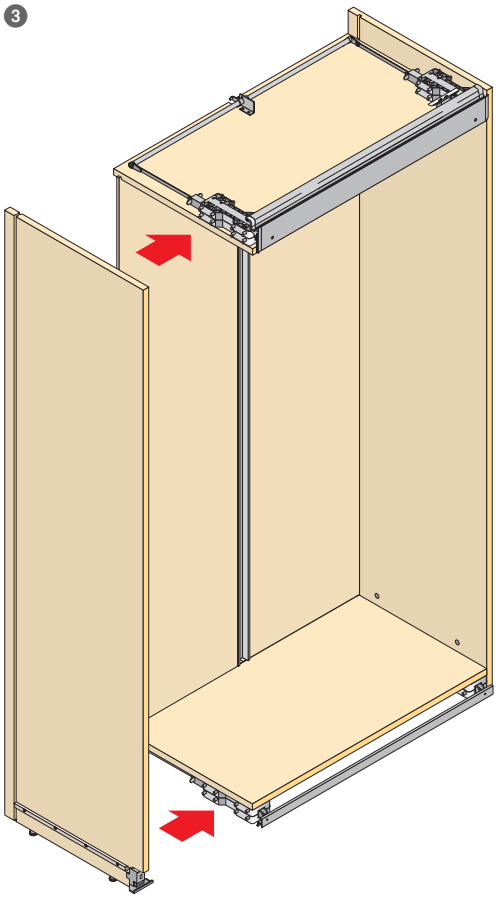

4

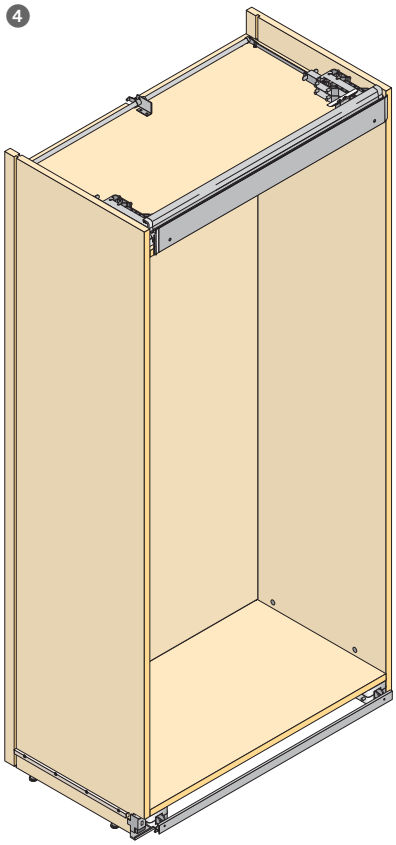

5

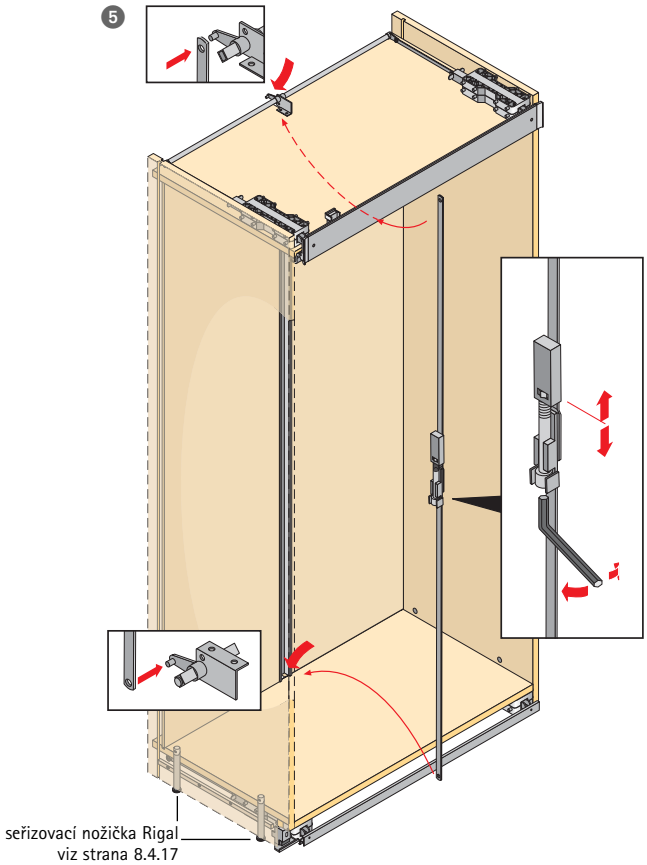


6

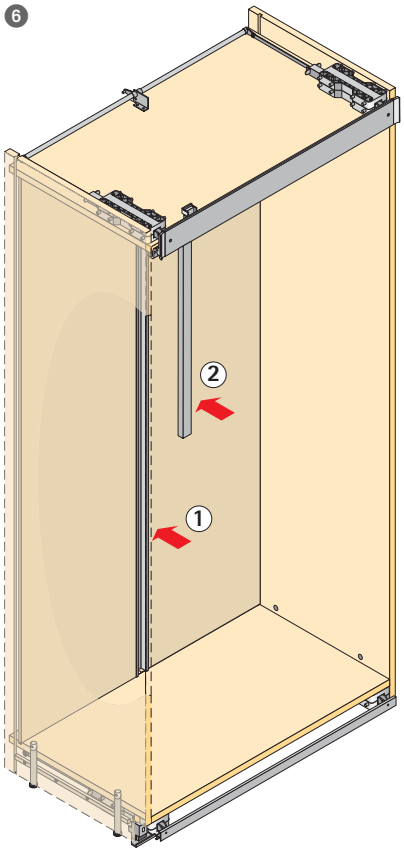

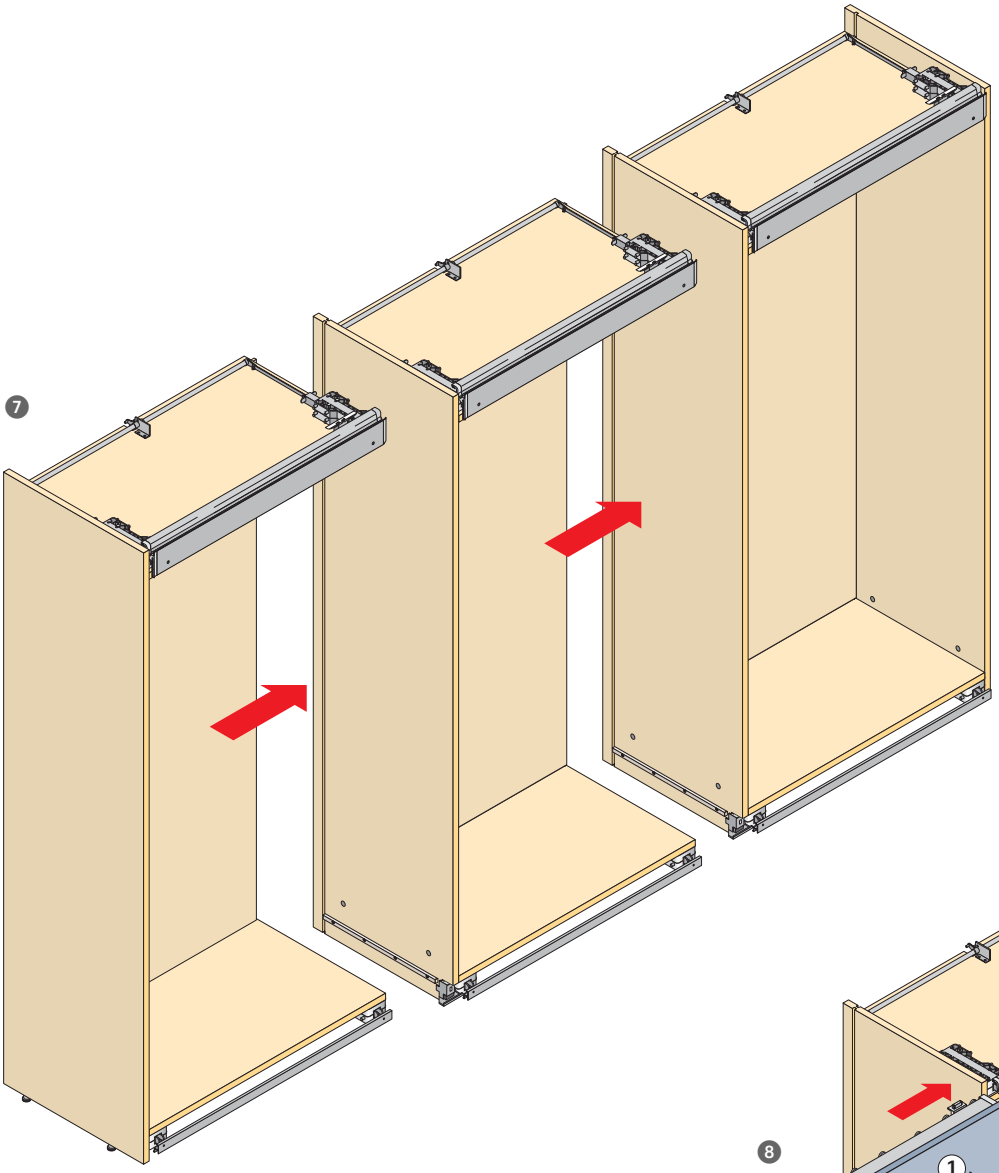
7

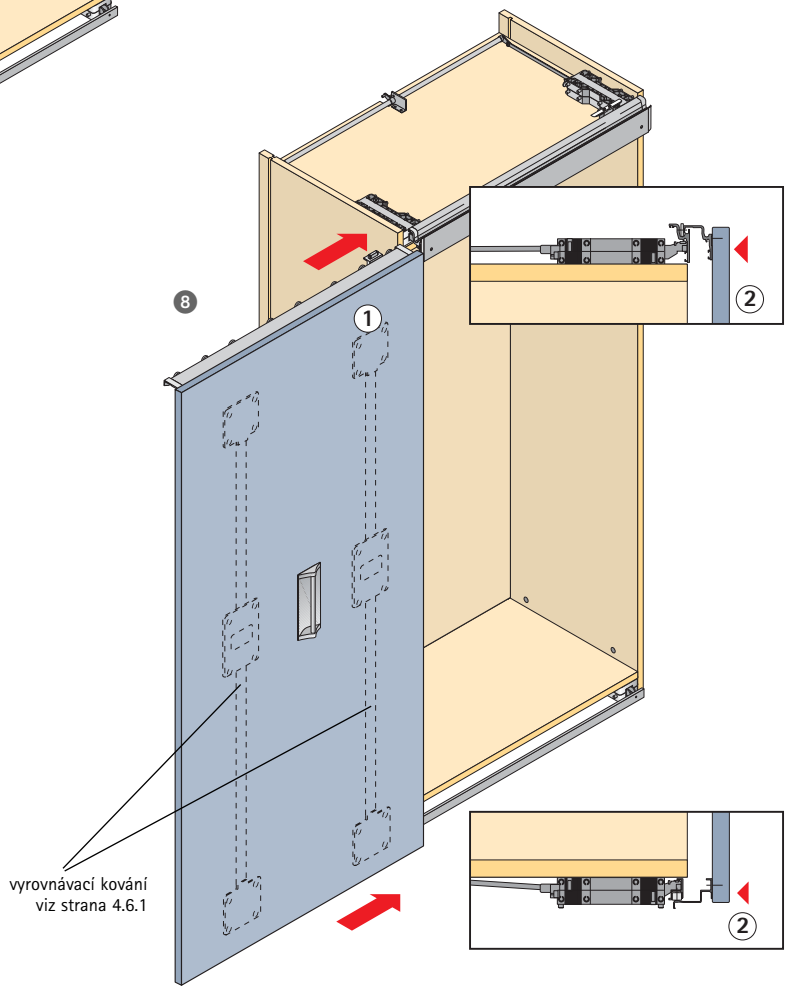
8
1
2
2
vyrovnávací kování
viz strana 4.6.1

9

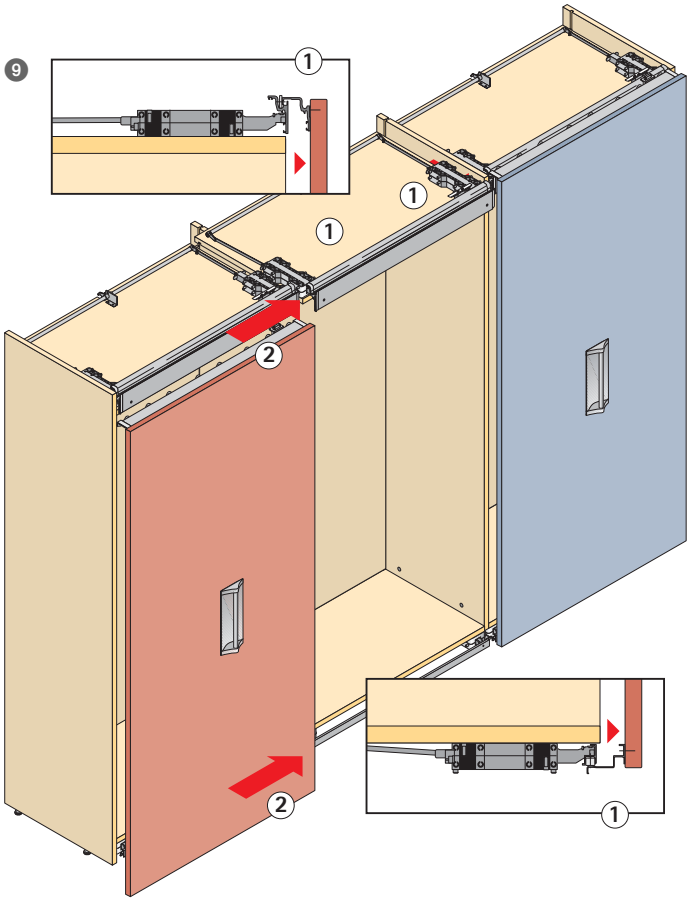


10

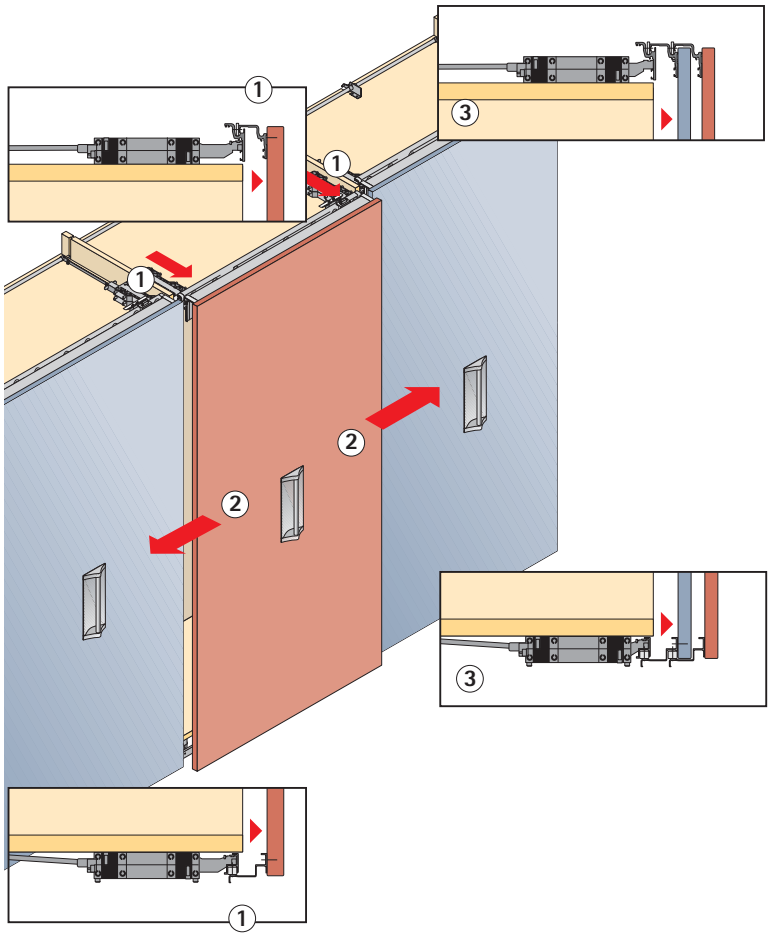

**Intus**

| Povrchová úprava | Obj. číslo | Balení |
|---|---|---|
| 1 hliník eloxovaný a zinek aluminium finiš | **9 080 163** | 1/6 |
| 2 hliník eloxovaný a zinek chromovaný | **9 080 166** | 1/6 |

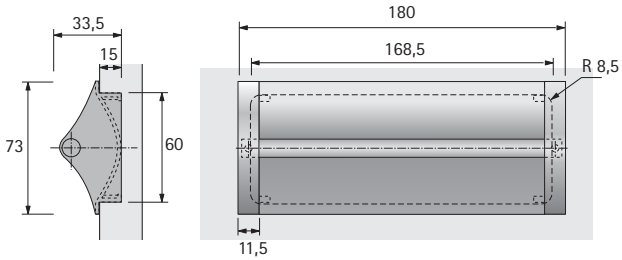


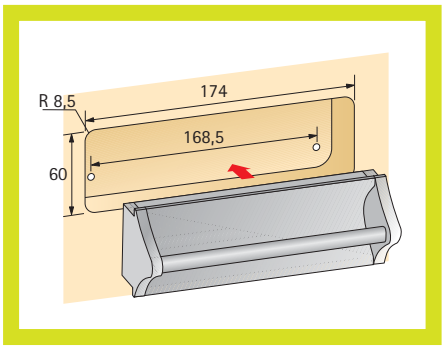


**Nidum**

- Hliník eloxovaný a zinek aluminium finiš

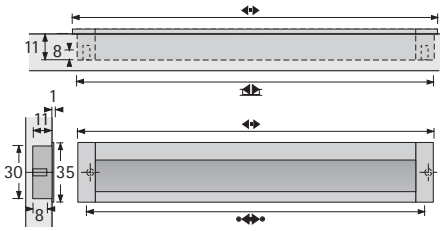


| Rozteč otvorů mm | Délka mm | Délka pro zapuštění mm | Obj. číslo | Balení |
|---|---|---|---|---|
| 96 | 111 | 107 | **9 071 060** | 1/25 |
| 128 | 143 | 139 | **9 071 071** | 1/25 |
| 160 | 175 | 171 | **9 071 073** | 1/25 |
| 192 | 207 | 203 | **9 071 075** | 1/25 |
| 256 | 271 | 267 | **9 071 079** | 1/25 |
| 320 | 335 | 331 | **9 071 082** | 1/50 |

**Spira**

- Hliník eloxovaný a zinek aluminium finiš

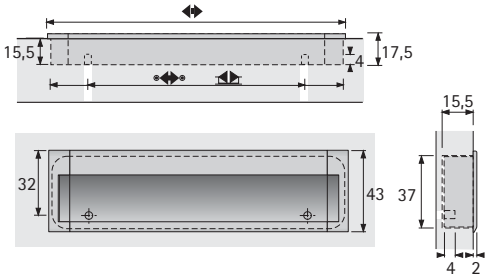


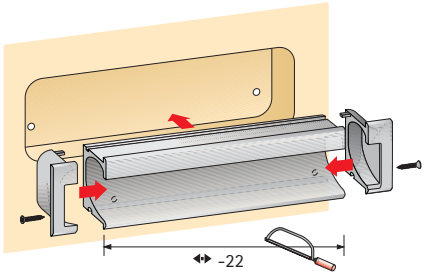


| Rozteč otvorů mm | Délka mm | Délka pro zapuštění mm | Obj. číslo | Balení |
|---|---|---|---|---|
| 96 | 150 | 146 | **0 115 299** | 1/25 |
| 160 | 200 | 196 | **0 115 297** | 1/20 |
| 192 | 250 | 246 | **0 115 300** | 1/20 |
| 256 | 300 | 296 | **0 115 301** | 1/25 |
| 288 | 350 | 346 | **0 115 302** | 1/25 |
| 352 | 400 | 396 | **0 115 303** | 1/20 |
| 416 | 450 | 446 | **0 115 304** | 1/20 |
| 448 | 500 | 496 | **0 115 307** | 1/20 |
| 560 | 600 | 596 | **0 115 308** | 1/20 |
| 660 | 700 | 696 | **0 115 309** | 1/20 |
| 760 | 800 | 796 | **0 115 310** | 1/20 |
| 860 | 900 | 896 | **0 115 311** | 1/20 |
| 1060 | 1100 | 1096 | **0 115 313** | 1/15 |
| | 2000* | | **0 115 314** | 1/ 6 |

* Lze zkrátit na požadovaný rozměr, koncovky objednávat separátně

**Sada koncovek**

- Zinek, aluminium finiš

| Obj. číslo | Balení |
|---|---|
| **0 115 298** | 1/100 |

**Athena**

- Zinek

1

2

3

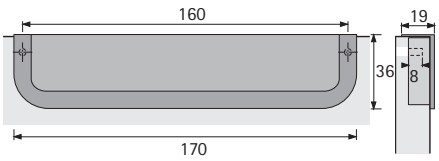


| Povrchová úprava | Obj. číslo | Balení |
|---|---|---|
| 1 chromovaná lesklá | **9 065 425** | 1/10 |
| 2 nerezový vzhled | **9 065 426** | 1/10 |
| 3 aluminium finiš | **9 065 427** | 1/10 |

**Misnia**

- Zinek

| Povrchová úprava | Rozteč otvorů mm | Délka mm | Délka pro zapuštění mm | Obj. číslo | Balení |
|---|---|---|---|---|---|
| 1 aluminium finiš | 96 | 116 | 111 | **0 115 181** | 1/50 |
| 1 aluminium finiš | 160 | 180 | 174 | **0 115 127** | 1/25 |
| 2 nikl matný | 96 | 116 | 111 | **0 115 182** | 1/50 |
| 2 nikl matný | 160 | 180 | 174 | **0 115 183** | 1/25 |

**Bovium**

- Hliník eloxovaný a zinek aluminium finiš

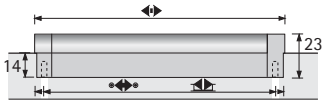


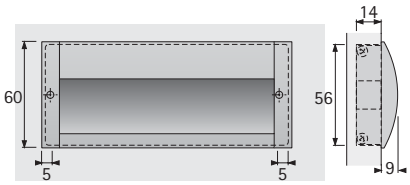


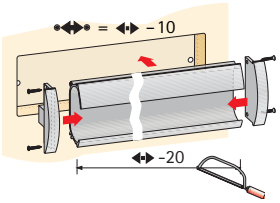


| Rozteč otvorů mm | Délka mm | Délka pro zapuštění mm | Obj. číslo | Balení |
|---|---|---|---|---|
| 96 | 110 | 105 | **0 115 173** | 1/25 |
| 128 | 142 | 137 | **0 115 174** | 1/25 |
| 160 | 174 | 169 | **0 115 175** | 1/25 |
| 192 | 206 | 201 | **0 115 176** | 1/20 |
| 256 | 270 | 265 | **0 115 177** | 1/12 |
| 320 | 334 | 329 | **0 115 178** | 1/12 |
| | 2000* | | **0 115 180** | 1/ 4 |

* Lze zkrátit na požadovaný rozměr, koncovky objednávat separátně

**Sada koncovek**

- Zinek, aluminium finiš

| Obj. číslo | Balení |
|---|---|
| **0 115 179** | 1/50 |

**Megara**

- Nerezová ocel, kartáčovaná

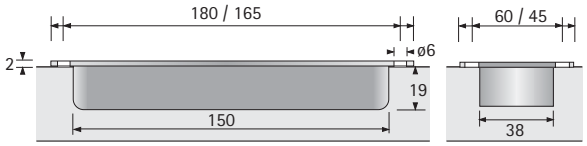


| Obj. číslo | Balení |
|---|---|
| **9 070 871** | 1/25 |

**Dodona**

- Nerezová ocel, kartáčovaná

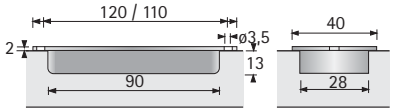


| Obj. číslo | Balení |
|---|---|
| **9 070 693** | 1/50 |

**Tegea**

- Nerezová ocel, kartáčovaná

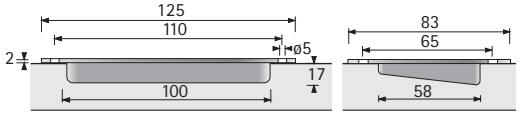


| Obj. číslo | Balení |
|---|---|
| **9 071 142** | 1/25 |

**Agina**

- Nerezová ocel, kartáčovaná

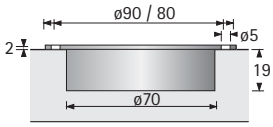


| Obj. číslo | Balení |
|---|---|
| **9 070 139** | 1/25 |

# Kování pro synchronní posuvné dveře s horním nosným profilem Horizon Synchro

# Jeden pohyb a otevřou se dvě křídla

Kování pro posuvné dveře Horizon Synchro nabízí inteligentní funkčnost pro skříně a zdařile vyřeší umístění moderních plazmových a LCD-televizorů.

Stačí jediný pohyb a je vidět celá obrazovka.
V případě potřeby televizor stejně rychle a pohodlně zmizí za posuvnými dvířky.

- Lze použít v obývacím nábytku, jakož i v kanceláři, hotelu a prodejně
- Pro dvoje synchronně horizontálně vedené posuvné dveře
- Vložená konstrukce
- Pro dveře dřevěné nebo s hliníkovým i dřevěným rámem
- Mechanika předmontovaná v profilu

**Technické informace ve zkratce:**

- Hmotnost dveří max. 20 kg/dveře
- Výška dveří max. 2000 mm
- Šířka dveří 450 nebo 600 mm
- Délka nosného profilu 2500 mm
- Minimální délka profilu 1806 mm/2406 mm

# Kování pro synchronní posuvné dveře s horním nosným profilem Horizon Synchro

**Poznámka:**

Hmotnost obou dveří musí být shodná

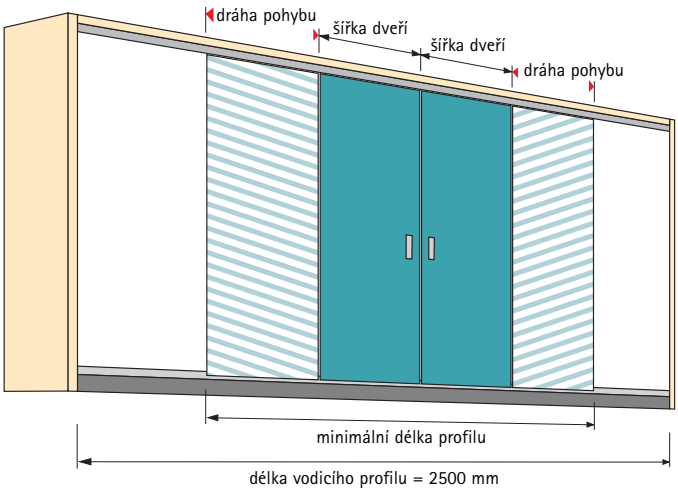


**Sada Horizon Synchro**

| Šířka dveří mm | Dráha pohybu mm | Délka vodicího profilu mm | Minimální délka profilu mm | Obj. číslo | Balení |
|---|---|---|---|---|---|
| 450 | 450 | 2500 | 1806 | **0 048 663** | 1 sada |
| 600 | 600 | 2500 | 2406 | **0 048 665** | 1 sada |

Jednotlivé díly viz strana 4.1.21

**Příklad montáže**

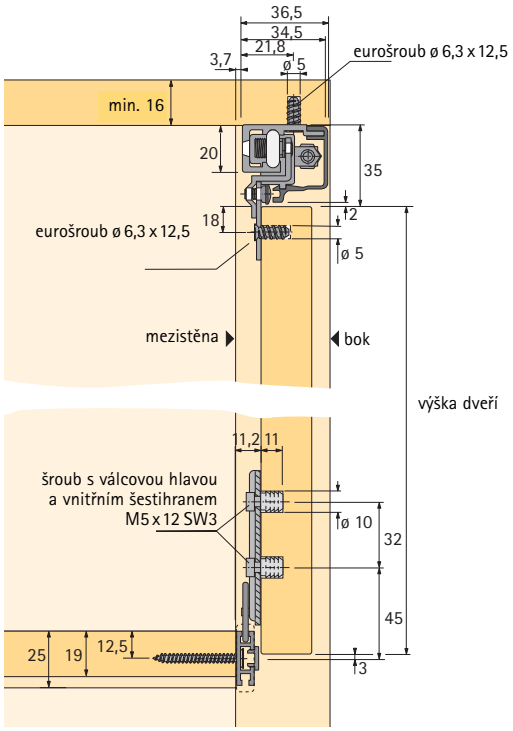


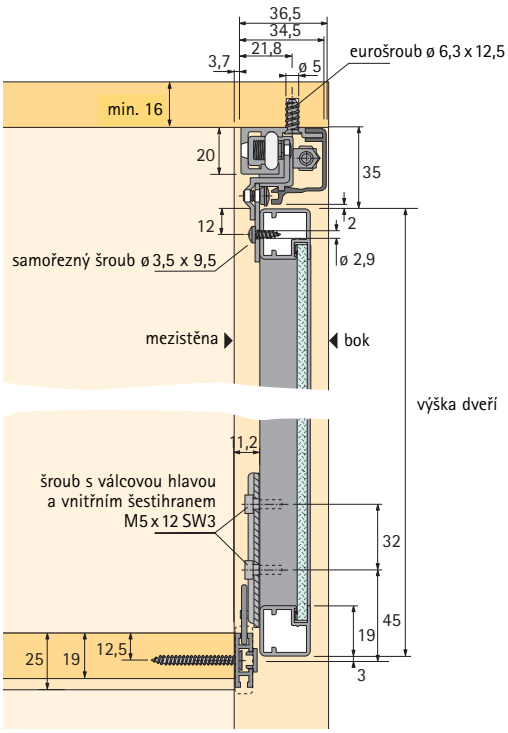

**Sada Horizon Synchro obsahuje:**

**Nosný profil horní s předmontovaným mechanizmem**

- Předvrtaný
- Délka 2500 mm
- lze zkrátit
- Hliník stříbřitě eloxovaný (naložené) resp. bez povrch. úpravy (vložené)

| ks |
|---|
| 1 |

**Krycí profil**

- Délka 2500 mm
- Hliník stříbřitě eloxovaný

| ks |
|---|
| 1 |

**Vodicí profil dolní**

- Délka 2500 mm
- Hliník stříbřitě eloxovaný

| ks |
|---|
| 1 |

**Krycí profil**

- Klipová montáž na nosný profil
- Délka 2500 mm
- Plast stříbrošedý

| ks |
|---|
| 1 |

**Montážní příchytky**

- Pro dřevěné dveře
- Pro dveře s hliníkovým rámem, šířka 45/55 mm
- Zinkovaná ocel

| ks |
|---|
| 4 |

**Montážní příchytky**

- Pro dveře s hliníkovým rámem, šířka 19 mm
- Zinkovaná ocel

| ks |
|---|
| 4 |

**Eurošrouby ø 6,3 x 13 mm**

- Pro dřevěné dveře

| ks |
|---|
| 8 |

**Samořezné šrouby ø 3,5 x 9,5 mm**

- Pro dveře s hliníkovým rámem

| ks |
|---|
| 16 |

**Levý vodicí díl**

- Ocel pozinkovaná

| ks |
|---|
| 1 |

**Pravý vodicí díl**

- Ocel pozinkovaná

| ks |
|---|
| 1 |

**Šroub s válcovou hlavou M5 x 12 mm**

- Pro vodicí díl
- Ocel pozinkovaná

| ks |
|---|
| 4 |

**Pouzdro ø 10 x 11**

- Pro vodicí díl
- Bílý plast

| ks |
|---|
| 4 |

# Kování pro synchronní posuvné dveře s horním nosným profilem
# Horizon Synchro
# Montážní návod

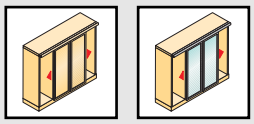

## Montáž nosných profilů

### s krycím profilem

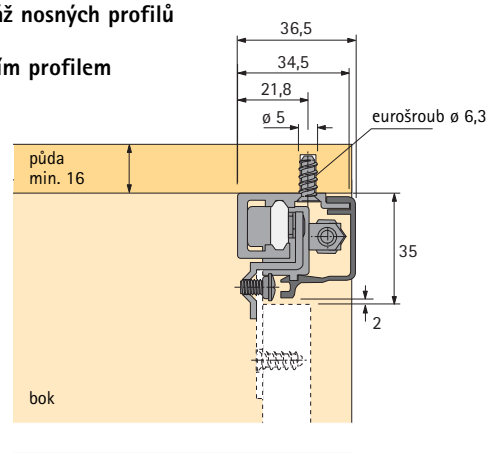


### s dřevěnou lištou

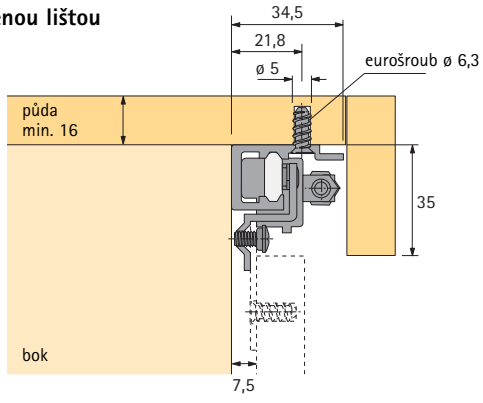


## Příklad montáže

### dřevěné dveře

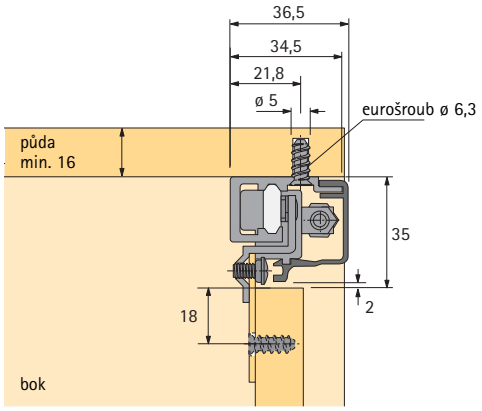


### dveře s hliníkovým rámem šířka 19 mm

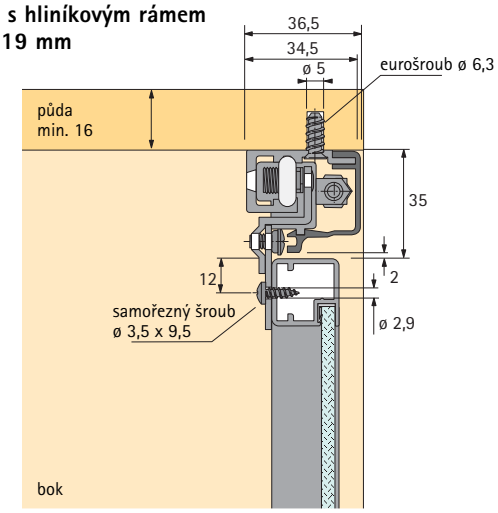


### Dveře s hliníkovým rámem šířka 45 mm

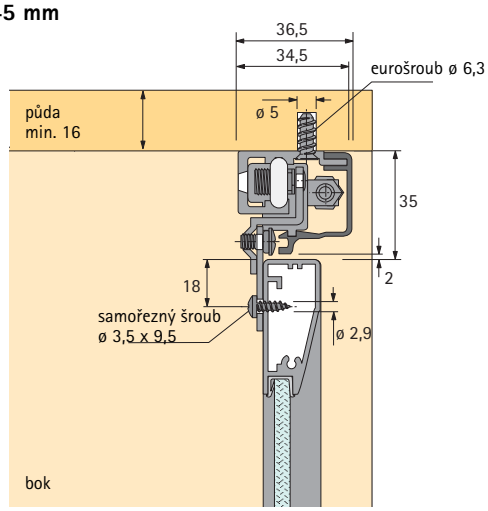


### Dveře s hliníkovým rámem šířka 55 mm

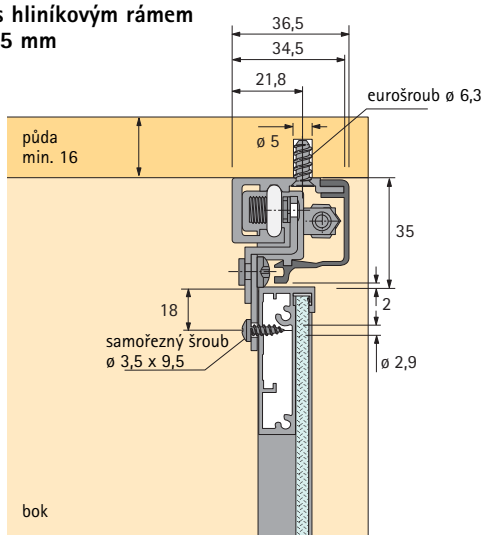

**Montážní návod**
**Horní a dolní profil**

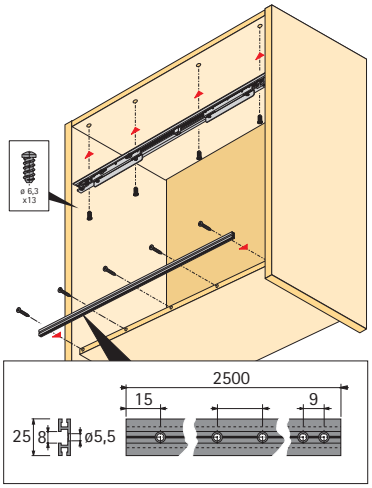


**Příprava dvířek**

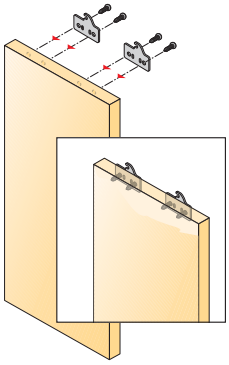

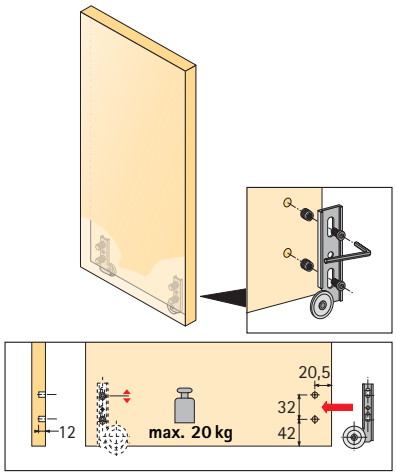


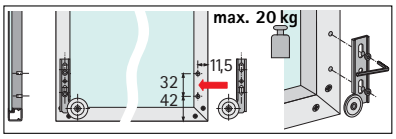


**Montáž dvířek**

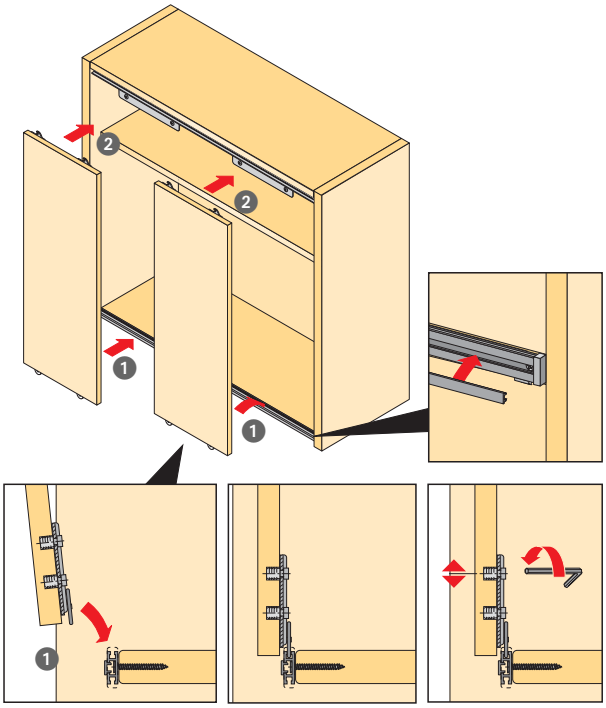

# Kování pro posuvné dveře s horním nosným profilem Top Line 22

# Tvůrčí volnost pro návrhy velkých skříní

Top Line 22 je kování pro posuvné dveře, zejména pro těžká křídla v ložnicových skříních.

Speciální vozíky pro křídla s dřevěným nebo hliníkovým rámem rozšiřují oblast použití.

Díky čtyřem typům dolního vedení se dá použít takřka se všemi typy soklu.

- Pro 2 nebo 3 posuvné dveře
- Naložené dveře
- Volitelně lze kombinovat s tlumením Silent System
- Pro dveře dřevěné nebo s hliníkovým i dřevěným rámem
- Dvoudráhový horní profil, lze použít před nebo na půdu

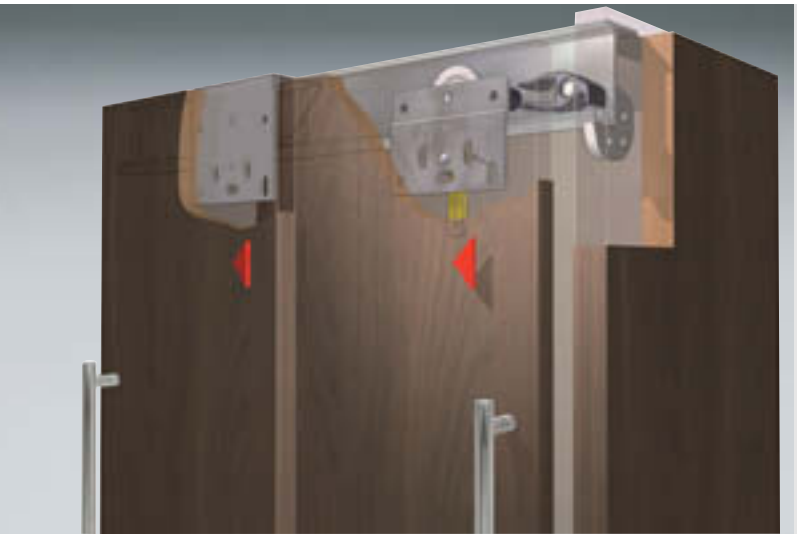

**Technické informace ve zkratce:**

- Hmotnost dveří max. 50 kg/dveře
- Šířka dveří od 500 mm
- Vozíky pro rozteč dveří 29 a 36 mm
- Max. tloušťka dveří 21 mm, resp. 28 mm
- Lze kombinovat s dolními vedeními STB 11, STB 12, STB 15 a STB 35

# Kování pro posuvné dveře s horním nosným profilem Top Line 22, tlumení Silent System
# Montáž za horní profil

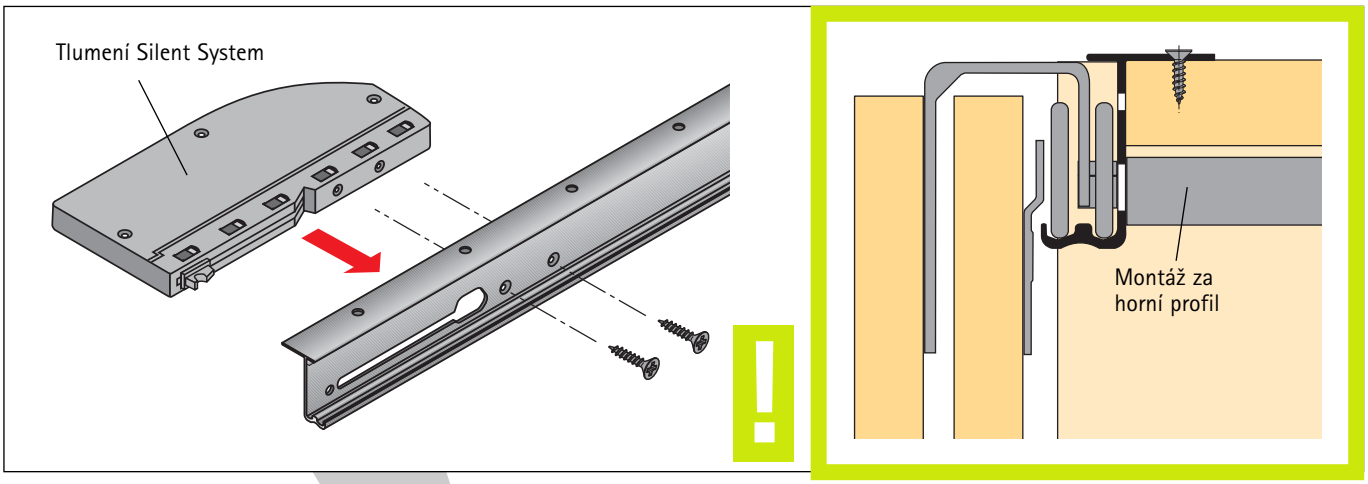


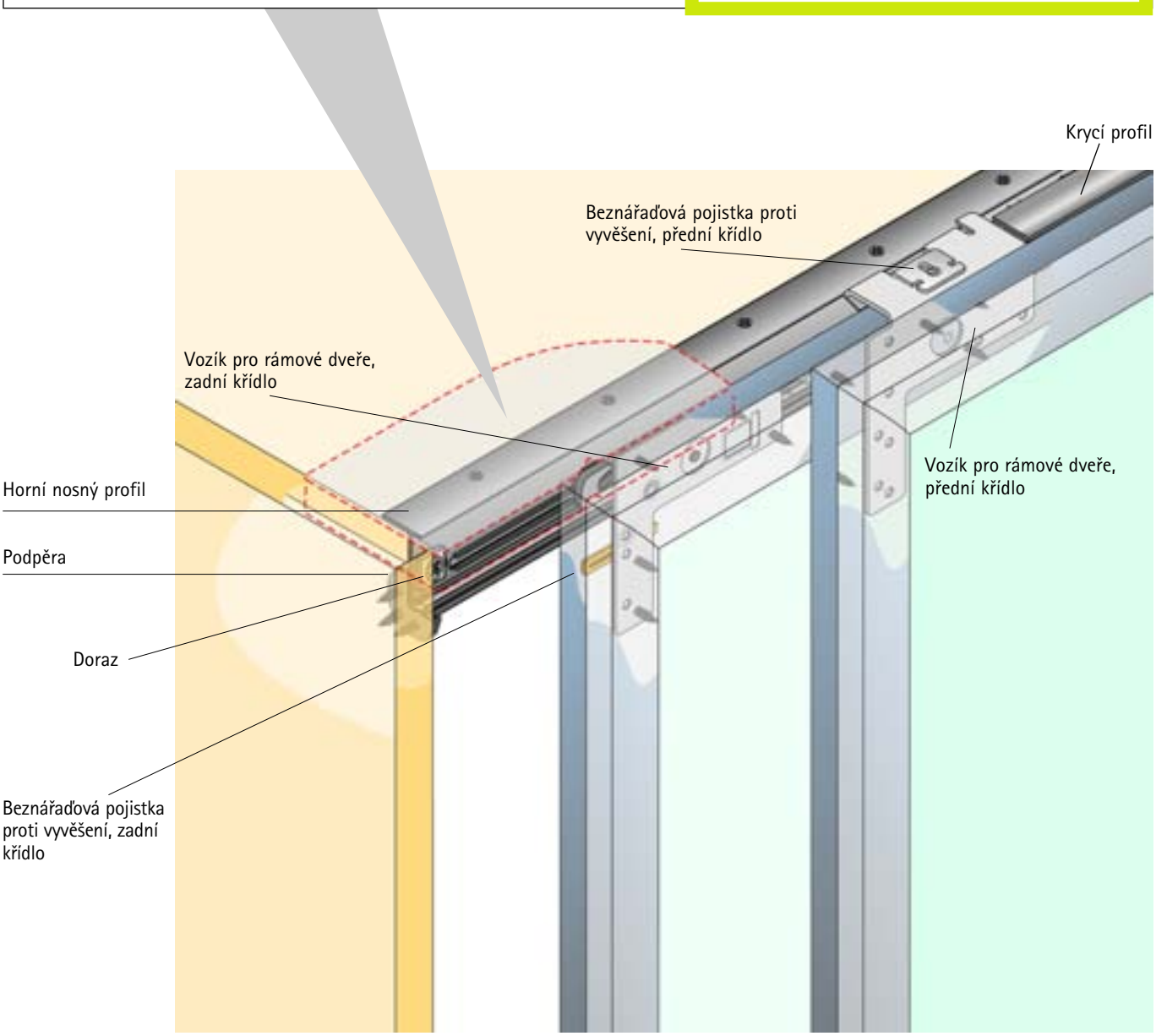

# Kování pro posuvné dveře s horním nosným profilem Top Line 22, tlumení Silent System Montáž za horní profil

**Horní nosný profil Silent System pravý a levý pro Top Line 22**

- Montáž na hranu půdy
- S předmontovaným adaptérem pro nasazení tlumiče Silent System
- Profily se napojují spojovacím úhelníkem

**Sada obsahuje:**
1 horní nosný profil pravý, délka 1500 nebo 2000 mm
1 horní nosný profil levý, délka 1500 nebo 2000 mm stříbřitě eloxovaný hliník
1 spojovací úhelník včetně šroubů, ocel pozinkovaná
2 podpěry pro horní profil, šedý plast

| Délka profilu mm | Obj. číslo | Balení |
|---|---|---|
| 2 x 1500 | **0 040 565** | 1 sada |
| 2 x 2000 | **0 040 567** | 1 sada |

Sady horního zavěšení a dolního vedení viz strany 4.1.30 - 4.1.33

!

**Tlumení Silent System pro Top Line 22**

- Lze použít na dveře dřevěné a dveře s hliníkovým i dřevěným rámem, ve spojení s horními profily, obj. číslo 0 040 565, 0 040 567, viz výše
- Hmotnost dveří max. 50 kg/dveře

**Sada obsahuje:**
2 tlumící jednotky, pravou a levou, šedý plast

| Obj. číslo | Balení |
|---|---|
| **0 046 655** | 1 sada |

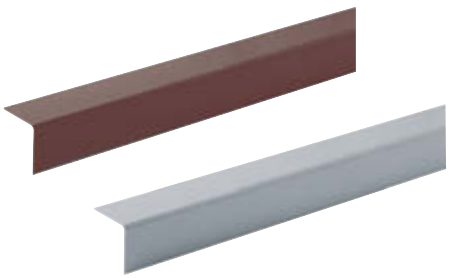

**Krycí profil**

- Délka 1000 mm
- Plast

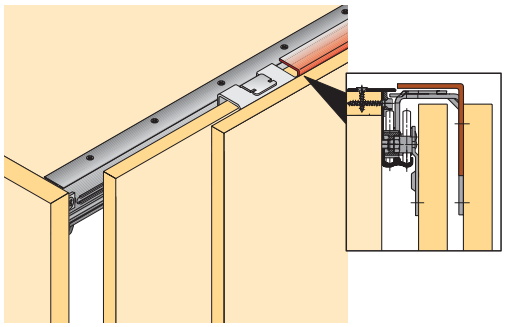

| Povrchová úprava | Obj. číslo | Balení |
|---|---|---|
| hnědá | **0 046 418** | 1 |
| šedostříbrná | **0 041 184** | 1 |

# Kování pro posuvné dveře s horním nosným profilem Top Line 22, tlumení Silent System
# Montáž pod horní profil

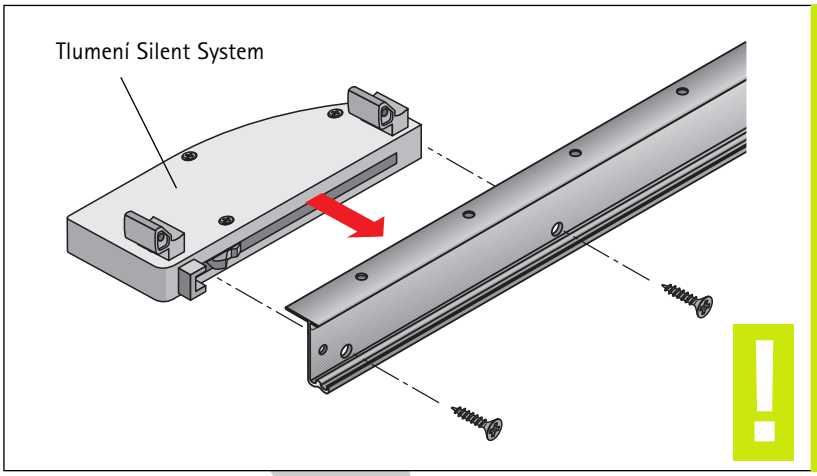


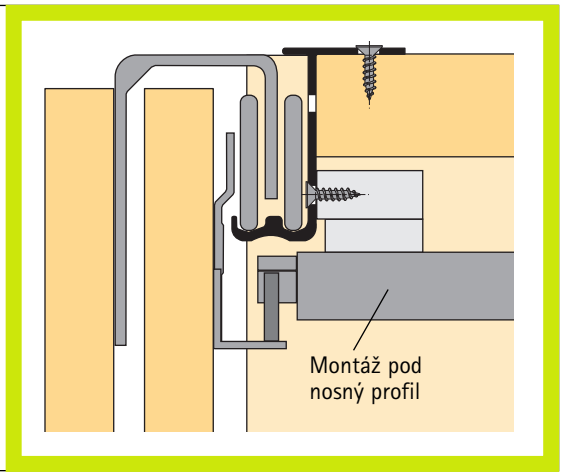


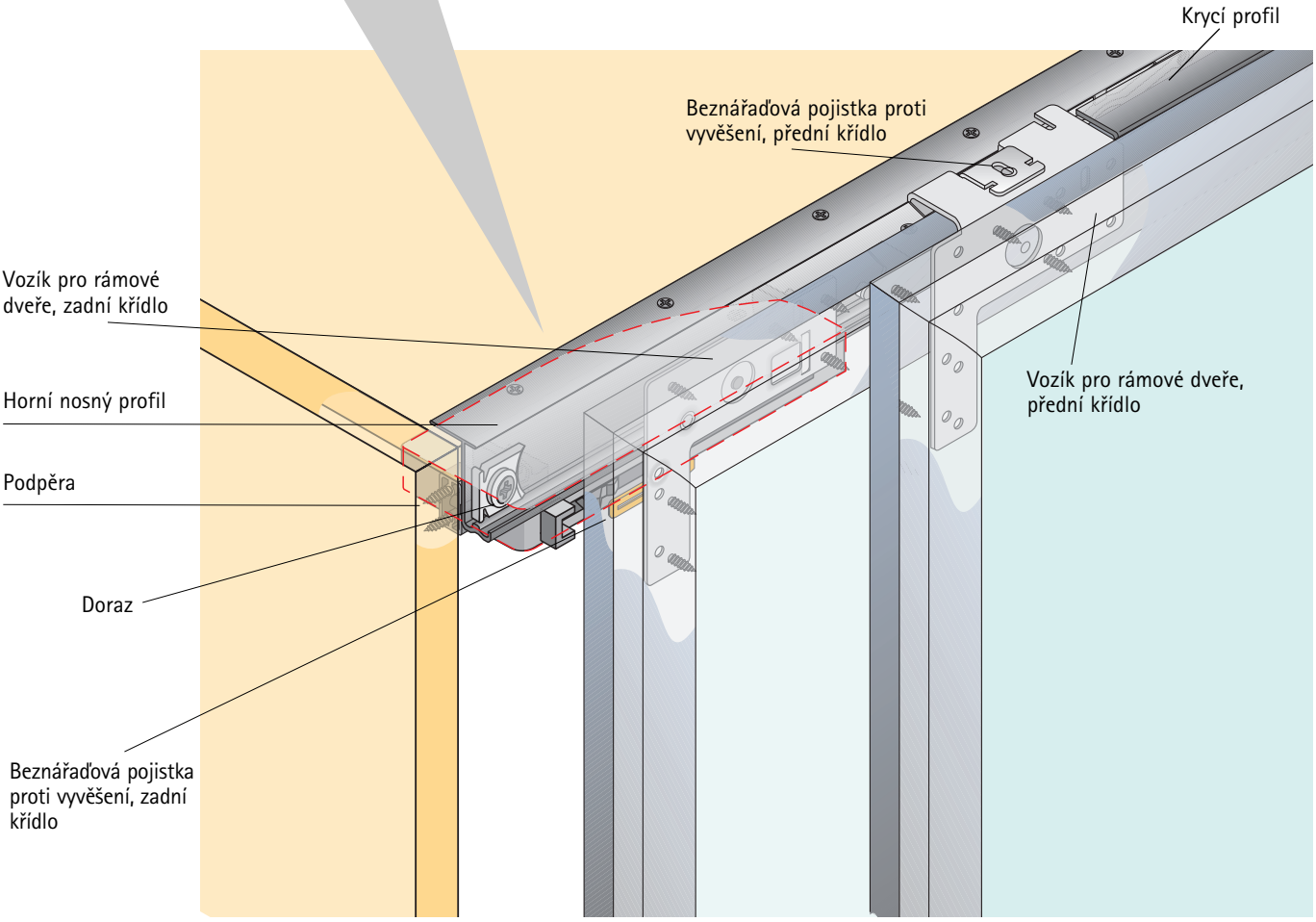

# Kování pro posuvné dveře s horním nosným profilem Top Line 22, tlumení Silent System Montáž pod horní profil

**Horní nosný profil**

- Montáž na hranu půdy
- Hliník stříbřitě eloxovaný

| Délka profilu mm | Obj. číslo | Balení |
|---|---|---|
| 3000 | **0 071 111** | 4 |
| 6000 | **0 045 118** | 4 |

Sady horního zavěšení a dolního vedení viz strany 4.1.30 - 4.1.33

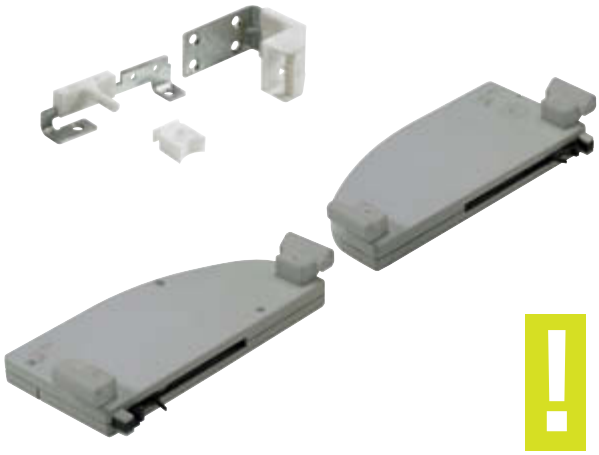

**Tlumení Silent System pro Top Line 22**

- Usable for wooden or framed doors in combination with running profile, obj. číslo 0 045 118, 0 071 111, viz výše
- Hmotnost dveří max. 50 kg/dveře
- Přídavné vybavení

**Sada obsahuje:**
2 tlumící jednotky, pravou a levou, šedý plast
2 adaptéry, plast šedý
2 dorazy, plast šedý
2 aktivátory, plast šedý

| Počet křídel | Obj. číslo dřevěné dveře | Obj. číslo rámové dveře | Balení |
|---|---|---|---|
| 2 | **9 079 734** | **9 079 734** | 1 sada |
| 2 | **9 082 552** | **–** | 1 sada |
| 2 | **–** | **9 084 432** | 1 sada |
| 3 | **9 096 754** | **–** | 1 sada |
| 3 | **–** | **9 096 761** | 1 sada |

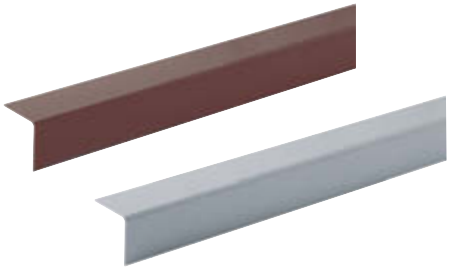

**Krycí profil**

- Délka 1000 mm
- Plast

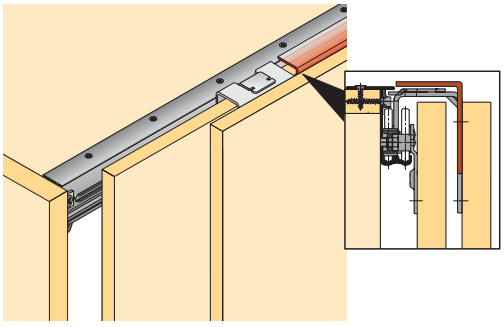

| Povrchová úprava | Obj. číslo | Balení |
|---|---|---|
| hnědá | **0 046 418** | 1 |
| šedostříbrná | **0 041 184** | 1 |

# Kování pro posuvné dveře s horním nosným profilem
# Top Line 22 – dřevěné dveře
# Horní profil před půdou

| Položka | Obj. číslo 2-křídlové | 3-křídlové | Balení |
|---|---|---|---|
| **Sada horního zavěšení Top Line 22** | | | |
| • Pro rozteč zad. ploch dveří 29 mm a max. tloušťku dveří 21 mm | **0 072 935** | **0 072 936** | 1 sada |
| • Pro rozteč zad. ploch dveří 36 mm a max. tloušťku dveří 28 mm | **0 045 116** | **0 045 117** | 1 sada |
| • Bez horního profilu | | | |

Jednotlivé díly viz strana 4.1.31

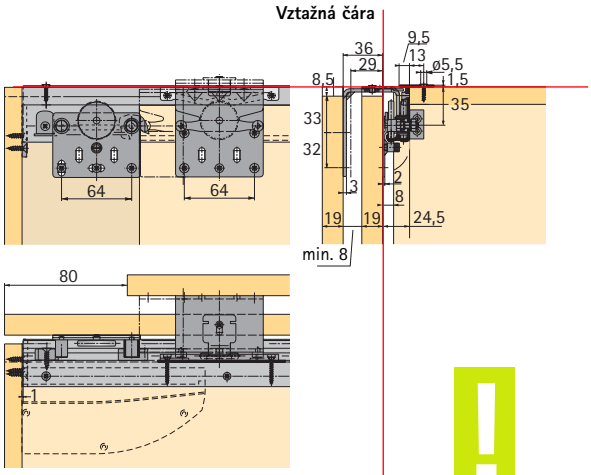


**Dolní vedení dveří**

| | | | |
|---|---|---|---|
| **Sada dolního vedení STB 11** | **0 045 080** | **0 045 081** | 1 sada |
| • Bez dolního profilu | | | |
| **Dolní profil STB 11** | | | |
| • Délka 6000 mm | | **0 046 419** | 4 |
| 3000 mm | | **0 071 117** | 4 |
| • Hliník stříbřitě eloxovaný | | | |

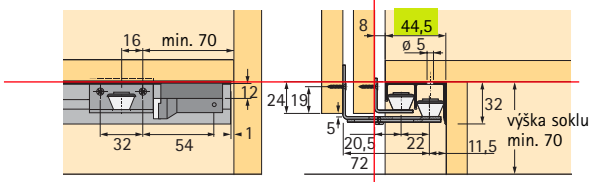


| | | | |
|---|---|---|---|
| **Sada dolního vedení STB 12** | **0 045 082** | **0 045 083** | 1 sada |
| • Bez dolního profilu | | | |
| **Dolní profil STB 12** | | | |
| • Délka 6000 mm | | **0 046 420** | 4 |
| 3000 mm | | **0 071 116** | 4 |
| • Hliník stříbřitě eloxovaný | | | |

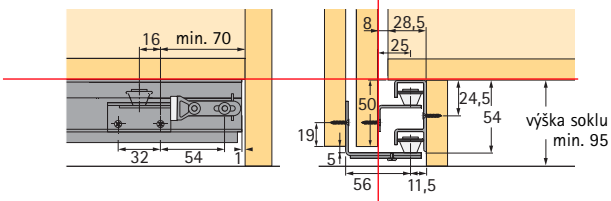


| | | | |
|---|---|---|---|
| **Sada dolního vedení STB 15** | **0 045 199** | **0 045 200** | 1 sada |
| • Bez dolního profilu | | | |
| **Dolní profil STB 15** | | | |
| • Délka 6000 mm | | **0 045 201** | 4 |
| 3000 mm | | **0 071 115** | 4 |
| • Hliník stříbřitě eloxovaný | | | |

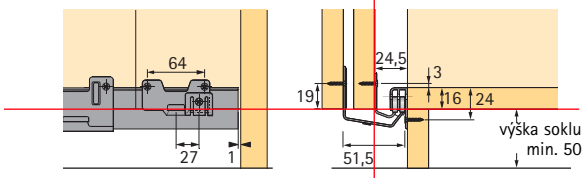


| | | | |
|---|---|---|---|
| **Dolní vedení STB 35 Vodič** | | **0 025 119** | 100 |
| • Hnědý plast | | | |
| **Dolní profil STB 35** | | | |
| • Délka 3500 mm | | | |
| • Plast | bílý | **0 046 789** | 25 |
| | hnědý | **0 046 790** | 25 |
| | plast béžový | **0 046 791** | 25 |

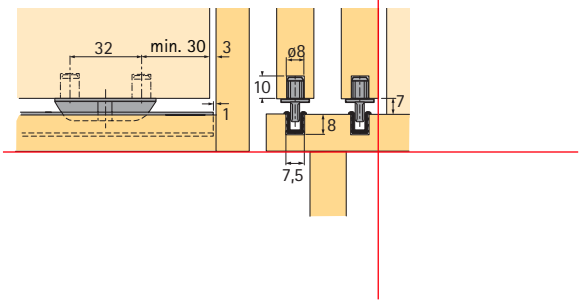

**Vzdálenost mezi zadními plochami křídel 29 mm**

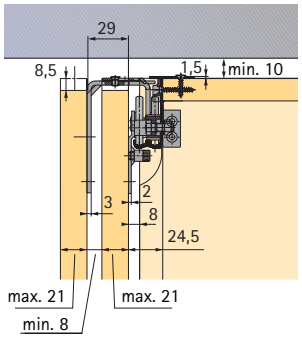


**Vzdálenost mezi zadními plochami křídel 36 mm**

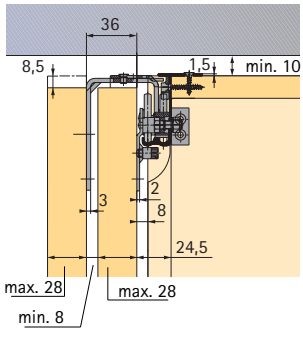


**Sada Top Line 22 obsahuje:**

**Podpěra pro horní profil**

- Není nutná při použití se Silent System
- Upevnění pomocí vrutů ø 3,5 mm se zápustnou hlavou
- Šedý plast

| ks | ks |
|---|---|
| 2 | 2 |

**Vozík Top Line 22 pro přední dveře**

- Se 2 dorazovými čepy a pojistkou proti vyvěšení
- Kladky z plastu s ocelovými kuličkovými ložisky
- Ocel pozinkovaná

| ks | ks |
|---|---|
| 2 | 2 |

**Vozík Top Line 22 pro zadní dveře**

- Se 2 dorazovými čepy
- Kladky z plastu s ocelovými kuličkovými ložisky
- Ocel pozinkovaná

| ks | ks |
|---|---|
| 1 | 2 |

**Vozík Top Line 22 pro zadní dveře**

- Bez dorazových čepů
- Kladky z plastu s ocelovými kuličkovými ložisky
- Ocel pozinkovaná

| ks | ks |
|---|---|
| 1 | 2 |

**Koncový doraz**

- Není nutný při použití se Silent System
- Šedý plast

**Šroub se šestihrannou hlavou M6 x 16 mm**
**Vějířová podložka ø 6 mm**
**Šestihranná matice M6**

- Ocel pozinkovaná

| ks | ks |
|---|---|
| každé 2 | každé 2 |

**Středová zarážka**

- Pro přední dveře
- Upevnění pomocí vrutů ø 3,5 x 20 mm
- Šedý plast

| ks | ks |
|---|---|
| - | 1 |

**Distanční díl**

- Upevnění pomocí vrutů ø 4 x 30 mm
- Černý plast

| ks | ks |
|---|---|
| 1 | 2 |

# Kování pro posuvné dveře s horním nosným profilem
# Top Line 22 – rámové dveře
# Horní profil před půdou

| Položka | Obj. číslo 2-křídlové přední křídlo pravé | 2-křídlové přední křídlo levé | 3-křídlové | Balení |
|---|---|---|---|---|
| **Sada horního zavěšení rámových dveří Top Line 22** | | | | |
| • Vzdálenost zadní plochy dveří 29 mm a max. tloušťka dveří 21 mm | **0 013 431** | **0 013 432** | **0 013 433** | 1 sada |
| • Vzdálenost zadní plochy dveří 36 mm a max. tloušťka dveří 28 mm | **9 080 201** | **9 080 202** | **9 080 203** | 1 sada |
| • Bez horního profilu | | | | |

Jednotlivé díly viz strana 4.1.33

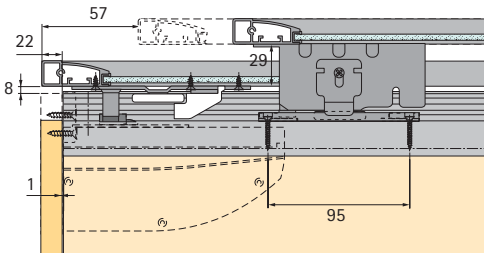


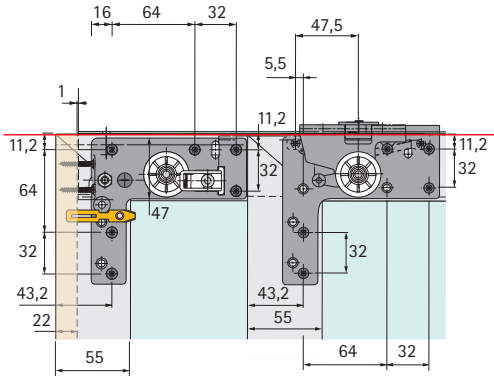


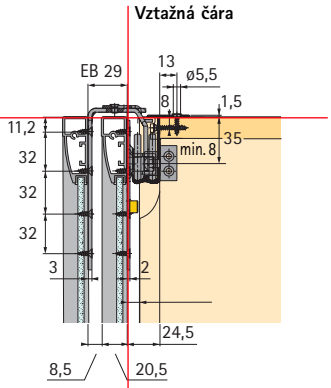


**Dolní vedení dveří**

| Položka | Obj. číslo 2-křídlové | 3-křídlové | Balení |
|---|---|---|---|
| **Sada dolního vedení STB 11** | **0 045 080** | **0 045 081** | 1 sada |
| • Bez dolního profilu | | | |
| **Dolní profil STB 11** | | | |
| • Délka 6000 mm | **0 046 419** | | 4 |
| 3000 mm | **0 071 117** | | 4 |
| • Hliník stříbřitě eloxovaný | | | |

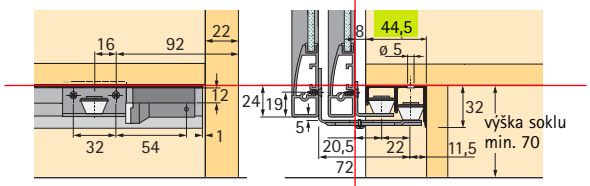


| | | | |
|---|---|---|---|
| **Sada dolního vedení STB 12** | **0 045 082** | **0 045 083** | 1 sada |
| • Bez dolního profilu | | | |
| **Dolní profil STB 12** | | | |
| • Délka 6000 mm | **0 046 420** | | 4 |
| 3000 mm | **0 071 116** | | 4 |
| • Hliník stříbřitě eloxovaný | | | |

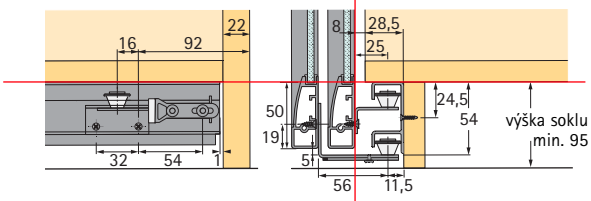


| | | | |
|---|---|---|---|
| **Sada dolního vedení STB 15** | **0 045 199** | **0 045 200** | 1 sada |
| • Bez dolního profilu | | | |
| **Dolní profil STB 15** | | | |
| • Délka 6000 mm | **0 045 201** | | 4 |
| 3000 mm | **0 071 115** | | 4 |
| • Hliník stříbřitě eloxovaný | | | |

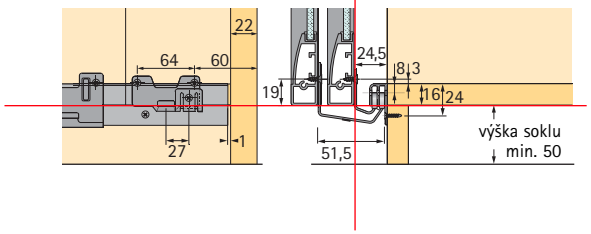

# Kování pro posuvné dveře s horním nosným profilem
# Top Line 22 – rámové dveře
# Jednotlivé součásti

**Vzdálenost mezi zadními plochami křídel 29 mm**

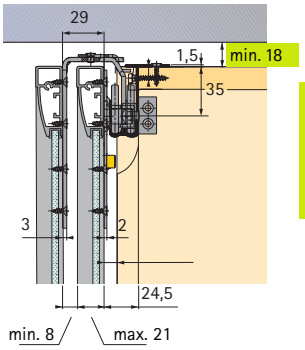


**Vzdálenost mezi zadními plochami křídel 36 mm**

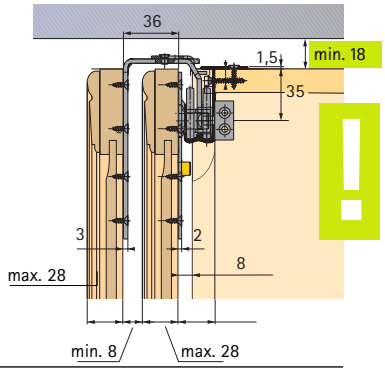


**Sada Top Line 22 pro dveře s rámovou konstrukcí obsahuje:**

### Vozík na rámové dveře pravý a levý

- Pro přední dveře
- S beznářaďovou pojistkou proti vyvěšení
- Kladky z plastu s ocelovými kuličkovými ložisky
- Ocel pozinkovaná

| ks | ks | ks |
|---|---|---|
| po 1 | po 1 | po 1 |

### Vozík na rámové dveře pravý a levý

- Pro zadní dveře
- S pojistkou proti vyvěšení
- Bez dorazových čepů
- Kladky z plastu s ocelovými kuličkovými ložisky
- Ocel pozinkovaná

| ks | ks |
|---|---|
| po 1 | po 1 |

### Vozík na rámové dveře pravý a levý

- Pro zadní dveře
- S pojistkou proti vyvěšení a dorazovými čepy
- Kladky z plastu s ocelovými kuličkovými ložisky
- Ocel pozinkovaná

| ks | ks |
|---|---|
| po 1 | po 1 |

### Koncový doraz

- Není nutný při použití se Silent System
- Šedý plast

**Šroub se šestihrannou hlavou M6 x 16 mm**
**Vějířová podložka ø 6 mm**
**Šestihranná matice M6**

- Ocel pozinkovaná

| ks | ks | ks |
|---|---|---|
| po 2 | po 2 | po 2 |

### Podpěra pro horní profil

- Není nutný při použití se Silent System
- Připevněno vruty průměr 3,5 mm se zápustnou hlavou
- Šedý plast

| ks | ks | ks |
|---|---|---|
| 2 | 2 | 2 |

### Středová zarážka předních dveří

- Upevnění pomocí vrutů ø 3,5 x 20 mm
- Šedý plast

| ks | ks | ks |
|---|---|---|
| – | – | 1 |

### Spojovací šrouby ø 4,8 x 13 mm

- Vozíků a vodicích dílů na hliníkový rámový profil

| ks | ks | ks |
|---|---|---|
| 32 | 32 | 48 |

# Kování pro posuvné dveře s horním nosným profilem
# Top Line 22 – dřevěné dveře
# Horní profil na půdě

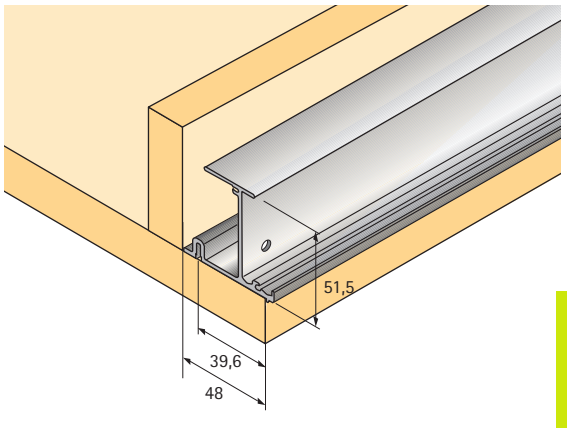


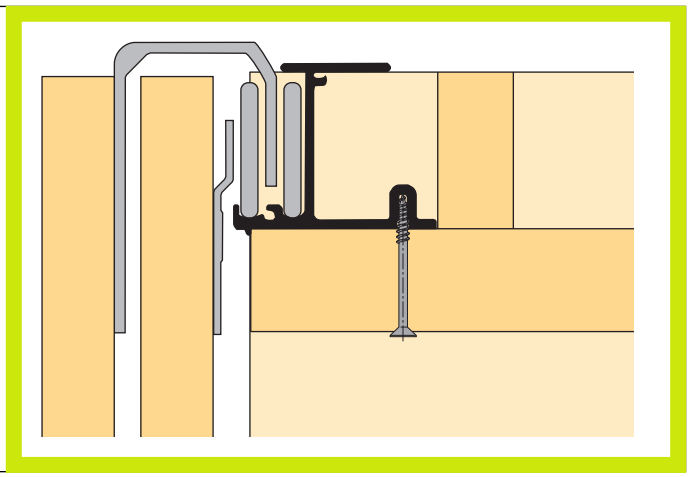

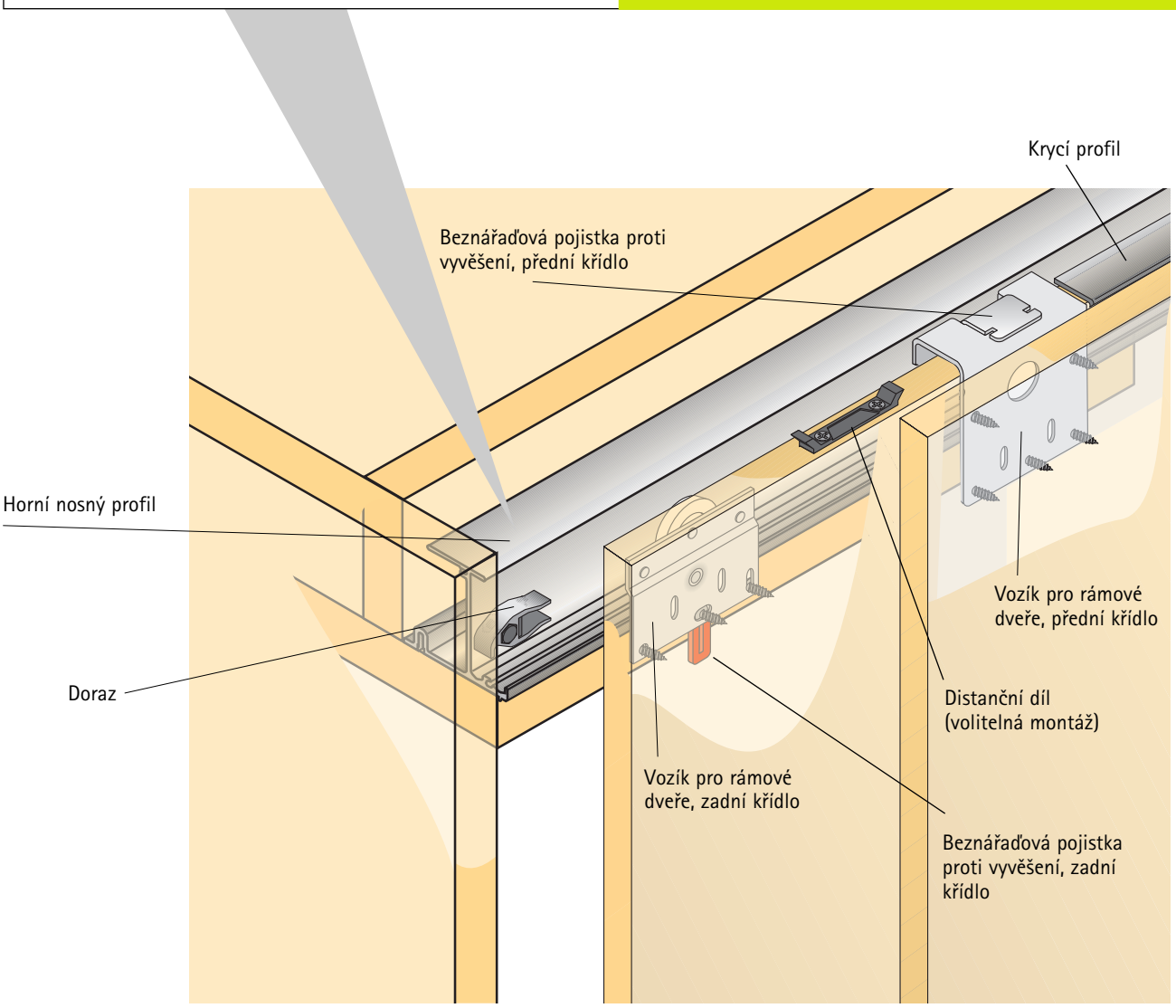

# Kování pro posuvné dveře s horním nosným profilem
## Top Line 22 – dřevěné dveře
## Horní profil na půdě

| Položka | Obj. číslo 2-křídlové | 3-křídlové | Balení |
|---|---|---|---|
| **Sada horního zavěšení Top Line 22** | | | |
| • Pro rozteč zad. ploch dveří 29 mm a max. tloušťku dveří 21 mm | 0 045 511 | 0 045 512 | 1 sada |
| • Pro rozteč zad. ploch dveří 36 mm a max. tloušťku dveří 28 mm | 0 045 513 | 0 045 514 | 1 sada |
| • Bez horního profilu | | | |
| **Horní nosný profil Top Line 22** | | | |
| • Délka 6000 mm | 9 080 207 | | 4 |
| 3000 mm | 9 080 208 | | 4 |
| • Hliník stříbřitě eloxovaný | | | |
| **Krycí profil** | | | |
| • Délka 1000 mm | | | |
| • Plast hnědá | 0 046 418 | | 1 |
| šedostříbrný | 0 041 184 | | 1 |

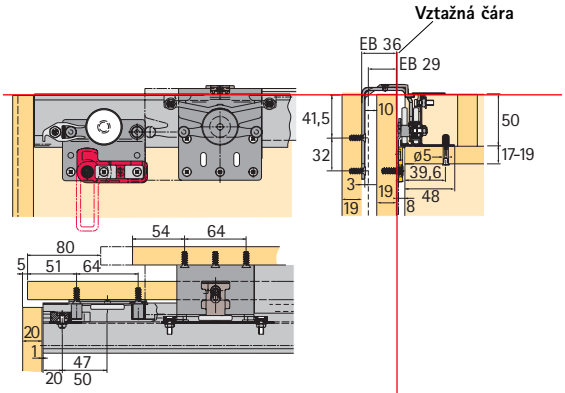


Jednotlivé díly viz strana 4.1.31

### Dolní vedení dveří

| | | | |
|---|---|---|---|
| **Sada dolního vedení STB 11** | 0 045 080 | 0 045 081 | 1 sada |
| • Bez dolního profilu | | | |
| **Dolní profil STB 11** | | | |
| • Délka 6000 mm | 0 046 419 | | 4 |
| 3000 mm | 0 071 117 | | 4 |
| • Hliník stříbřitě eloxovaný | | | |

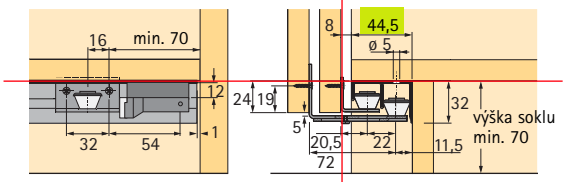


| | | | |
|---|---|---|---|
| **Sada dolního vedení STB 12** | 0 045 082 | 0 045 083 | 1 sada |
| • Bez dolního profilu | | | |
| **Dolní profil STB 12** | | | |
| • Délka 6000 mm | 0 046 420 | | 4 |
| 3000 mm | 0 071 116 | | 4 |
| • Hliník stříbřitě eloxovaný | | | |

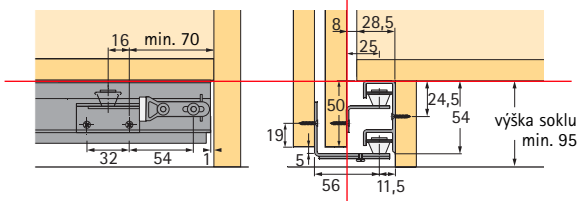


| | | | |
|---|---|---|---|
| **Sada dolního vedení STB 15** | 0 045 199 | 0 045 200 | 1 sada |
| • Bez dolního profilu | | | |
| **Dolní profil STB 15** | | | |
| • Délka 6000 mm | 0 045 201 | | 4 |
| 3000 mm | 0 071 115 | | 4 |
| • Hliník stříbřitě eloxovaný | | | |

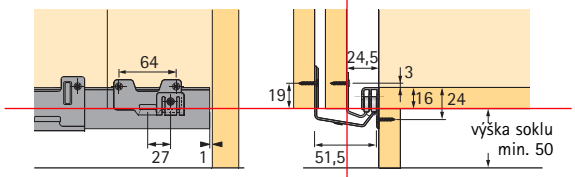


| | | | |
|---|---|---|---|
| **Dolní vedení STB 35 Vodič** | 0 025 119 | | 100 |
| • Hnědý plast | | | |
| **Dolní profil STB 35** | | | |
| • Délka 3500 mm | | | |
| • Plast bílý | 0 046 789 | | 25 |
| hnědý | 0 046 790 | | 25 |
| plast béžový | 0 046 791 | | 25 |

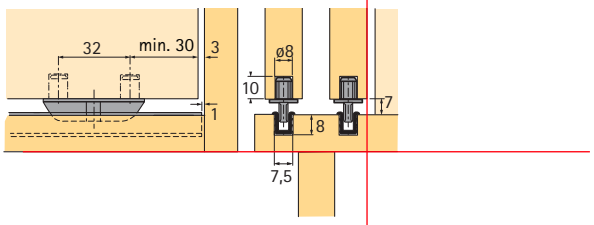

# Kování pro posuvné dveře s horním nosným profilem
# Top Line 22 – rámové dveře
# Horní profil na půdě

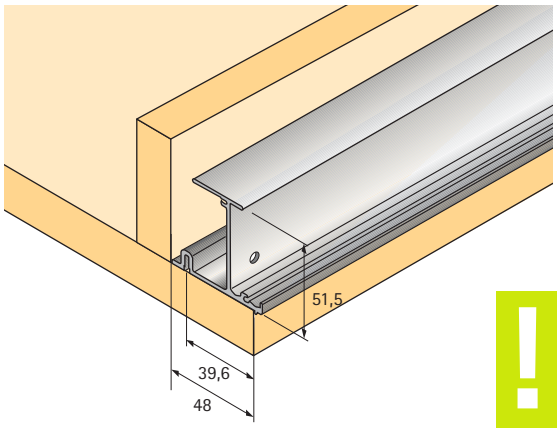


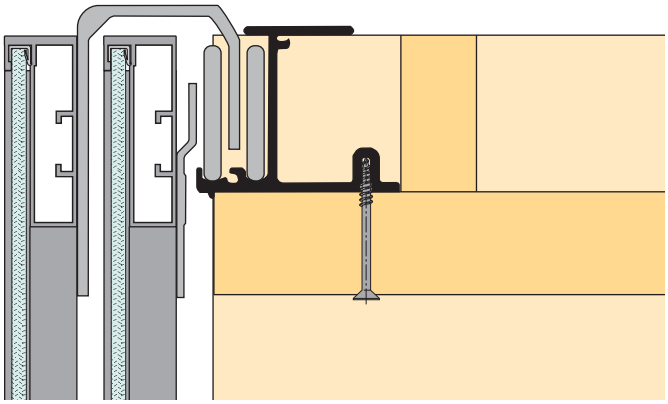

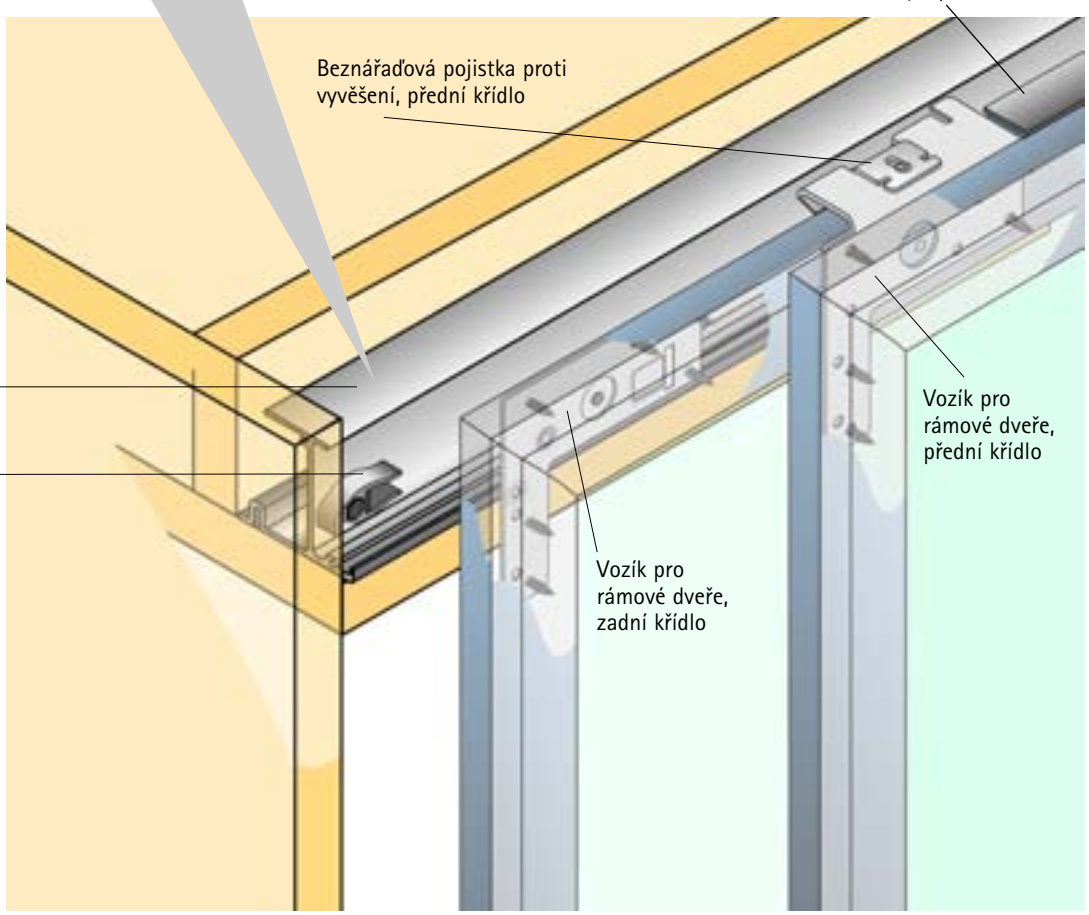

# Kování pro posuvné dveře s horním nosným profilem
## Top Line 22 – rámové dveře
## Horní profil na půdě

| Položka | Obj. číslo 2-křídlové přední křídlo pravé | 2-křídlové přední křídlo levé | 3-křídlové | Balení |
|---|---|---|---|---|
| **Sada horního zavěšení posuvných rámových dveří Top Line 22** | | | | |
| • Vzdálenost zadní plochy dveří 29 mm a max. tloušťka dveří 21 mm | **0 045 498** | **0 045 499** | **0 045 510** | 1 sada |
| • Vzdálenost zadní plochy dveří 36 mm a max. tloušťka dveří 28 mm | **9 080 204** | **9 080 205** | **9 080 206** | 1 sada |
| • Bez horního profilu | | | | |
| **Horní nosný profil Top Line 22** | | | | |
| • Délka 6000 mm | **9 080 207** | | | 4 |
| 3000 mm | **9 080 208** | | | 4 |
| • Hliník stříbřitě eloxovaný | | | | |
| **Krycí profil** | | | | |
| • Délka 1000 mm | | | | |
| • Plast hnědá | **0 046 418** | | | 4 |
| šedostříbrný | **0 041 184** | | | 4 |

Jednotlivé díly viz strana 4.1.33

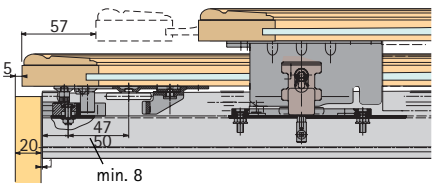


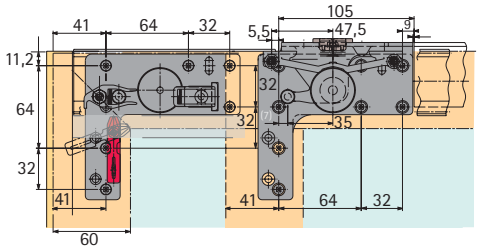


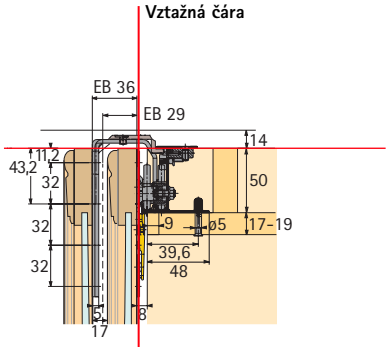


### Dolní vedení dveří

| Položka | Obj. číslo 2-křídlové | 3-křídlové | Balení |
|---|---|---|---|
| **Sada dolního vedení STB 11** | **0 045 080** | **0 045 081** | 1 sada |
| • Bez dolního profilu | | | |
| **Dolní profil STB 11** | | | |
| • Délka 6000 mm | **0 046 419** | | 4 |
| 3000 mm | **0 071 117** | | 4 |
| • Hliník stříbřitě eloxovaný | | | |
| **Sada dolního vedení STB 12** | **0 045 082** | **0 045 083** | 1 sada |
| • Bez dolního profilu | | | |
| **Dolní profil STB 12** | | | |
| • Délka 6000 mm | **0 046 420** | | 4 |
| 3000 mm | **0 071 116** | | 4 |
| • Hliník stříbřitě eloxovaný | | | |
| **Sada dolního vedení STB 15** | **0 045 199** | **0 045 200** | 1 sada |
| • Bez dolního profilu | | | |
| **Dolní profil STB 15** | | | |
| • Délka 6000 mm | **0 045 201** | | 4 |
| 3000 mm | **0 071 115** | | 4 |
| • Hliník stříbřitě eloxovaný | | | |

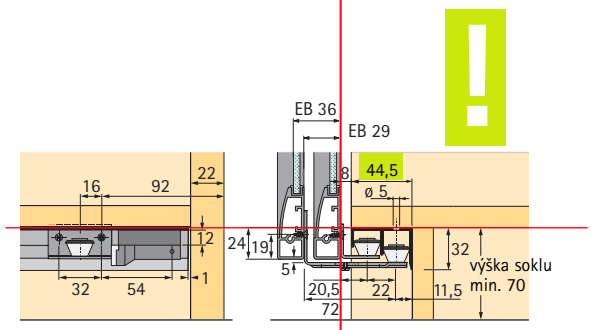


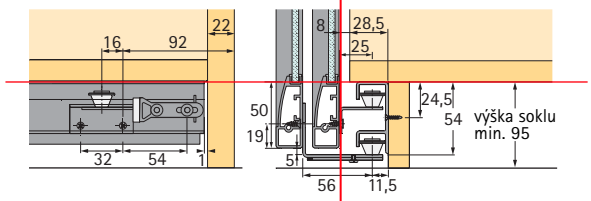


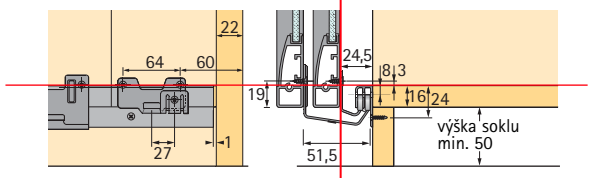

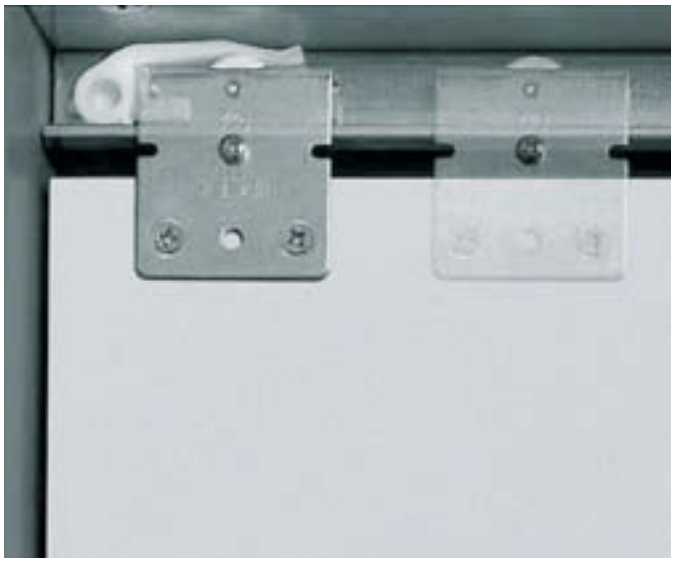

# Volnost pohybu pro velké i malé skříně

Top Line 25, Top Line 27 a Top Line 1 jsou typy kování pro posuvné dveře používané především v ložnicích. Tato horní kování lze kombinovat s různými typy dvojdráhových dolních vodících systémů pro rozličné varianty konstrukce soklu.

- Pro 1, 2 nebo 3 křídla
- Jednoduchá konstrukce korpusu
- Pro dřevěné dveře
- Volitelně lze kombinovat s tlumením Silent System (Top Line 25 a Top Line 27)
- Vložená konstrukce

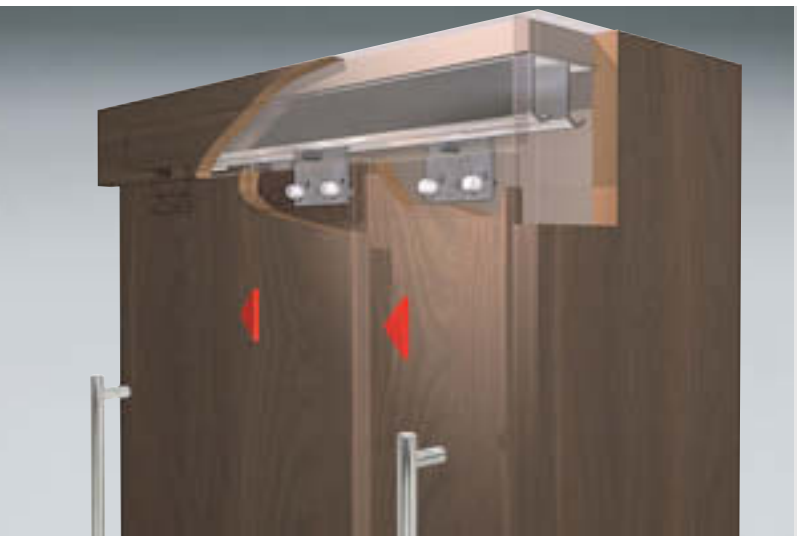

**Technické informace ve zkratce:**

- Hmotnost dveří max. 25 kg/dveře (Top Line 25, 27)
- Hmotnost dveří max. 50 nebo 75 kg/dveře (Top Line 1)
- Šířka dveří od 500 mm
- Lze kombinovat s dolními vedeními STB 11, STB 12, STB 15 a STB 35

# Kování pro posuvné dveře s horním nosným profilem Top Line 25 a Top Line 27

- Vozíky s oboustranně uloženými plastovými kladkami zaručují lehký a tichý chod. Jednoduché výškové seřízení ± 1,5 mm umožňují oválné otvory.
- Horní profil se upevňuje pod půdu za krycí lištu. Vozíky mají otvory pro vruty a předmontovaná pouzdra k zalisování. Pojistné šrouby zabraňují nechtěnému vyvěšení dveří.
- Dorazy brzdí dveře a drží je zavřené v koncové poloze. Při použití středové zarážky se mohou přední dveře posouvat na obě strany.
- Kování Top Line 27 s distančními díly s tlumiči zamezuje přejíždění dveří přes sebe a zabraňuje tak poškození úchytek.

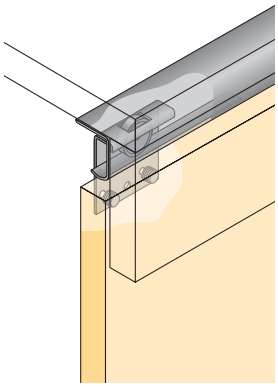

**Top Line 25 pro skříně s 1 křídlem**

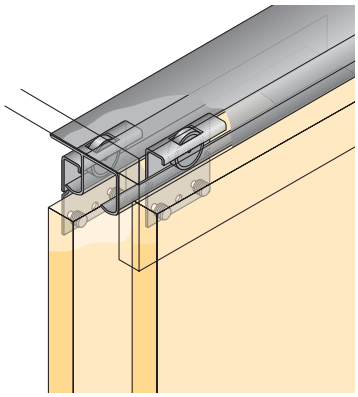

**Top Line 27 pro skříně s více křídly**

**Jako dolní vedení dveří je možno použít kování STB 11, STB 12, STB 15 nebo STB 35:**

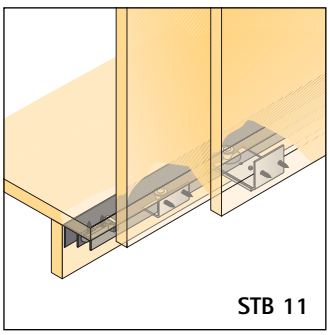


**Pro hluboký sokl**

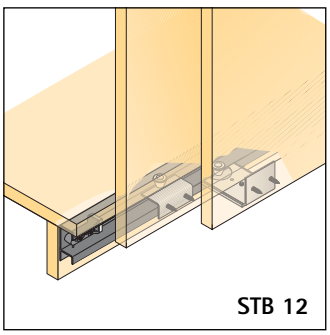


**Pro mělký sokl**

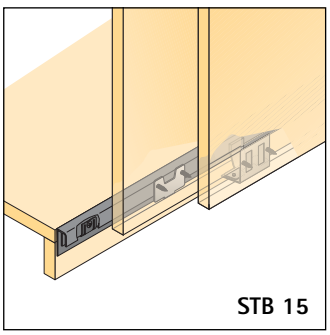


**Pro souběžný sokl**

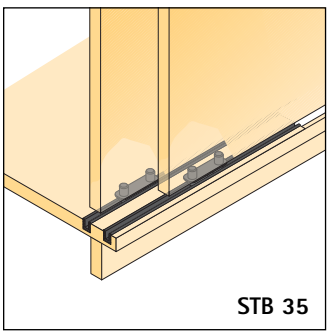


**Pro vložené dveře**

**Tlumení Silent System pro Top Line 25 a Top Line 27**

Použití pouze v kombinaci s dřevěnými dvířky nebo dvířky s dřevěným rámem
Max. hmotnost dveří: 20 kg/dveře

**Sada obsahuje:**
2 tlumící jednotky, pravou a levou, šedý plast
2 aktivátory, pravý a levý, šedý a černý plast

| Silent System pro | Obj. číslo | Balení |
|---|---|---|
| Top Line 25 | **9 079 667** | 1 sada |
| Top Line 27 | **9 079 733** | 1 sada |

# Kování pro posuvné dveře s horním nosným profilem Top Line 25 a Top Line 27

| Položka | Obj. číslo 1-křídlové | Balení |
|---|---|---|
| **Sada horního zavěšení Top Line 25** | **0 026 081** | 1 sada |
| • Bez horního profilu | | |
| **Horní nosný profil Top Line 25** | **0 046 416** | 4 |
| • Délka 3500 mm | | |
| • Hliník | | |

Jednotlivé díly viz strana 4.1.42

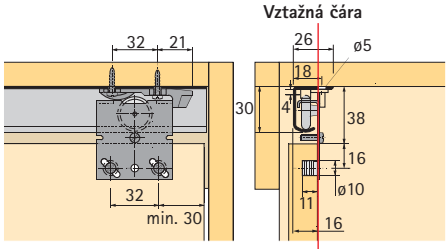


| Položka | Obj. číslo 2-křídlové | 3-křídlové | Balení |
|---|---|---|---|
| **Sada horního zavěšení Top Line 27** | **0 026 082** | **0 026 083** | 1 sada |
| • Bez horního profilu | | | |
| **Horní nosný profil Top Line 27** | **0 046 417** | | 4 |
| • Délka 3500 mm | | | |
| • Hliník | | | |

Jednotlivé díly viz strana 4.1.42

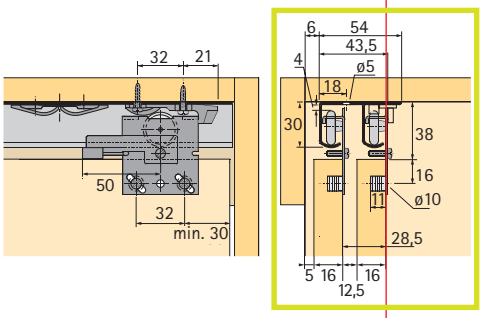


| | | | |
|---|---|---|---|
| **Sada dolního vedení STB 11** | **0 045 080** | **0 045 081** | 1 sada |
| • Bez dolního profilu | | | |
| **Dolní profil STB 11** | | | |
| • Délka 6000 mm | **0 046 419** | | 4 |
| 3000 mm | **0 071 117** | | 4 |
| • Hliník | | | |

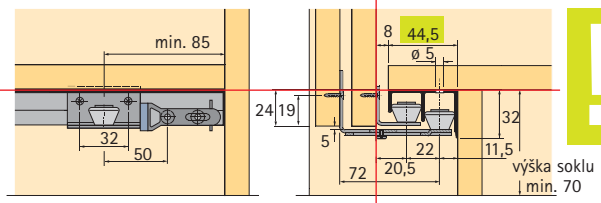


| | | | |
|---|---|---|---|
| **Sada dolního vedení STB 12** | **0 045 082** | **0 045 083** | 1 sada |
| • Bez dolního profilu | | | |
| **Dolní profil STB 12** | | | |
| • Délka 6000 mm | **0 046 420** | | 4 |
| 3000 mm | **0 071 116** | | 4 |
| • Hliník | | | |

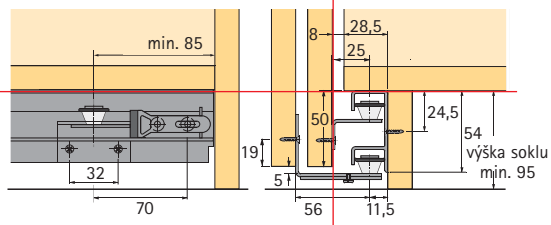


| | | | |
|---|---|---|---|
| **Sada dolního vedení STB 15** | **0 045 199** | **0 045 200** | 1 sada |
| • Bez dolního profilu | | | |
| **Dolní profil STB 15** | | | |
| • Délka 6000 mm | **0 045 201** | | 4 |
| 3000 mm | **0 071 115** | | 4 |
| • Hliník | | | |

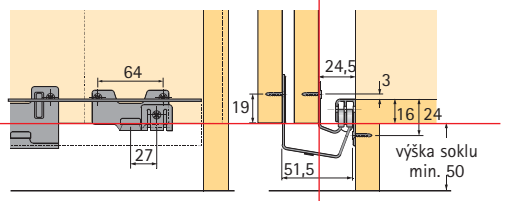


| | | |
|---|---|---|
| **Dolní vedení STB 35 Vodič** | **0 025 119** | 100 |
| • Hnědý plast | | |
| **Dolní profil STB 35** | | |
| • Délka 3500 mm | | |
| • Plast bílý | **0 046 789** | 25 |
| hnědý | **0 046 790** | 25 |
| plast béžový | **0 046 791** | 25 |

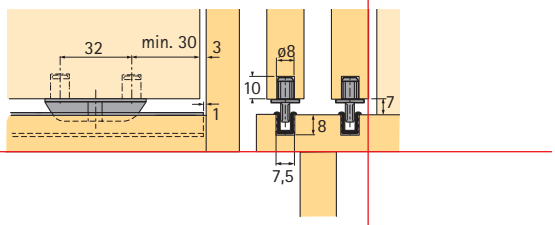

# Kování pro posuvné dveře s horním nosným profilem Top Line 25 a Top Line 27 Jednotlivé součásti

**Horní nosný profil Top Line 25**

- Délka 3500 mm
- Hliník

**Horní nosný profil Top Line 27**

- Délka 3500 mm
- Hliník

**Sada Top Line 25, 27 obsahuje:**

**Vozík Top Line 25, 27**

- Výškové seřízení
- K zalisování
- Kladky z plastu s dvojitě uloženou osou
- Ocel pozinkovaná

| 1 dveře ks | 2 dveře ks | 3 dveře ks |
|---|---|---|
| 2 | 4 | 6 |

**Pojistný šroub proti vyvěšení M4 x 14 mm**

- Ocel chromátovaná

| 1 dveře ks | 2 dveře ks | 3 dveře ks |
|---|---|---|
| 2 | 4 | 6 |

**Koncový doraz pravý a levý**

- Plast

| 1 dveře ks | 2 dveře ks | 3 dveře ks |
|---|---|---|
| 2 | 2 | 2 |

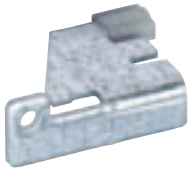

**Distanční díl s tlumičem**

- Pro Top Line 27
- Ocel pozinkovaná

| 1 dveře ks | 2 dveře ks | 3 dveře ks |
|---|---|---|
| – | 1 | 2 |



**Středová zarážka**

- Pro přední dveře
- Plast

| 1 dveře ks | 2 dveře ks | 3 dveře ks |
|---|---|---|
| – | – | 1 |

## Horní nosný profil Top Line 25

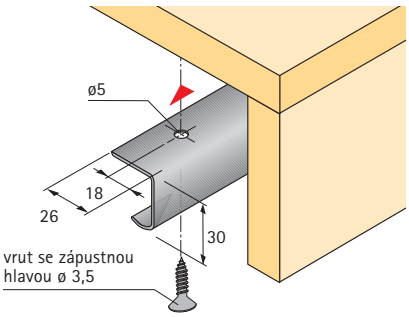


## Horní nosný profil Top Line 27

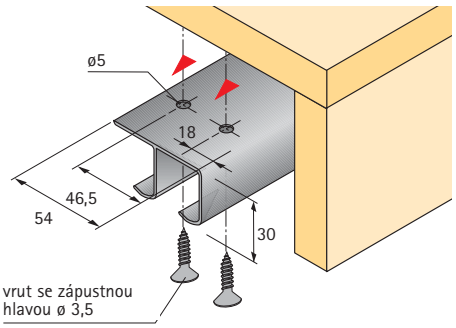


## Vozík Top Line 25, 27

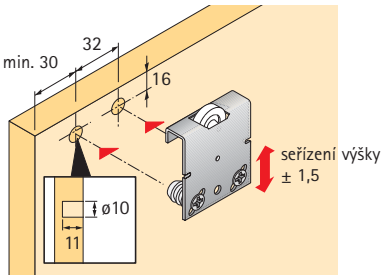


## Top Line 25

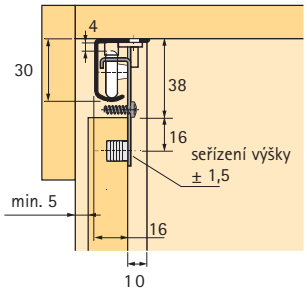


## Top Line 27

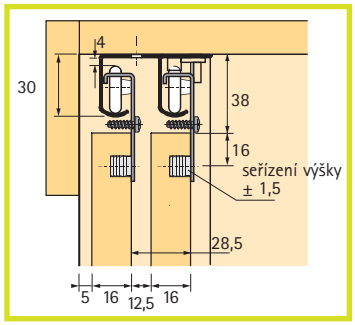


## Doraz

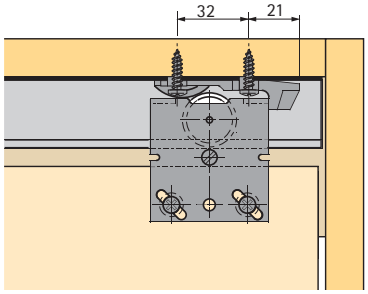


## Distanční díl s tlumičem

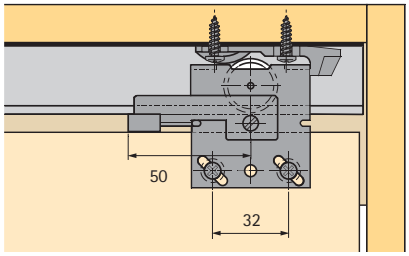


## Pojistka proti vyvěšení

### přední křídlo

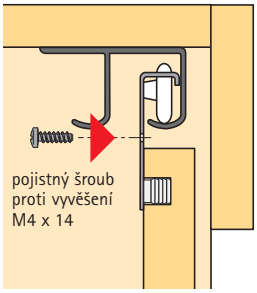


### zadní křídlo

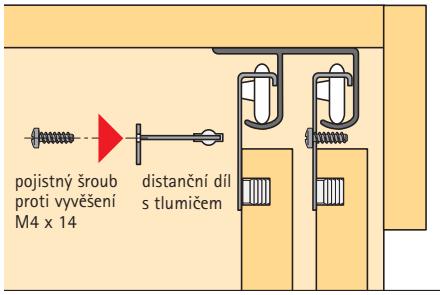

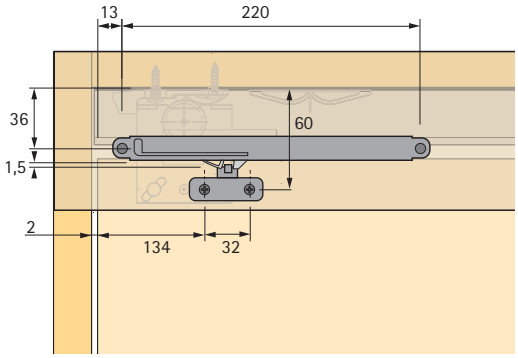


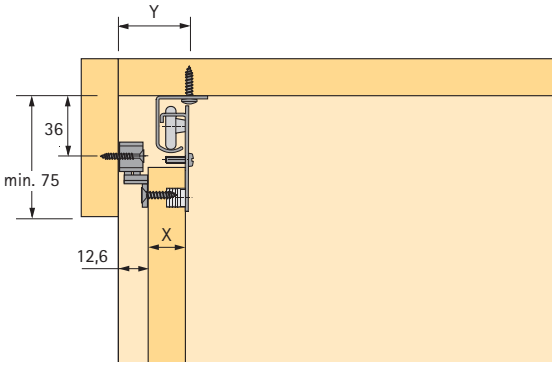


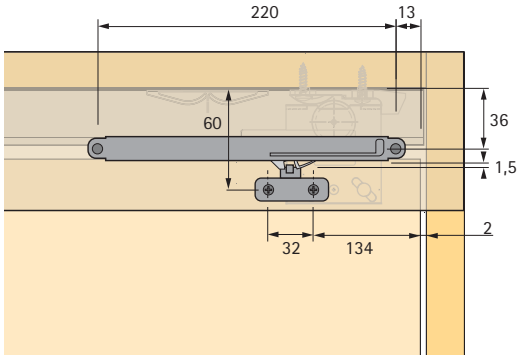


| Rozměr X mm | Rozměr Y mm |
|---|---|
| 16 | 30,5 |
| 18 | 32,5 |
| 19 | 33,5 |

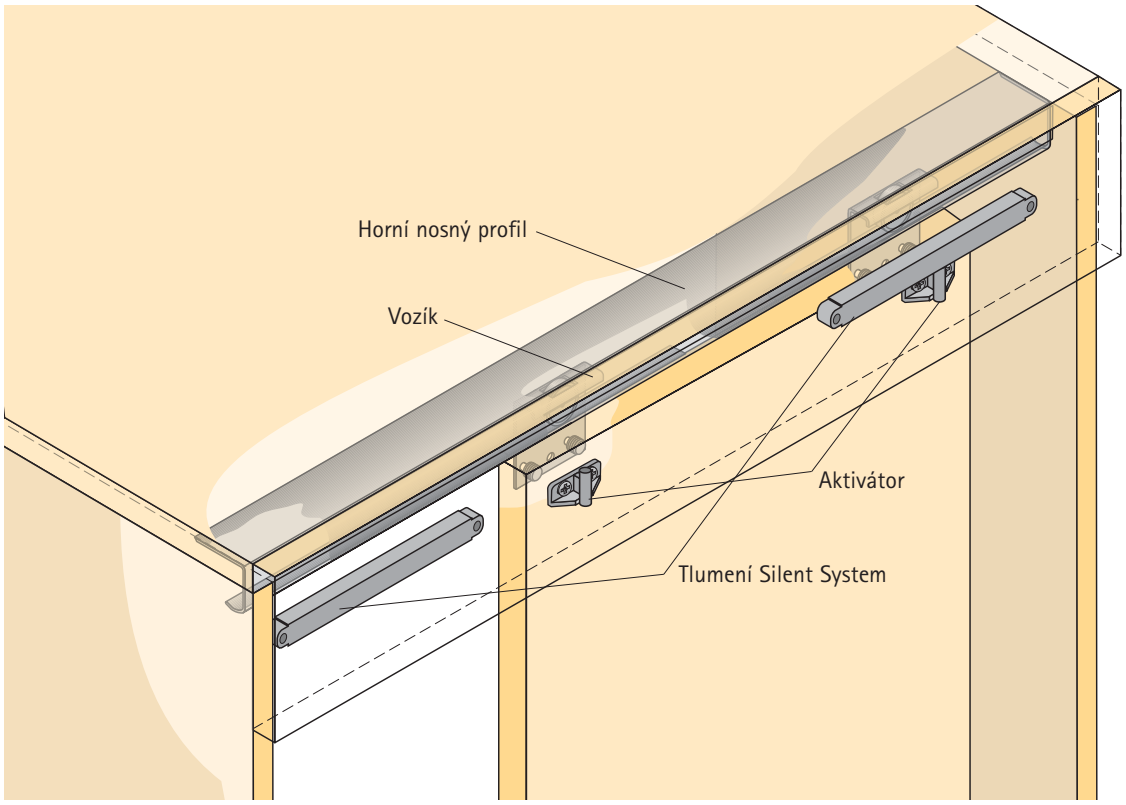

# Kování pro posuvné dveře s horním nosným profilem Top Line 27 se Silent System Montážní návod

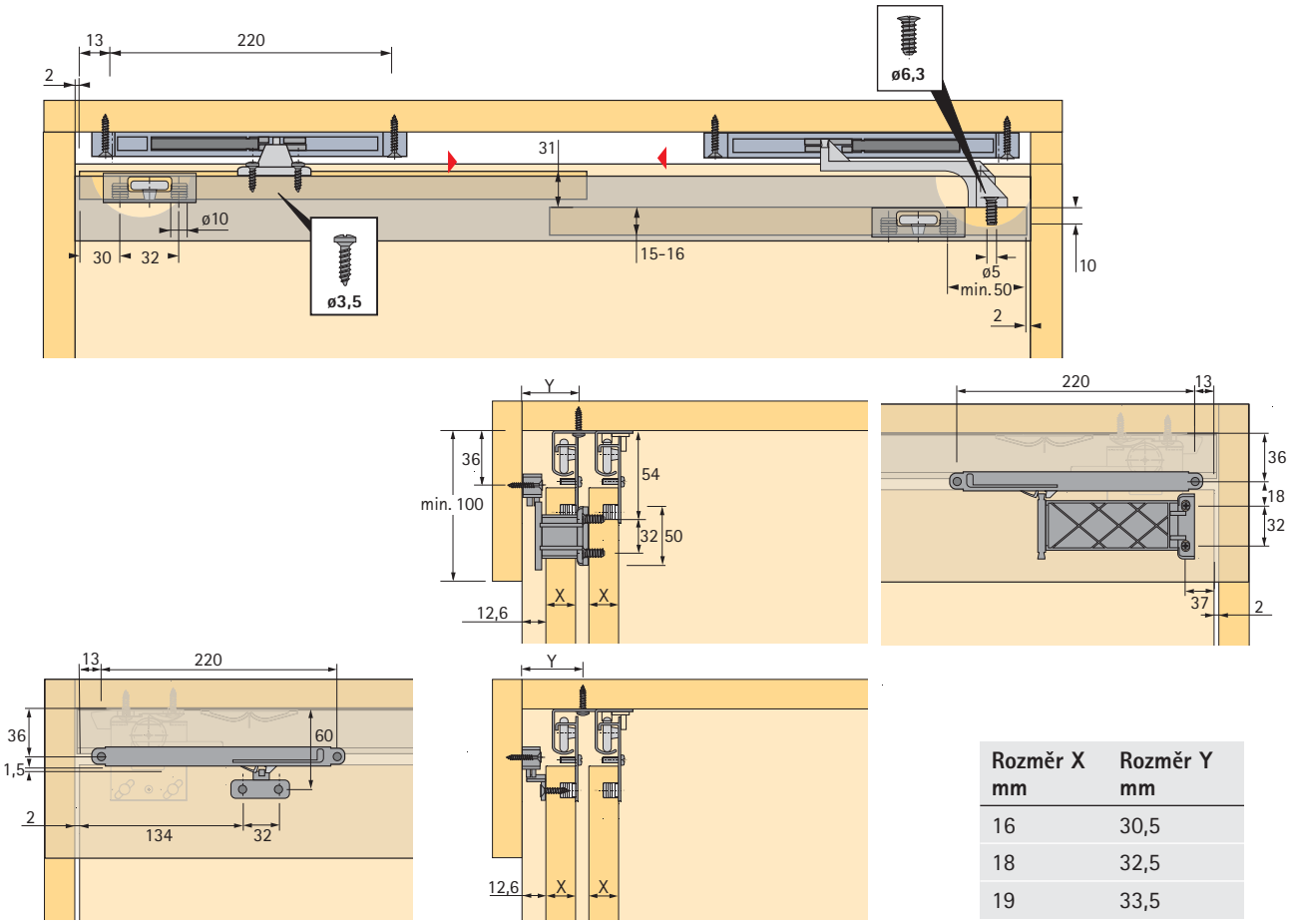


| Rozměr X mm | Rozměr Y mm |
|---|---|
| 16 | 30,5 |
| 18 | 32,5 |
| 19 | 33,5 |

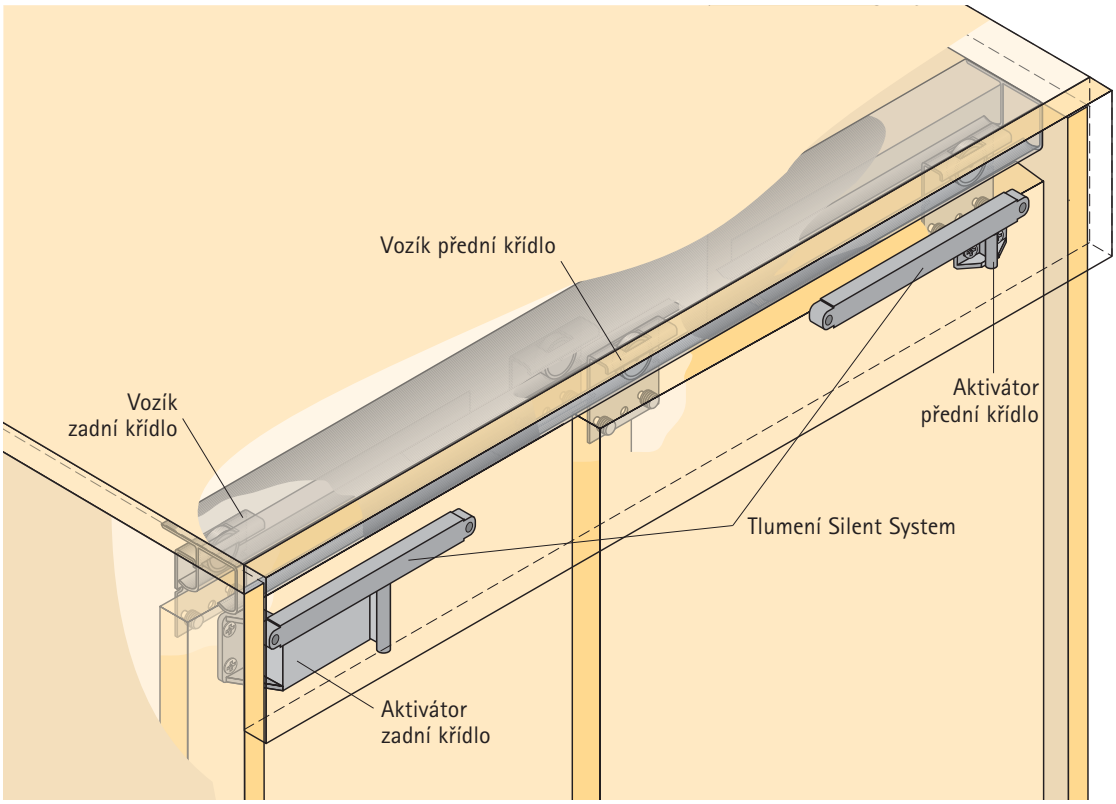

# Kování pro posuvné dveře s horním nosným profilem
# Top Line 1

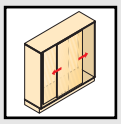

**Top Line 1**
pro 2 nebo 3 vložené dveře

- Nosnost max. 50 kg/křídlo
- Nosnost max. 75 kg/křídlo
  s tandemovým vozíkem

- Horní plastové kladky mají kuličková ložiska. Velký průměr kladek a jejich vypouklý tvar umožňují lehký a klidný chod dveří.
- Horní profil se upevňuje na půdu skříně za krycí lištu. Vozíky se na dveře montují pomocí speciálních šroubů. Pojistný šroub zabraňuje vysazení dveří.
- Tlumící dorazy brzdí dveře a drží je zavřené v koncové poloze. Při použití středové zarážky se mohou přední dveře posouvat na obě strany.
- Distanční díly s tlumiči vymezují minimální vzájemný odstup křídel dveří a zabraňují tak poškození úchytek.

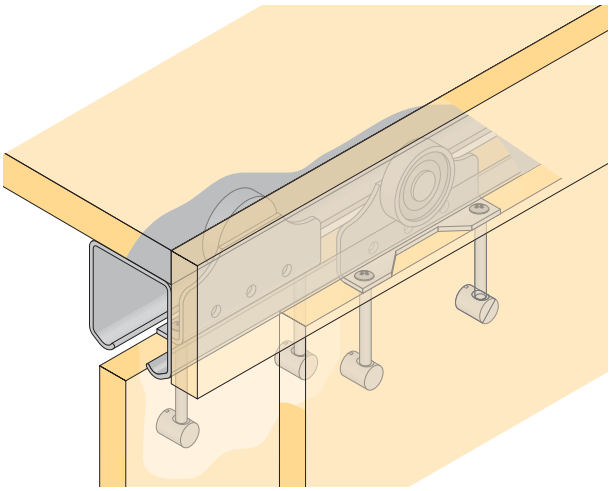

**Top Line 1 – max. nosnost 50 kg/křídlo**

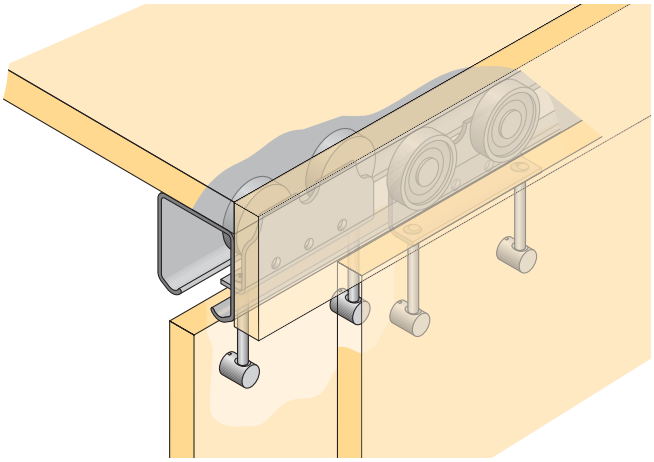

**Top Line 1 – max. nosnost 75 kg/křídlo s tandemovým vozíkem**

**Jako dolní vedení dveří je možno použít kování STB 11, STB 12, STB 15 nebo STB 35:**

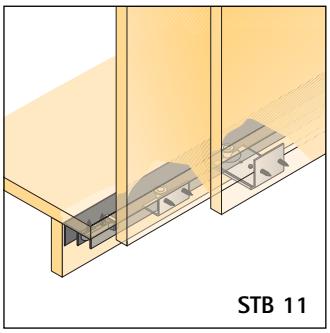


**Pro hluboký sokl**

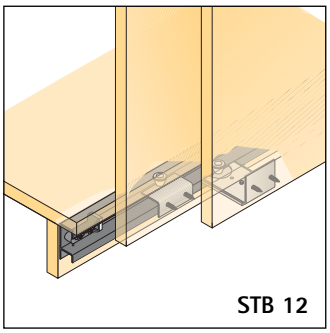


**Pro mělký sokl**

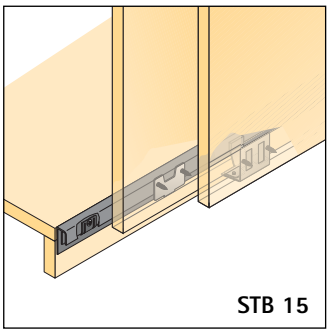


**Pro souběžný sokl**

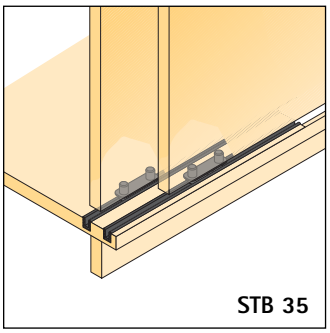


**Pro vložené dveře**

# Kování pro posuvné dveře s horním nosným profilem Top Line 1

| Položka | Obj. číslo 2-křídlové | 3-křídlové | Balení |
|---|---|---|---|
| **Sada horního zavěšení Top Line 1** | | | |
| • Nosnost 50 kg/křídlo | | | |
| • Bez horního profilu | **0 045 076** | **0 045 077** | 1 sada |
| **Horní nosný profil Top Line 1** | | | |
| • Délka 6000 mm | **0 045 097** | | 4 |
| 3000 mm | **0 071 113** | | 4 |
| • Hliník | | | |

Jednotlivé díly viz strana 4.1.48

| | | | |
|---|---|---|---|
| **Sada horního zavěšení Kování pro posuvné dveře Top Line 1** | | | |
| • Nosnost 75 kg/křídlo | | | |
| • Bez horního profilu | **0 045 078** | **0 045 079** | 1 sada |
| **Horní nosný profil Top Line 1** | | | |
| • Délka 6000 mm | **0 045 097** | | 4 |
| 3000 mm | **0 071 113** | | 4 |
| • Hliník | | | |

Jednotlivé díly viz strana 4.1.48

| | | | |
|---|---|---|---|
| **Sada dolního vedení STB 11** | **0 045 080** | **0 045 081** | 1 sada |
| • Bez dolního profilu | | | |
| **Dolní profil STB 11** | | | |
| • Délka 6000 mm | **0 046 419** | | 4 |
| 3000 mm | **0 071 117** | | 4 |
| • Hliník | | | |
| **Sada dolního vedení STB 12** | **0 045 082** | **0 045 083** | 1 sada |
| • Bez dolního profilu | | | |
| **Dolní profil STB 12** | | | |
| • Délka 6000 mm | **0 046 420** | | 4 |
| 3000 mm | **0 071 116** | | 4 |
| • Hliník | | | |
| **Sada dolního vedení STB 15** | **0 045 199** | **0 045 200** | 1 sada |
| • Bez dolního profilu | | | |
| **Dolní profil STB 15** | | | |
| • Délka 6000 mm | **0 045 201** | | 4 |
| 3000 mm | **0 071 115** | | 4 |
| • Hliník | | | |
| **Dolní vedení STB 35** | | | |
| **Vodič** | | | |
| • Hnědý plast | **0 025 119** | | 100 |
| **Dolní profil STB 35** | | | |
| • Délka 3500 mm | | | |
| • Plast bílý | **0 046 789** | | 25 |
| hnědý | **0 046 790** | | 25 |
| plast béžový | **0 046 791** | | 25 |

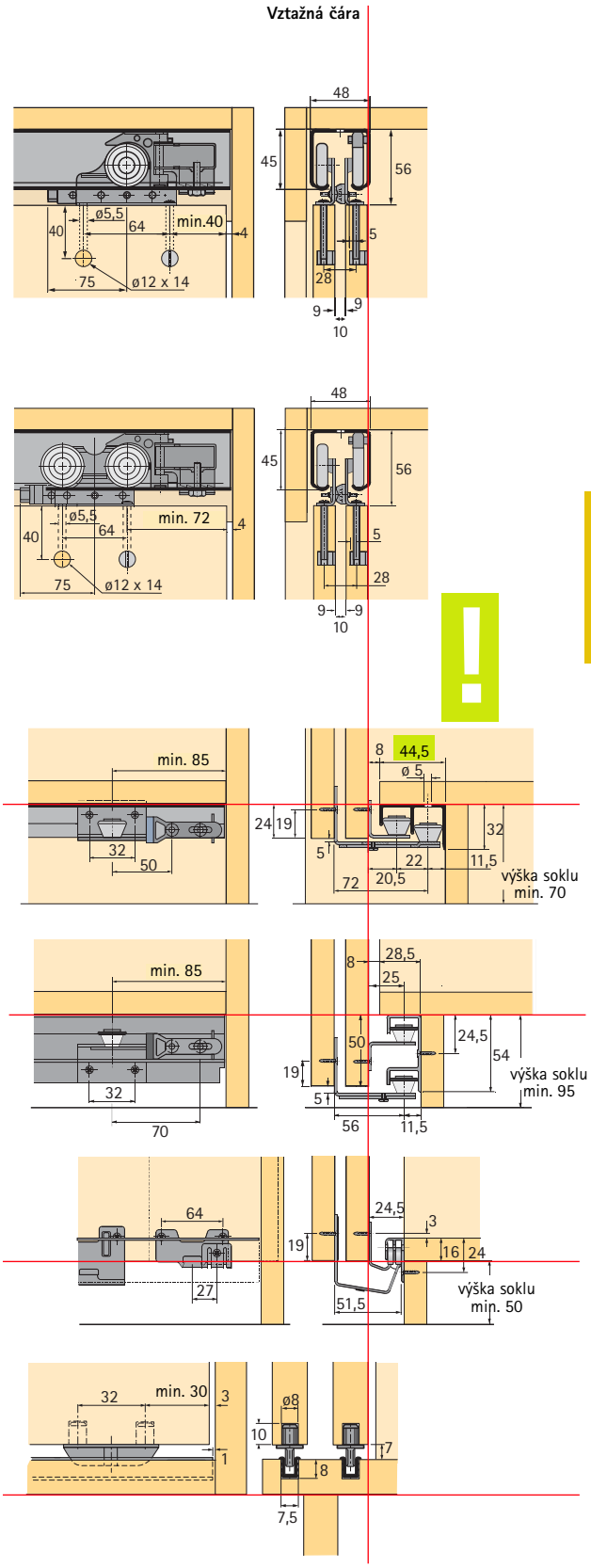

# Kování pro posuvné dveře s horním nosným profilem
# Top Line 1
# Jednotlivé součásti

**Horní nosný profil Top Line 1**

- Délka 6000 mm/3000 mm
- Hliník

**Sada Top Line 1 obsahuje:**

**Vozík Top Line 1**

- Nosnost 50 kg/křídlo
- Kladka z plastu s ocelovým kuličkovým ložiskem
- Ocel pozinkovaná

| 2 dveře ks | 3 dveře ks |
|---|---|
| 4 | 6 |

**Tandemový vozík Top Line 1**

- Nosnost 75 kg/křídlo
- Kladka z plastu s ocelovým kuličkovým ložiskem
- Ocel pozinkovaná

| 2 dveře ks | 3 dveře ks |
|---|---|
| 4 | 6 |

**Stavitelný doraz**

- S pružnou zarážkou, dovírání s brzdou
- Ocel chromátovaná

| 2 dveře ks | 3 dveře ks |
|---|---|
| 2 | 2 |

**Upevňovací prvky pro vozík**
**Speciální šroub M5 x 48 mm**

- Ocel chromátovaná

**Spojovací kostky ø 12 x 14 mm**

- Ocel chromátovaná

| 2 dveře ks | 3 dveře ks |
|---|---|
| po 8 | po 12 |



**Středová zarážka**

- Pro přední dveře
- Plast

| 2 dveře ks | 3 dveře ks |
|---|---|
| – | 1 |

**Distanční díl s tlumičem**

- Pro zadní dveře
- Ocel pozinkovaná

| 2 dveře ks | 3 dveře ks |
|---|---|
| 1 | 2 |

**Pojistný šroub proti vyvěšení**

- Ocel chromátovaná

| 2 dveře ks | 3 dveře ks |
|---|---|
| 4 | 6 |

**Upevňovací prvek**

- Výškové seřízení
- Upevňovací šroub, výškově seřiditelný pro vozík Top Line 1

**Sada obsahuje:**

1 seřizovací šroub M5 x 44,5 mm
1 šestihrannou matice M5
1 speciální šroub M5 x 22 mm

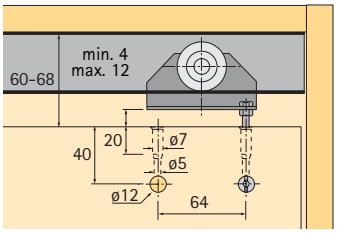


| Obj. číslo | Balení |
|---|---|
| **0 023 994** | 1/50 sad |

## Montáž profilu

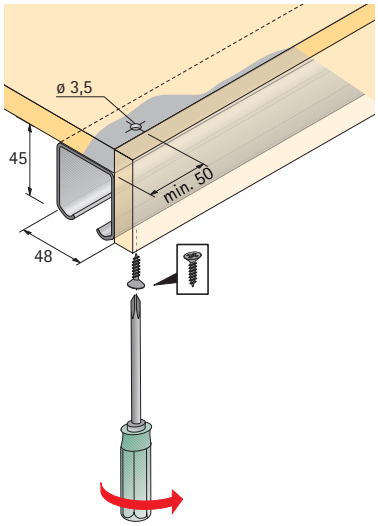


3

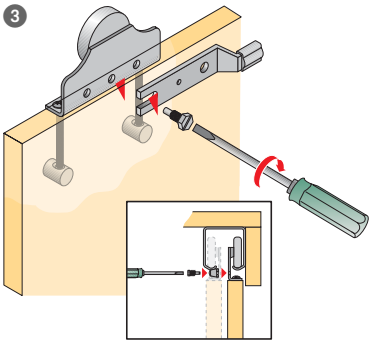

## Příprava dveří

1

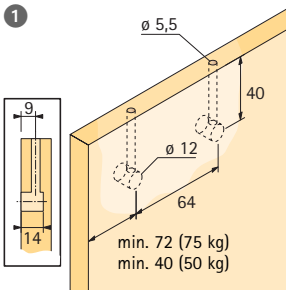


2

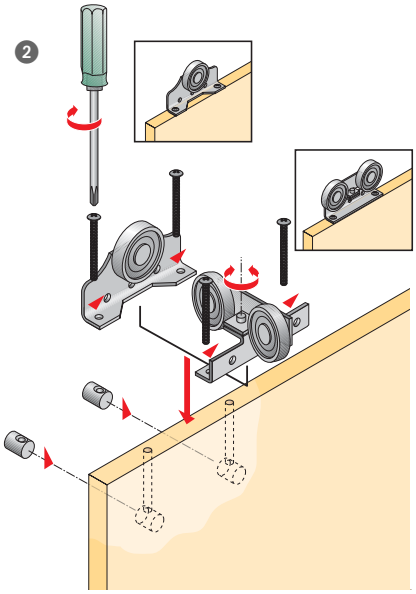

4

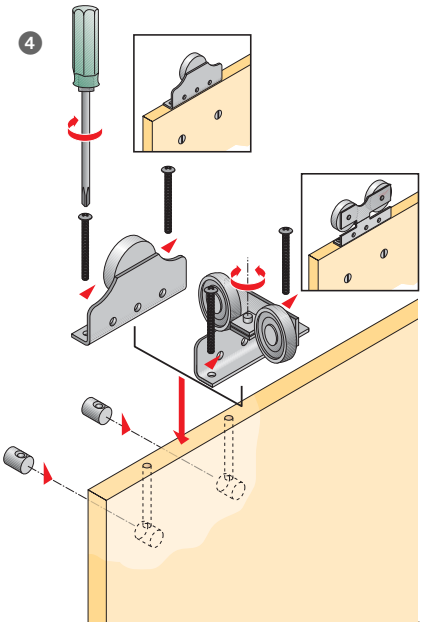

## Montáž dveří

1

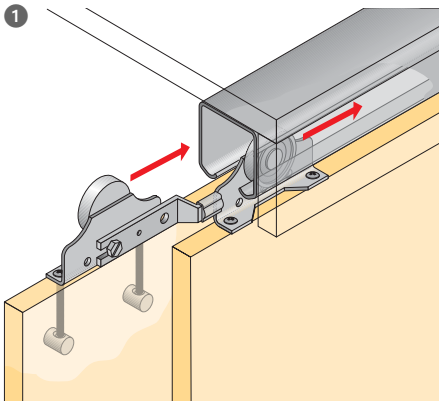

2

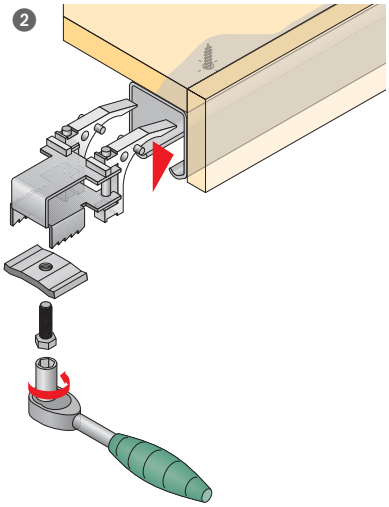

3

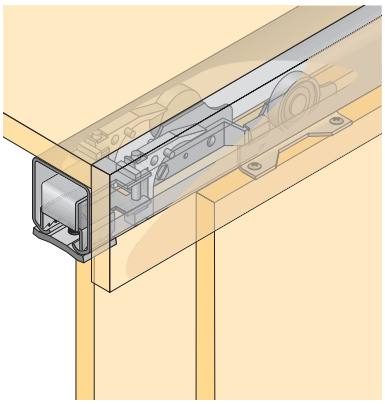

# Kování pro posuvné dveře s horním nosným profilem Top Line 110 a Top Line 112

# Design bez hranic

Kování Top Line 110 a Top Line 112 se hodí pro malé i velké dveře nejrůznějších formátů a tvarů, nechává volnou ruku při výběru materiálu dveří a je univerzálně použitelné.

Výborné řešení - sotva viditelné kluzné pouzdro umožňuje spolehlivé vedení lehčích křídel i bez použití dolního profilu.

- Pro 2 posuvné dveře
- Vložená konstrukce
- Volitelně lze kombinovat s tlumením Silent System
- Pro dveře dřevěné nebo s hliníkovým i dřevěným rámem
- Kluzné dolní vedení
- Lze kombinovat s dolními vedeními STB 11, 12, 15 a 35

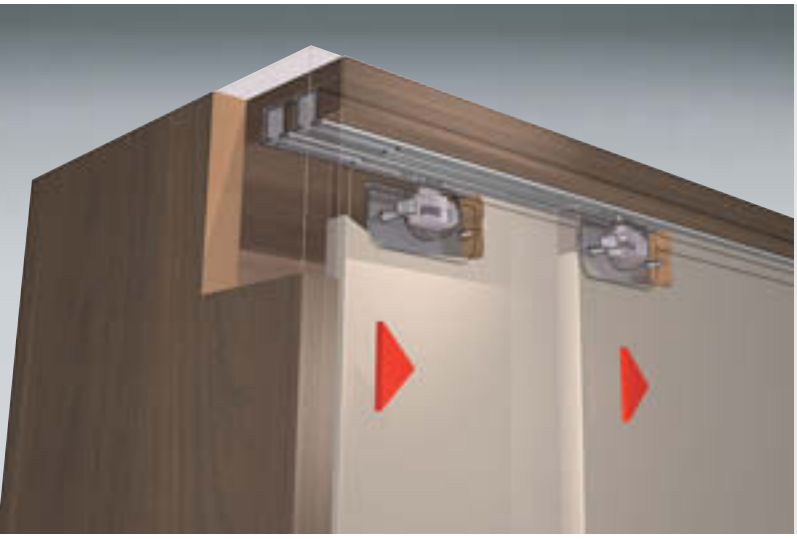

**Technické informace ve zkratce:**

- Hmotnost dveří max. 20 kg/dveře (Top Line 110)
  Hmotnost dveří max. 10 kg/dveře (Top Line 112)
- Výška dveří max. 2000 mm (Top Line 110)
  Výška dveří max. 1500 mm (Top Line 112)
- Šířka dveří od 500 mm (Top Line 110)
  Šířka dveří od 650 mm (Top Line 112)
- Beznářaďové výškové seřízení
- Min. tloušťka půdy:
  19 mm (Top Line 110)
  16 mm (Top Line 112)

# Kování pro posuvné dveře s horním nosným profilem
# Top Line 110
# Jednotlivé součásti

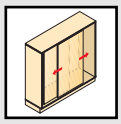
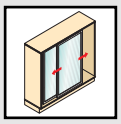

**Horní nosný profil Top Line 110**

- Délka 3000 mm
- Hliník stříbřitě eloxovaný

| Obj. číslo | Balení |
|---|---|
| **9 040 230** | 4 |

---

**Sada Top Line 110 pro 1 skříň se 2 posuvnými dveřmi**

| Obj. číslo | Balení |
|---|---|
| **0 045 317** | 1 sada |

**Sada obsahuje:**

**Vozík**

- S integrovaným výškovým seřízením
- Šedý plast

| ks |
|---|
| 4 |

**Adaptér pro dřevěné dveře**

- Zinkovaná ocel

| ks |
|---|
| 4 |

**Doraz**

- Se seřizovacím šroubem
- Šedý plast

| ks |
|---|
| 4 |

**Vodící díl**

- Pro dřevěné dveře
- Plast

| ks |
|---|
| 1 sada |

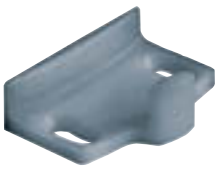

**Vodící díl**

- Pro dveře s hliníkovým rámem
- Šedý plast

| ks |
|---|
| 2 |

---

**Tlumení Silent System**
**pro Top Line 110**

- Použití pouze v kombinaci s dřevěnými dvířky nebo dvířky s dřevěným rámem
- Max. hmotnost dveří: 20 kg/dveře

**Sada obsahuje:**
2 tlumící jednotky, pravou a levou, šedý plast
2 aktivátory, šedý a černý plast

| Obj. číslo | Balení |
|---|---|
| **9 079 731** | 1 sada |

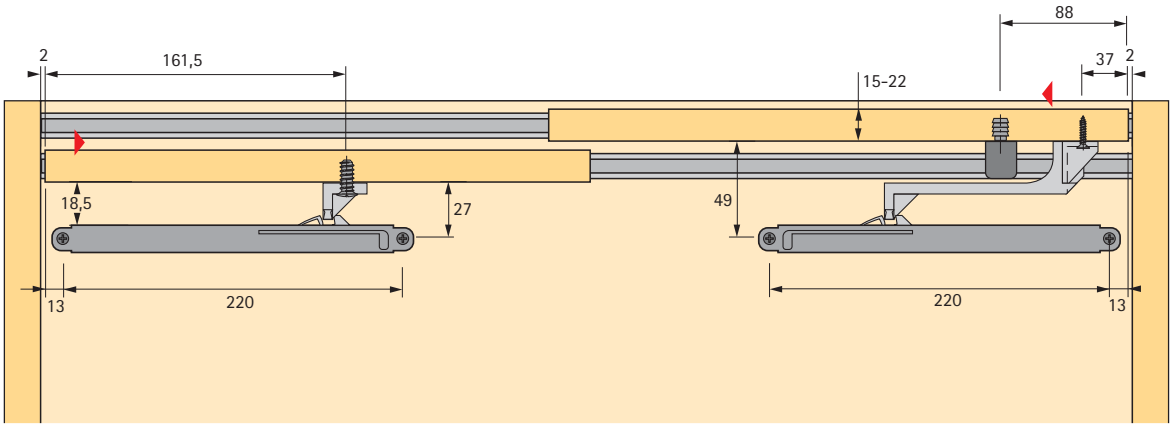
88
2
161,5
15-22
37
2
18,5
27
49
13
220
220
13

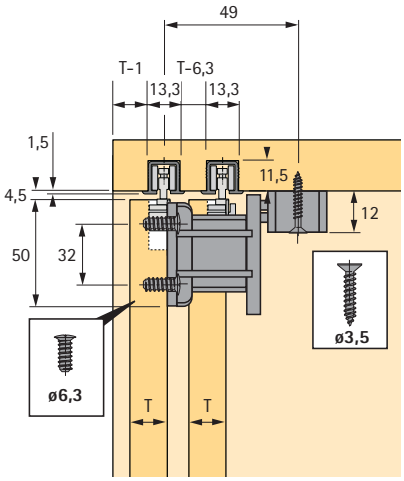
49
T-1
T-6,3
13,3
13,3
1,5
11,5
4,5
12
50
32
ø3,5
ø6,3
T
T

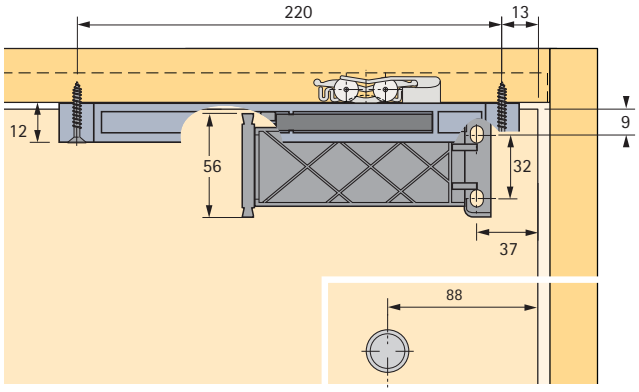
220
13
12
9
56
32
37
88

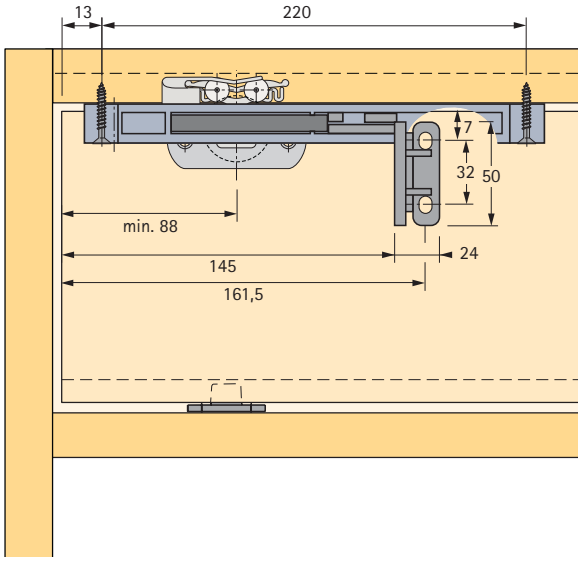
13
220
7
32
50
min. 88
24
145
161,5

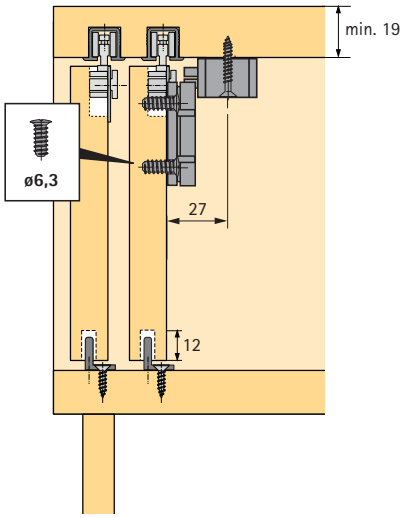
min. 19
ø6,3
27
12

# Kování pro posuvné dveře s horním nosným profilem Top Line 112
# Jednotlivé součásti

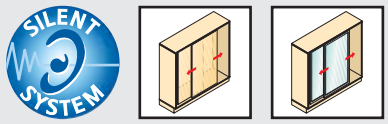


**Horní nosný profil Top Line 112**

- Délka 3000 mm
- Hliník

| Obj. číslo | Balení |
|---|---|
| **0 044 798** | 4 |

---

**Sada Top Line 112 pro 1 skříň se 2 posuvnými dveřmi**

| Obj. číslo | Balení |
|---|---|
| **0 045 529** | 1 sada |

**Sada obsahuje:**

**Vozík**

- S integrovaným výškovým seřízením
- Šedý plast

| ks |
|---|
| 4 |

**Adaptér pro dřevěné dveře**

- Zinkovaná ocel

| ks |
|---|
| 4 |

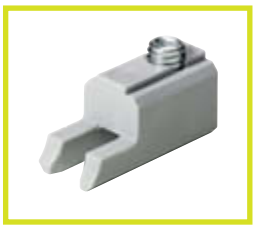

**Doraz**

- Se seřizovacím šroubem
- Šedý plast

| ks |
|---|
| 4 |

**Vodící díl**

- Pro dřevěné dveře
- Plast

| ks |
|---|
| 1 sada |

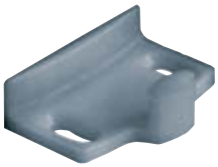

**Vodící díl**

- Pro dveře s hliníkovým rámem
- Šedý plast

| ks |
|---|
| 2 |

---

**Tlumení Silent System pro Top Line 112**

- Použití pouze v kombinaci s dřevěnými dvířky nebo dvířky s dřevěným rámem
- Max. hmotnost dveří: 10 kg/dveře

**Sada obsahuje:**
2 tlumící jednotky, pravou a levou, šedý plast
2 aktivátory, šedý a černý plast

| Obj. číslo | Balení |
|---|---|
| **9 079 731** | 1 sada |

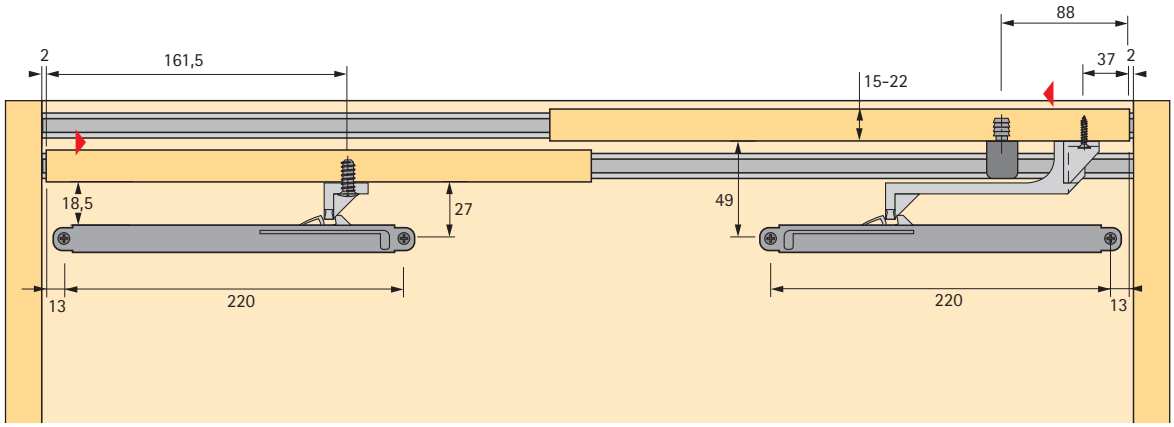
88
2
161,5
37
2
15-22
18,5
27
49
13
220
220
13

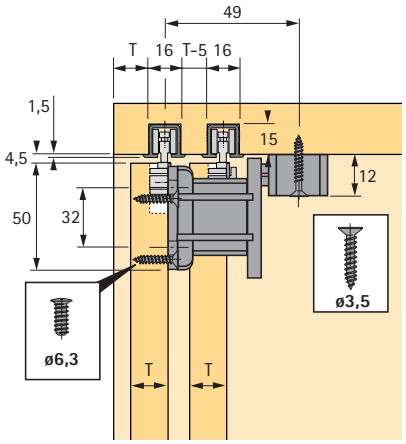
49
T
16
T-5
16
1,5
15
4,5
12
50
32
ø3,5
ø6,3
T
T

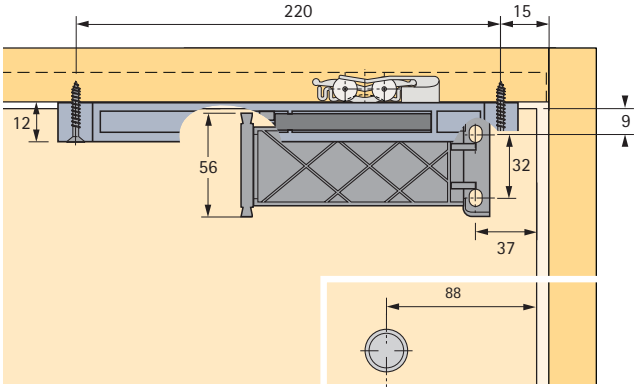
220
15
12
9
56
32
37
88

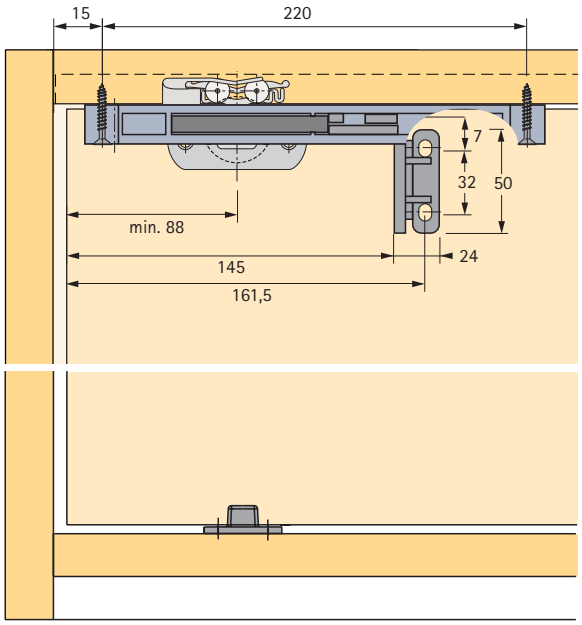
15
220
7
32
50
min. 88
24
145
161,5

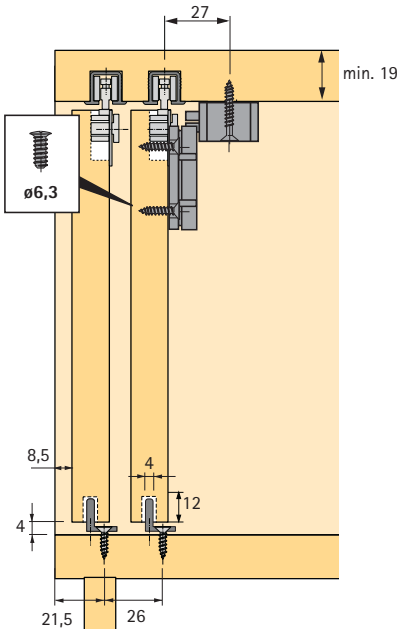
27
min. 19
ø6,3
8,5
4
12
4
21,5
26

# Kování pro posuvné dveře s horním nosným profilem Top Line 1200, 1210, 1230

# Členění prostoru snadno a rychle

Systém posuvných dveří Top Line 1200, Top Line 1210, Top Line 1230 umožňuje např. rozčlenit místnost nebo uzavřít šatnu, pracovnu, domácí kancelář atd.

Vhodné k použití jako posuvná dělicí příčka v hotelu, ložnici, kanceláři, obýváku atd. Posuvné dveře s jedním křídlem a nosností až 125 kg (Top Line 1230) vyřeší různé konstrukční požadavky.

Robustní kování se postará o snadný a plynulý pohyb těžkých dveří.

- Pro posuvné dveře
- Vložená konstrukce
- Pro dveře dřevěné nebo s dřevěným rámem
- Kluzné dolní vedení s trnem
- S výškovým seřízením

**Technické informace ve zkratce:**

- Hmotnost dveří:
  max. 45 kg/dveře (Top Line 1200)
  max. 80 kg/dveře (Top Line 1210)
  max. 125 kg/dveře (Top Line 1230)
- Tloušťka dveří
  od 19 mm (Top Line 1200)
  od 25,4 mm (Top Line 1210, 1230)

# Kování pro posuvné dveře s horním nosným profilem Top Line 1200

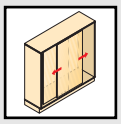

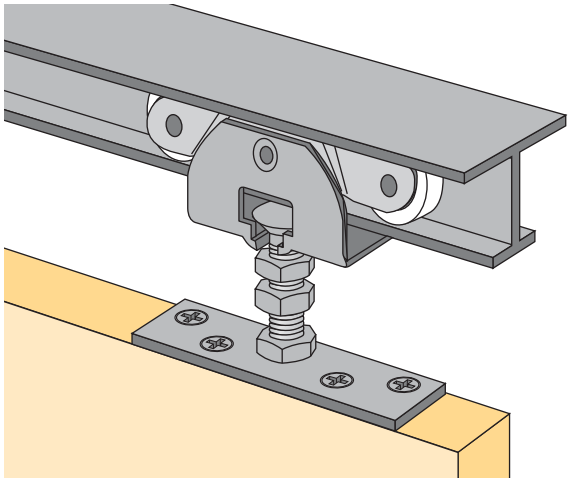

- Pro vložené dveře
- Hmotnost dveří max. 45 kg
- Tloušťka dveří od 19 mm
- S výškovým seřízením

## Horní nosný profil Top Line 1200

- Předvrtaný
- Délka 3000 mm
- Hliník

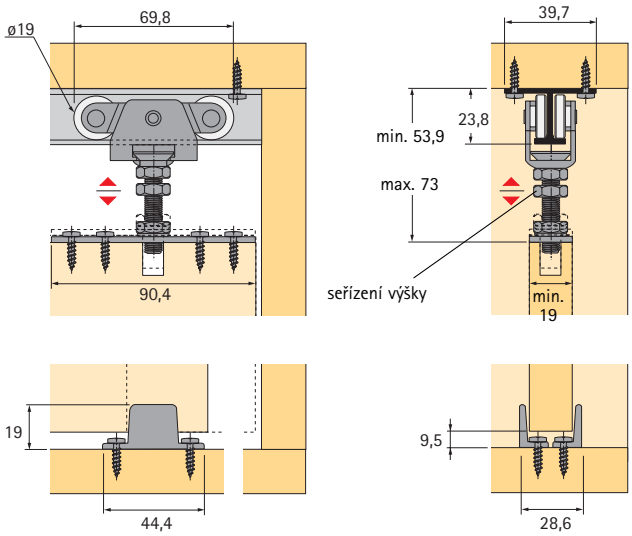


| Obj. číslo | Balení |
|---|---|
| 0 048 291 | 5 |

## Sada Top Line 1200

| Obj. číslo | Balení |
|---|---|
| 0 048 293 | 1 sada |

**Sada obsahuje:**

**Vozík**

- Ocel s nylonovými kolečky

| ks |
|---|
| 2 |

**Vodící díl**

- Bílý plast

| ks |
|---|
| 2 |

**Montážní podložka**

- Ocel

| ks |
|---|
| 2 |

**Zarážka**

- Ocel s gumovým dorazem

| ks |
|---|
| 2 |

# Kování pro posuvné dveře s horním nosným profilem Top Line 1210

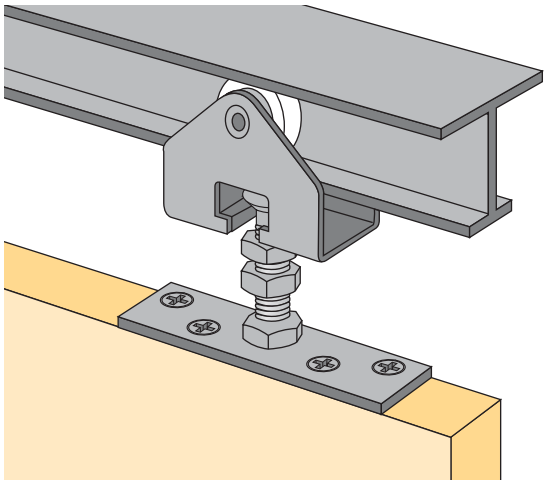

- Pro vložené dveře
- Hmotnost dveří max. 80 kg
- Tloušťka dveří od 25,4 mm
- S výškovým seřízením

## Horní nosný profil Top Line 1210/1230

- Předvrtaný
- Délka 3000 mm
- Hliník

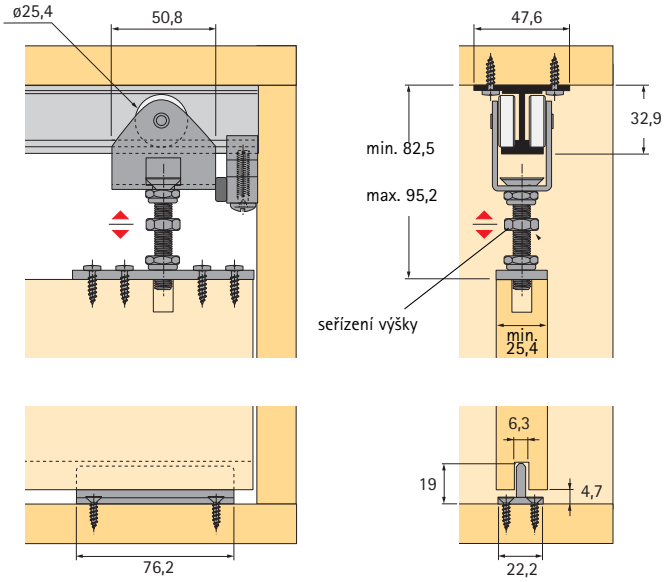


| Obj. číslo | Balení |
|---|---|
| 0 048 292 | 5 |

## Sada Top Line 1210

| Obj. číslo | Balení |
|---|---|
| 0 048 294 | 1 sada |

### Sada obsahuje:

**Vozík**

- S připevňovací patkou
- Ocel s nylonovými kolečky

| ks |
|---|
| 2 |

**Vodící díl**

- Zinek

| ks |
|---|
| 1 |

**Zarážka**

- S gumovým dorazem
- Hliník

| ks |
|---|
| 2 |

# Kování pro posuvné dveře s horním nosným profilem Top Line 1230

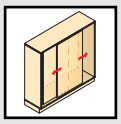

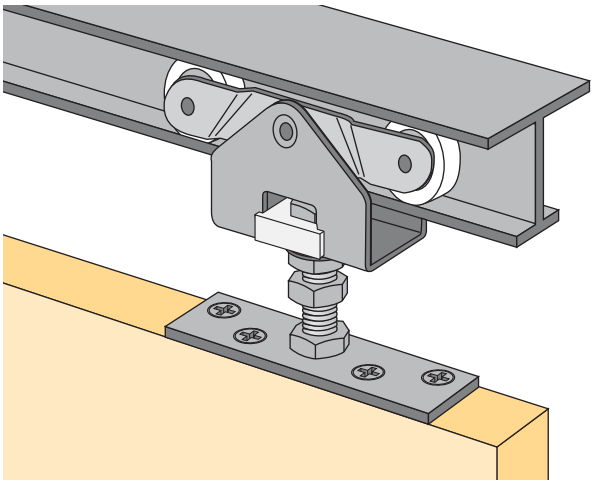

- Pro vložené dveře
- Hmotnost dveří max. 125 kg
- Tloušťka dveří od 25,4 mm
- S výškovým seřízením

## Horní nosný profil Top Line 1210/1230

- Předvrtaný
- Délka 3000 mm
- Hliník

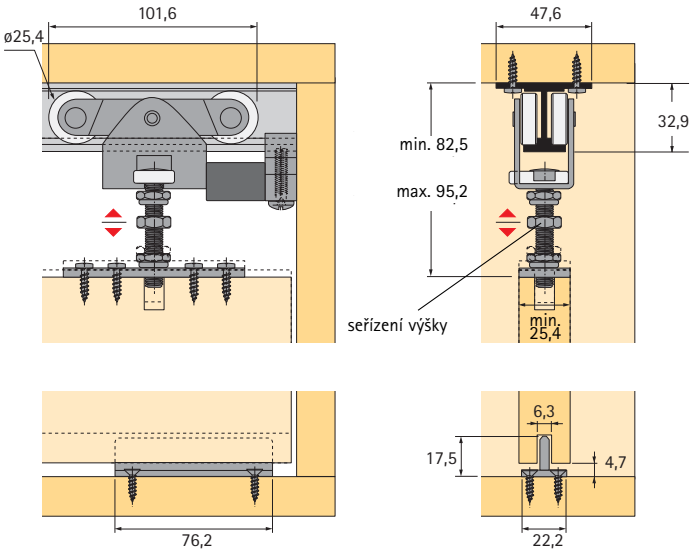


| Obj. číslo | Balení |
|---|---|
| 0 048 292 | 5 |

## Sada Top Line 1230

| Obj. číslo | Balení |
|---|---|
| 0 048 295 | 1 sada |

**Sada obsahuje:**

**Vozík**

- S připevňovací patkou
- Ocel s nylonovými kolečky

| ks |
|---|
| 2 |

**Vodící díl**

- Zinek

| ks |
|---|
| 1 |

**Zarážka**

- S gumovým dorazem
- Hliník

| ks |
|---|
| 2 |

| | Slide Line 55<br>Slide Line 56 | Slide Line 66 | Slide Line 97 |
|---|---|---|---|
| Strana č. | 4.2.2 - 4.2.11 | 4.2.12 - 4.2.21 | 4.2.22 - 4.2.27 |
| | | | |
| Popis | Kování | Kování | Kování |
| | pro posuvné dveře se dvěmi dolními nosnými profily | pro posuvné dveře s dolním nosným jednodráhovým profilem | pro skleněné posuvné dveře s dolním nosným dvoudráhovým profilem |
| Počet drah | 2 | 1 | 2 |
| Pohyb křídla | horizontální | horizontální | horizontální |
| Konstrukce | vložené | naložené | vložené |
| Hmotnost dveří | Slide Line 55 | max. 10 kg | max. 50 kg |
| | • Max. 15 kg s plastovým profilem<br>• Max. 30 kg s hliníkovým profilem<br><br>Slide Line 56<br>• Max. 40 kg | | |
| Materiál dveří / rámu | Dřevo | Dřevo nebo sklo | Sklo |
| | | Dřevo nebo hliník | |
| Materiál nosného profilu | Plast nebo hliník | Hliník | Hliník |
| Tlumení Silent System | Volitelně | – | – |

# Kování pro posuvné dveře s dolním nosným profilem
# Slide Line 55
# Slide Line 56

# Kování pro posuvné dveře k okamžitému použití

Kování pro posuvné dveře Slide Line 55 a Slide Line 56 jsou univerzálně použitelná, mají jednoduchou konstrukci předpokládající každodenní použití.

Montáž je velmi snadná: do půdy a dna skříně se vyfrézují dvě a dvě drážky, do kterých se zamáčknou na míru zkrácené plastové profily. Křídlo dveří se do dolního profilu nasadí vodícími jazýčky vozíků.

- Lze použít v kanceláři i obývacím nábytku pro malé až středně velké dveře
- Dveře vložené
- 2-dráhové, s dolním nosným profilem
- Pro dřevěné dveře
- Volitelně lze kombinovat s tlumením Silent System

**Technické informace ve zkratce:**

Slide Line 55
- Hmotnost dveří max. 30 kg s hliníkovými profily
- Hmotnost dveří max. 15 kg s plastovými profily
- Vodící díl s odpruženou západkou umožňuje snadnou montáž a demontáž
- Výškové seřízení ± 1 mm na vozíku

Slide Line 56
- Hmotnost dveří max. 40 kg
- Hliníkové nosné a vodící profily

# Kování pro posuvné dveře s dolním nosným profilem
# Slide Line 55
# Jednotlivé součásti

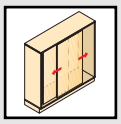

### Horní a dolní profil

- Pro max. hmotnost dveří do 15 kg
- Délka 4000 mm
- Plast

| Povrchová úprava | Obj. číslo | Balení |
|---|---|---|
| bílá | **0 025 120** | 30 |
| hnědá | **0 025 121** | 30 |
| béžová | **0 025 660** | 30 |
| šedá | **0 061 546** | 30 |
| černá | **0 066 900** | 30 |

### Horní a dolní profil, 2-dráhové

- Pro max. hmotnost dveří do 15 kg
- Délka 2000 mm
- Plast

| Povrchová úprava | Obj. číslo | Balení |
|---|---|---|
| bílá | **0 001 468** | 1 |
| hnědá | **0 001 469** | 1 |

### Horní a dolní profil

- Pro max. hmotnost dveří do 30 kg
- Délka 4000 mm
- Hliník

| Povrchová úprava | Obj. číslo | Balení |
|---|---|---|
| stříbřitě eloxovaná | **1 079 090** | 4 |
| tmavě eloxovaná | **0 070 961** | 4 |

### Vodící díl s pružinou

- Na 1 dveře jsou potřeba 2 vodící díly
- Plast

| Položka | Povrchová úprava | Obj. číslo | Balení |
|---|---|---|---|
| 1 Vodicí díl | hnědá | **0 025 123** | 1/100 |
| 2 Vodící díl se zešikmeným jazýčkem | černá | **0 043 662** | 1/100 |

### Vozík k našroubování

- Výškově seřiditelný
- Kladky z plastu s dvojitě uloženou osou
- Na 1 dveře jsou potřeba 2 vozíky
- Hnědý plast

| Max. hmotnost dveří | Obj. číslo | Balení |
|---|---|---|
| 15 kg | **0 025 122** | 1/100 |
| 30 kg | **0 070 962** | 1/100 |

### Vozík k zalisování

- Pro max. hmotnost dveří 15 kg
- Na 1 dveře jsou potřeba 2 vozíky
- Hnědý plast

| Obj. číslo | Balení |
|---|---|
| **0 046 641** | 1/100 |

### Doraz dveří k zalisování

- Pro max. hmotnost dveří do 15 kg
- Pro skříň s 2 dveřmi je třeba 1 doraz/distanční díl
- Hnědý plast

| Obj. číslo | Balení |
|---|---|
| **0 047 392** | 1/100 |

### Doraz a distanční díl k našroubování

- Pro max. hmotnost dveří do 30 kg
- Pro skříň s 2 dveřmi je třeba 1 doraz/distanční díl
- Ocel pozinkovaná

| Obj. číslo | Balení |
|---|---|
| **0 070 963** | 1/100 |

### Tvrdokovový vrták (HM) pro vodící díl a doraz k zalisování

- Dřík průměr 10 mm, válcový
- Pouze pro stojanové a ruční vrtačky

| Vrtáky HM pro | Průměr vrtání mm | Obj. číslo | Balení |
|---|---|---|---|
| Horní a dolní vozík | 30 | **0 046 072** | 1 |
| Typ naložení | 10 | **0 046 079** | 1 |

**Tlumení Silent System pro Slide Line 55**

- Použití pouze v kombinaci s dřevěnými dvířky nebo dvířky s dřevěným rámem (minimální šířka rámu 55 mm)
- Max. hmotnost dveří 20 kg/dveře
- Max. výška dveří 900 mm
- Pro tloušťku dveří 15 - 22 mm
- Šedý plast

**Sada obsahuje:**
2 tlumící jednotky, pravou a levou
2 aktivátory
– 1 krátký aktivátor (zadní křídlo)
– 1 dlouhý aktivátor (přední křídlo)

| Obj. číslo | Balení |
|---|---|
| **9 079 731** | 1 sada |

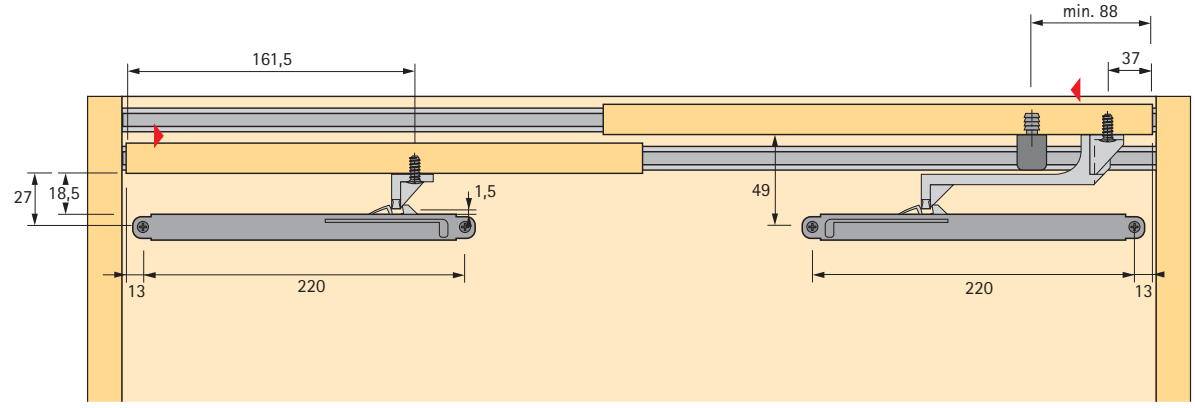


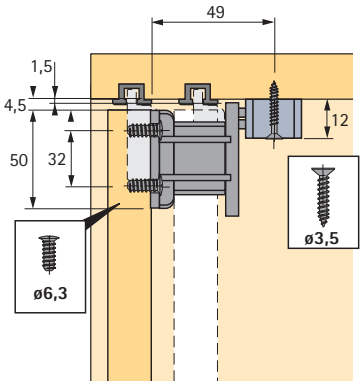


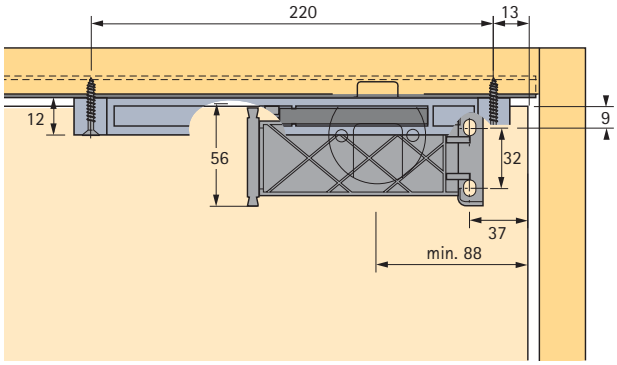


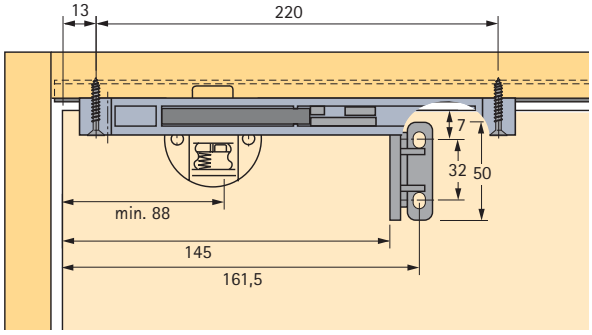


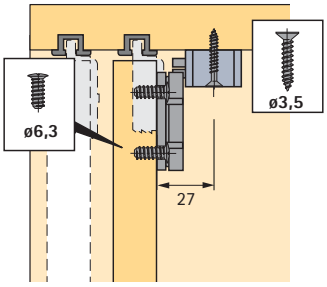

# Kování pro posuvné dveře s dolním nosným profilem
# Slide Line 55 bez Silent System
# Montážní návod

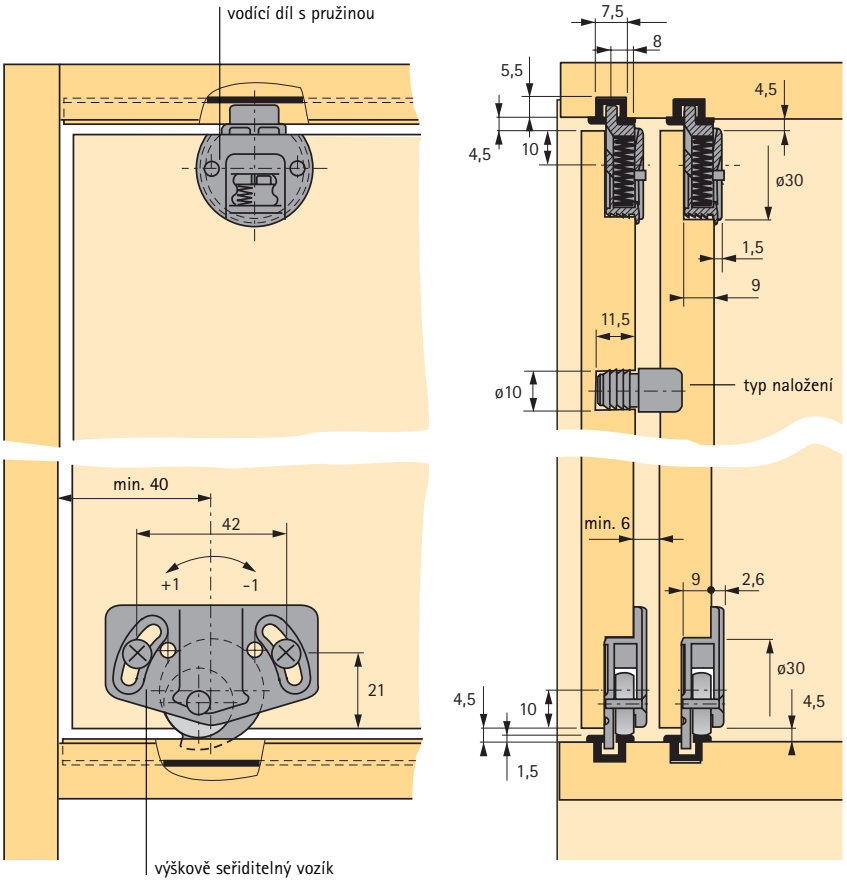


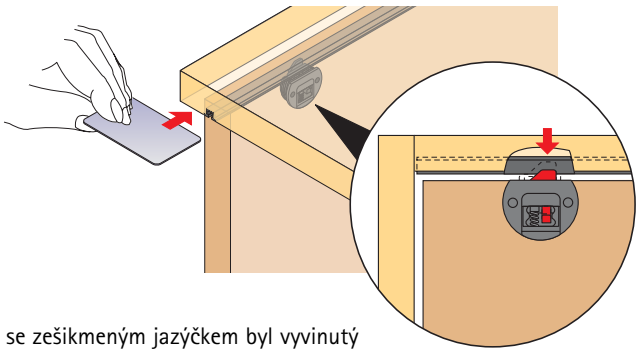

Nový vodící díl se zešikmeným jazýčkem byl vyvinutý speciálně pro demontáž dveří zepředu. Ta je nutná, pokud nám konstrukce skříně neumožňuje volný přístup ke dveřím zezadu.

Plochým a tenkým předmětem (např. nožem či platební kartou atd.) zatlačíme odpružené jazýčky a uvolněné dveře jednoduše vyjmeme. Tím se uvolní přístup pro demontáž zadních dveří.

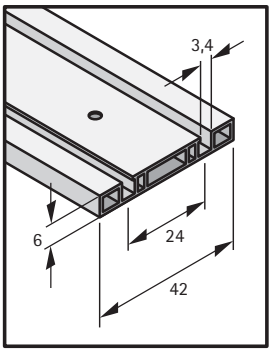


Horní a dolní vodící profil, dvoudráhový, k našroubování

### Montáž horního a dolního profilu

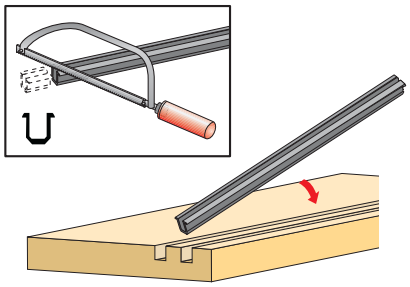

### Příprava dveří

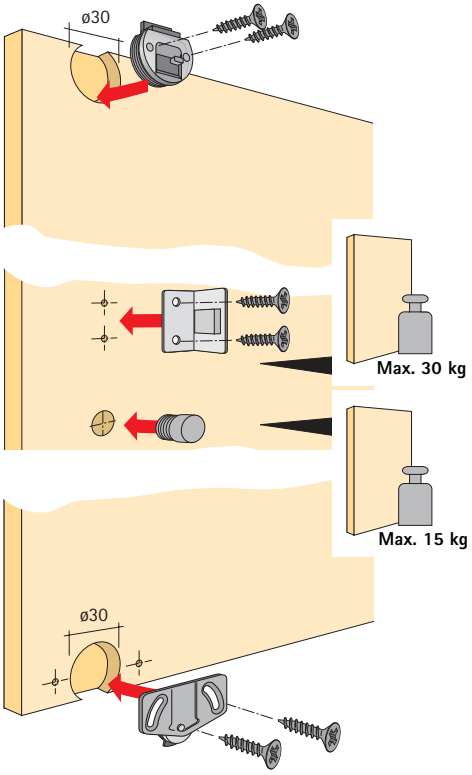


### Montáž dveří

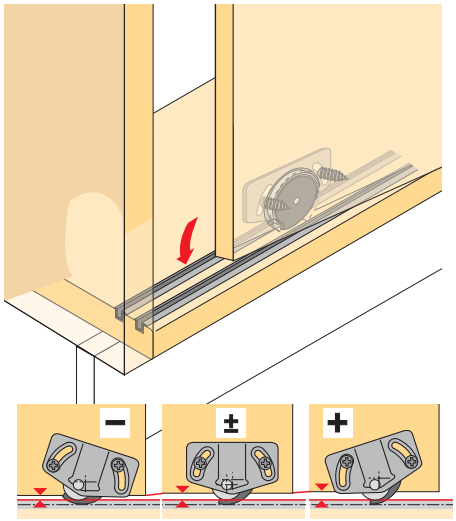


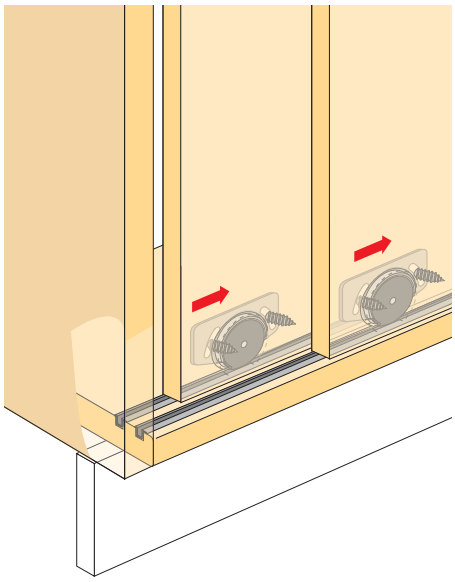

### Demontáž dveří

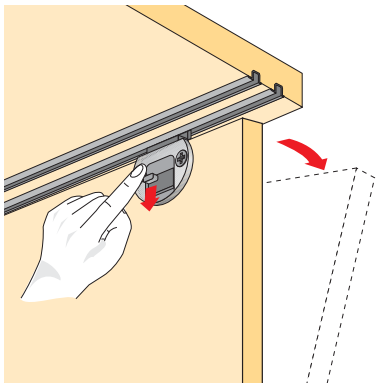

# Kování pro posuvné dveře s dolním nosným profilem
# Slide Line 56
# Jednotlivé součásti

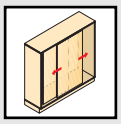

**Horní a dolní profil**

- Hliník

| Povrchová úprava | Délka mm | Obj. číslo | Balení |
|---|---|---|---|
| stříbřitě eloxovaná | 6000 | **0 046 788** | 4 |
| stříbřitě eloxovaná | 3000 | **0 071 110** | 4 |
| tmavě eloxovaná | 6000 | **0 047 221** | 4 |
| tmavě eloxovaná | 3000 | **0 071 109** | 4 |

**Sada Slide Line 56**

| Pro 1 skříň se | Obj. číslo | Balení |
|---|---|---|
| 2 posuvnými dveřmi | **0 045 234** | 1 sada |
| 3 posuvnými dveřmi | **0 045 235** | 1 sada |

**Sada obsahuje:**

**Vozík**

- Plastová kladka s kuličkovým ložiskem
- Ocel pozinkovaná/plast

| 2 křídlové dveře | 3 křídlové dveře |
|---|---|
| 4 | 6 |

**Vodicí díl**

- Ocel pozinkovaná/plast

| 2 křídlové dveře | 3 křídlové dveře |
|---|---|
| 4 | 6 |

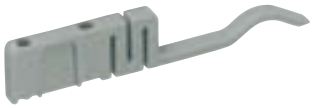

**Koncový doraz**

- Pro pravé a levé dveře
- Upevnění vruty průměr 3,5 x 30 se zápustnou hlavou mm
- Šedý plast

| 2 křídlové dveře | 3 křídlové dveře |
|---|---|
| 2 | 2 |

**Středová zarážka pro přední dveře**

- Béžový plast

| 2 křídlové dveře | 3 křídlové dveře |
|---|---|
| - | 1 |

**Distanční díl**

- Hnědý plast

| 2 křídlové dveře | 3 křídlové dveře |
|---|---|
| 2 | 3 |

**Tlumení Silent System pro Slide Line 56**

- Použití pouze v kombinaci s dřevěnými dvířky nebo dvířky s dřevěným rámem (minimální šířka rámu 55 mm)
- Max. hmotnost dveří 20 kg/dveře
- Max. výška dveří 900 mm
- Pro tloušťku dveří 15 - 22 mm
- Šedý plast

**Sada obsahuje:**
2 tlumící jednotky, pravou a levou
2 aktivátory
– 1 krátký aktivátor (zadní křídlo)
– 1dlouhý aktivátor (přední křídlo)

| Obj. číslo | Balení |
|---|---|
| **9 079 731** | 1 sada |

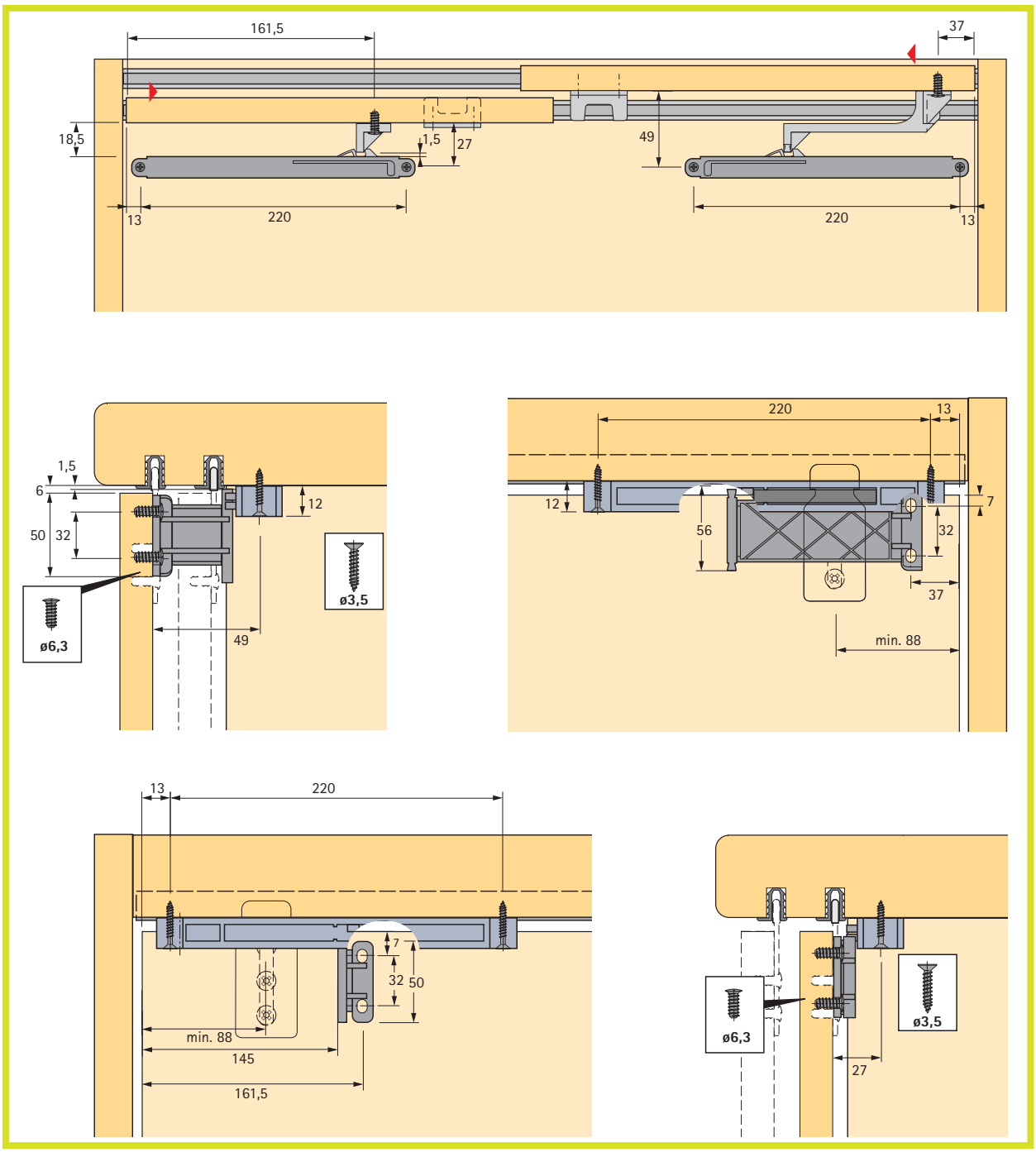

# Kování pro posuvné dveře s dolním nosným profilem Slide Line 56 bez Silent System
# Montážní návod

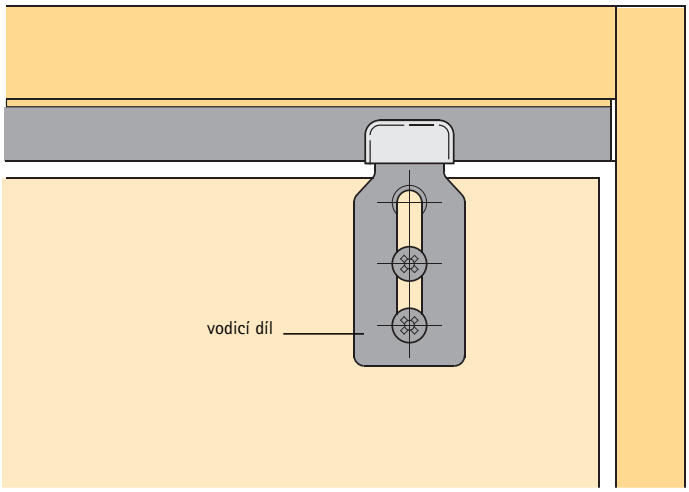


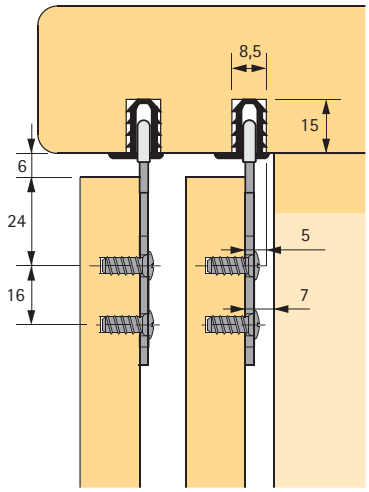


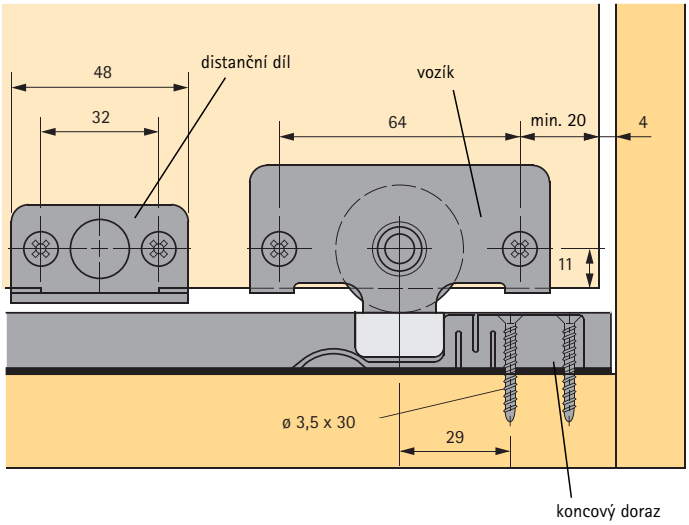


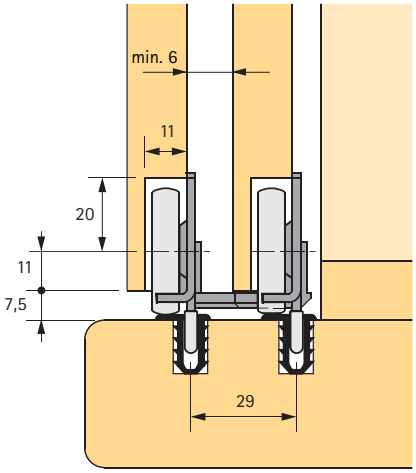


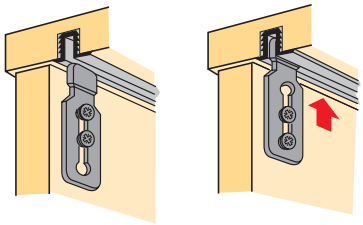

**Montážní návod**

Vodící díly namontovat nejprve volně. Nasadit dveře a vodící díly nasunout nahoru do profilu. Utáhnout šrouby.

### Montáž horního a dolního profilu

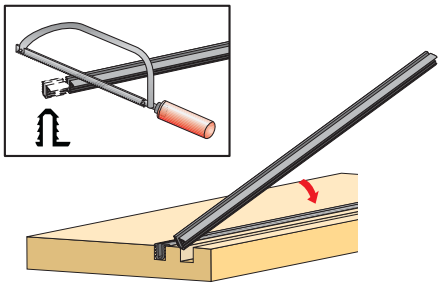

### Montáž tlumícího koncového dorazu

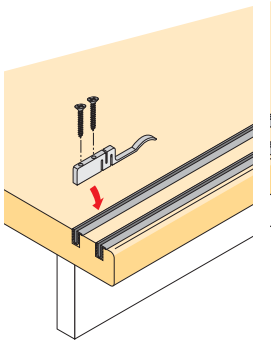

### Příprava dveří

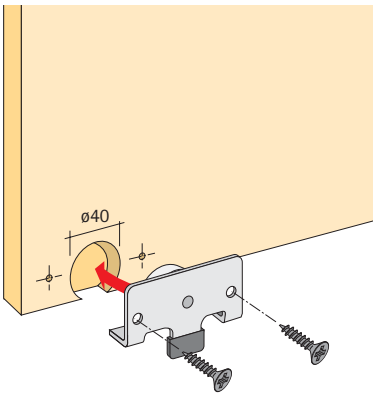


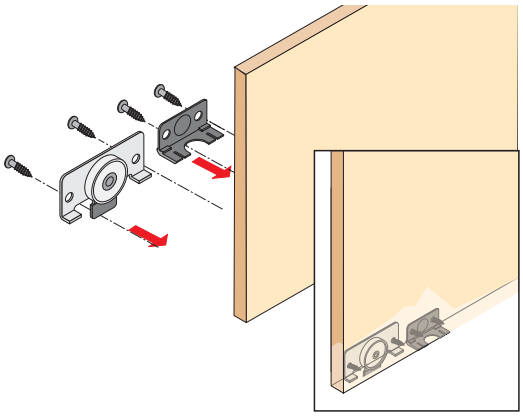

### Montáž dveří

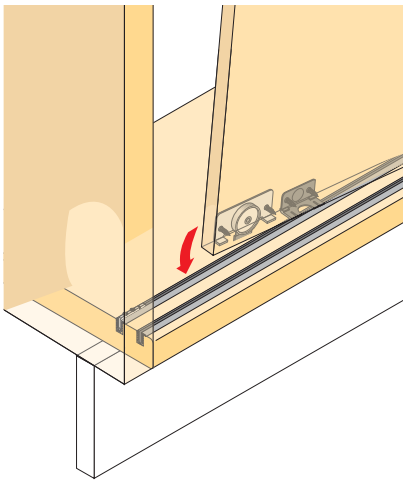

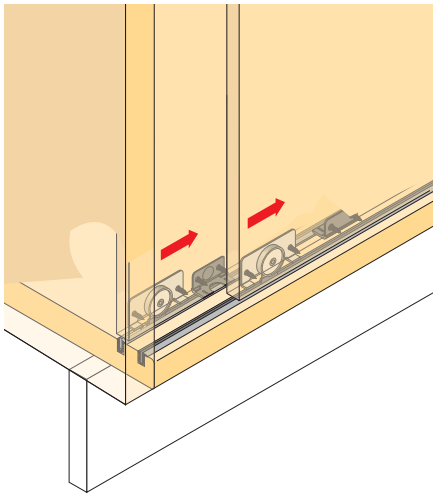

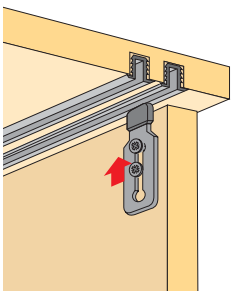

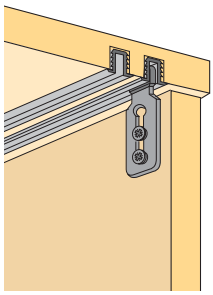

# Kování pro posuvné dveře s dolním nosným profilem Slide Line 66

# Slide Show

Slide Line 66 je kování pro posuvné dveře s jednou dráhou – perfektní stylový prvek pro knihovny nebo regálové systémy.
Hliníkové, dřevěné nebo skleněné dveře se pohybují těsně před korpusem, přičemž jedním profilem mohou být vedena dvě křídla nad sebou.

- Ideální pro knihovny a policové skříně
- Naložené dveře
- Jednodráhové, s dolním vedením
- Pro dřevěné, skleněné nebo hliníkové rámové dveře
- Jednoduchá konstrukce korpusu

**Technické informace ve zkratce:**

- Hmotnost dveří max. 10 kg
- Jedním profilem lze vést dvoje dveře nad sebou
- Shodné řešení pro horní a dolní křídlo
- Skryta montáž profilu

# Kování pro posuvné dveře s dolním nosným profilem Slide Line 66 pro 1 posuvné dveře dřevěné nebo s hliníkovým rámem Jednotlivé součásti

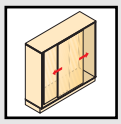
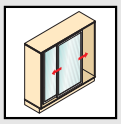

### Nosný a vodící profil

- Pro horní a dolní křídlo
- Hliník stříbřitě eloxovaný

| Délka mm | Obj. číslo | Balení |
|---|---|---|
| 6000 | **9 002 473** | 4 |
| 3000 | **0 020 142** | 4 |

### Krycí profil

- Klipová montáž na nosný profil
- Délka 3000 mm
- Stříbrošedý plast

| Obj. číslo | Balení |
|---|---|
| **0 020 143** | 4 |

### Sada pro skrytou montáž nosného profilu

| Obj. číslo | Balení |
|---|---|
| **0 020 144** | 1/10 sad |

### Sada obsahuje:

**Objímku k zasunutí do nosného profilu Slide Line 66**

- Ocel pozinkovaná

| ks |
|---|
| 1 |

**Kolík DU 644**

- Ocel

| ks |
|---|
| 1 |

**Rastex 15**

- Poniklovaný zinkový odlitek

| ks |
|---|
| 1 |

### Sada Slide Line 66

- Pro 1 posuvné dveře dřevěné nebo s hliníkovým rámem

| Obj. číslo | Balení |
|---|---|
| **0 020 145** | 1 sada |

### Sada obsahuje:

**Vozík levý**

- Ocel pozinkovaná

| ks |
|---|
| 2 |

**Vozík pravý**

- Ocel pozinkovaná

| ks |
|---|
| 2 |

**Šroub s válcovou hlavou M5 x 10 mm**

- Pro montáž vozíků
- Ocel pozinkovaná

| ks |
|---|
| 8 |

**Pouzdro ø 10 x 11 pro dřevěné posuvné dveře**

- Pro montáž vozíků
- Bílý plast

| ks |
|---|
| 8 |

**Koncová krytku**

- Stříbrošedý plast

| ks |
|---|
| 4 |

**Doraz**

- Stříbrošedý plast

| ks |
|---|
| 4 |

**Stavěcí šroubek**

- Ocel

| ks |
|---|
| 4 |

### Tvrdokovové vrtáky (HM) pro pouzdro, Rastex 15 a kolík DU 644

- Pouze pro stojanové a ruční vrtačky

| Vrtáky HM pro | Průměr vrtání mm | Obj. číslo | Balení |
|---|---|---|---|
| Pouzdro | 10 | **0 046 079** | 1 |
| Rastex 15 | 15 | **0 044 757** | 1 |
| DU 644 | 8 | **0 046 081** | 1 |

# Kování pro posuvné dveře s dolním nosným profilem Slide Line 66 pro 1 skleněné posuvné dveře Jednotlivé součásti

### Horní nosný profil

- Pro horní a dolní křídlo
- Hliník stříbřitě eloxovaný

| Délka mm | Obj. číslo | Balení |
|---|---|---|
| 6000 | **9 002 473** | 4 |
| 3000 | **0 020 142** | 4 |

### Krycí profil

- Klipová montáž na nosný profil
- Délka 3000 mm
- Stříbrošedý plast

| Obj. číslo | Balení |
|---|---|
| **0 020 143** | 4 |

### Sada pro skrytou montáž nosného profilu

| Obj. číslo | Balení |
|---|---|
| **0 020 144** | 1/10 sad |

**Sada obsahuje:**

**Objímka k zasunutí do nosného profilu Slide Line 66**

- Ocel pozinkovaná

| ks |
|---|
| 1 |

**Kolík DU 644**

- Ocel

| ks |
|---|
| 1 |

**Rastex 15**

- Poniklovaný zinkový odlitek

| ks |
|---|
| 1 |

### Sada Slide Line 66

- Pro 1 skleněné posuvné dveře
- Pro tloušťku skla 6 - 8 mm

| Obj. číslo | Balení |
|---|---|
| **0 020 146** | 1 sada |

**Sada obsahuje:**

**Vozík**

- Ocel pozinkovaná

| ks |
|---|
| 4 |

**Kotouč pro vozík**

- Ocel pozinkovaná

| ks |
|---|
| 4 |



**Podložka pro vozík**

- Plast

| ks |
|---|
| 4 |



**Pouzdro pro vozík**

- Plast

| ks |
|---|
| 4 |

**Šroub se zápustnou hlavou M5 x 11 pro vozík**

- Ocel pozinkovaná

| ks |
|---|
| 4 |

**Krytka na kotouč**

- Plast, chromovaný
- Plast, černý

| ks |
|---|
| 4 |
| 4 |

**Koncová krytka**

- Stříbrošedý plast

| ks |
|---|
| 4 |

**Doraz**

- Stříbrošedý plast

| ks |
|---|
| 4 |

**Stavěcí šroubek**

- Ocel

| ks |
|---|
| 4 |

### Tvrdokovové vrtáky (HM) pro Rastex 15 a kolík DU 644

- Pouze pro stojanové a ruční vrtačky

| Vrtáky HM pro | Průměr vrtání mm | Obj. číslo | Balení |
|---|---|---|---|
| Rastex 15 | 15 | **0 044 757** | 1 |
| DU 644 | 8 | **0 046 081** | 1 |

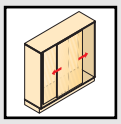

**Montáž**
**nosného profilu vruty se zápustnou hlavou**

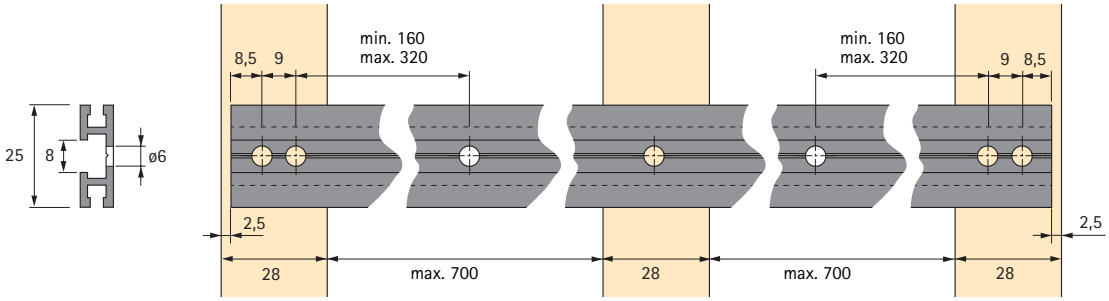


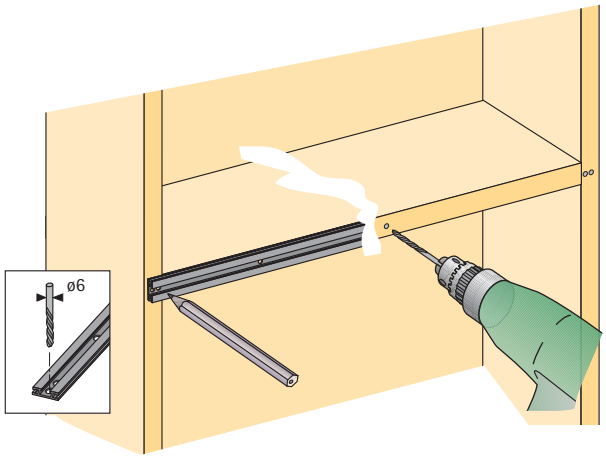


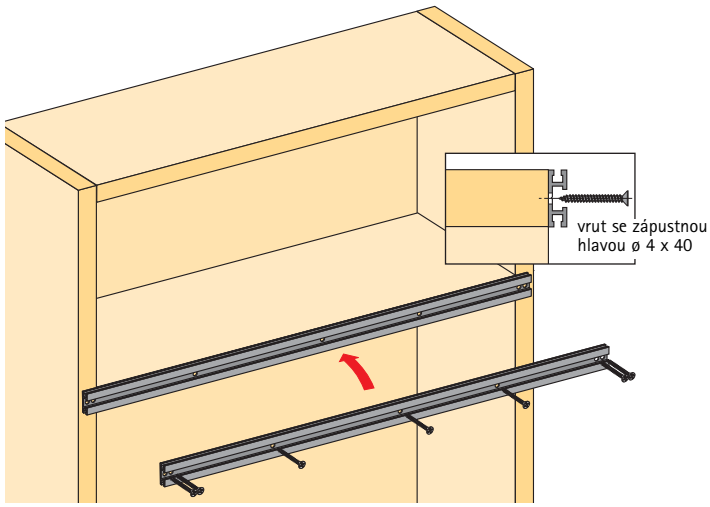


**Montáž krycího profilu**

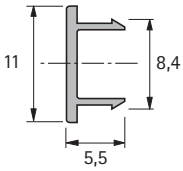


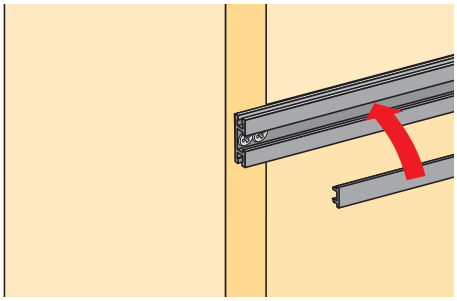

**Skrytá montáž nosného profilu pomocí kolíků a excentrů Rastex**

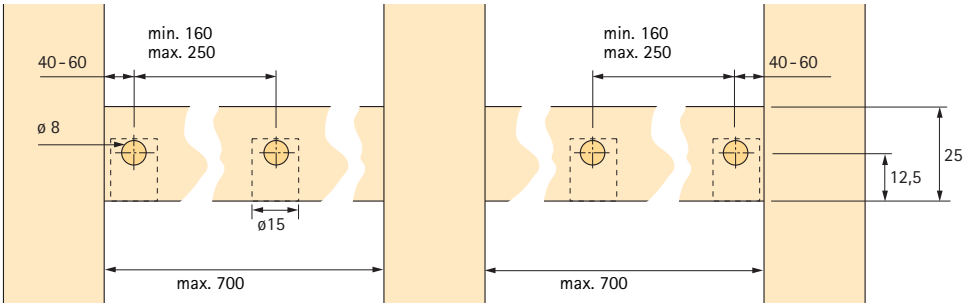


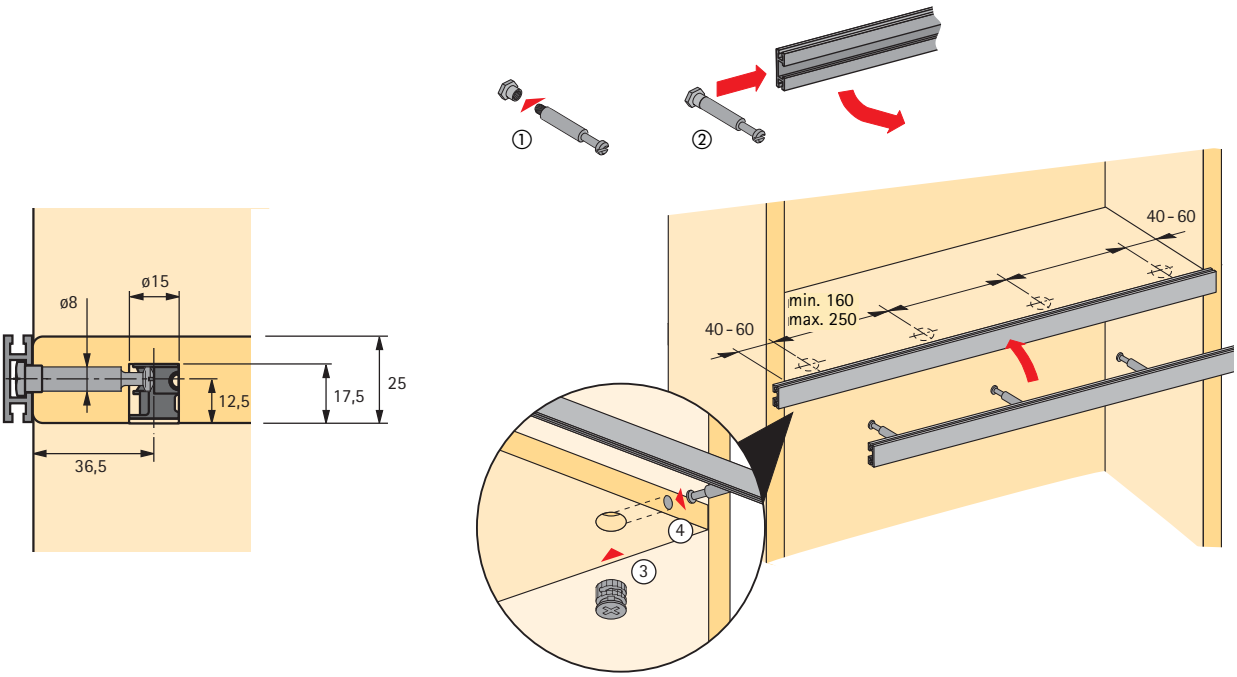


**Montážní návod dorazu a koncovky**

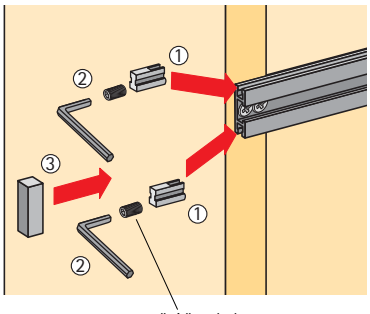


stavěcí šroubek
hloubka zašroubování min. 6,5 mm

# Kování pro posuvné dveře s dolním nosným profilem
# Slide Line 66
# Montáž dřevěných dveří

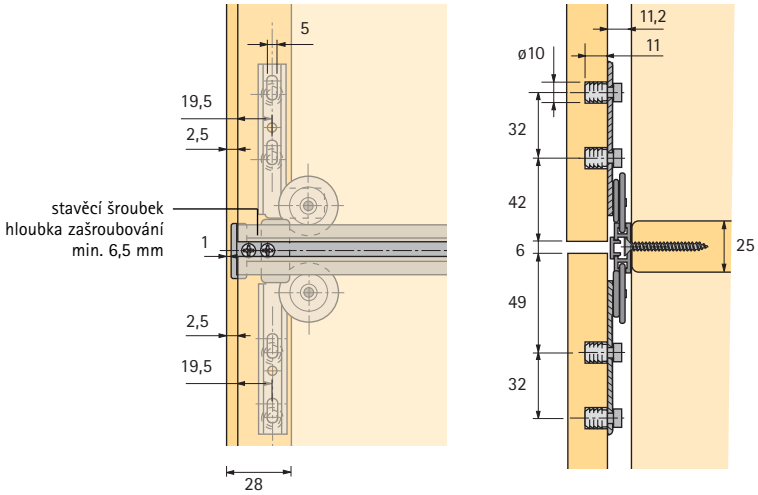


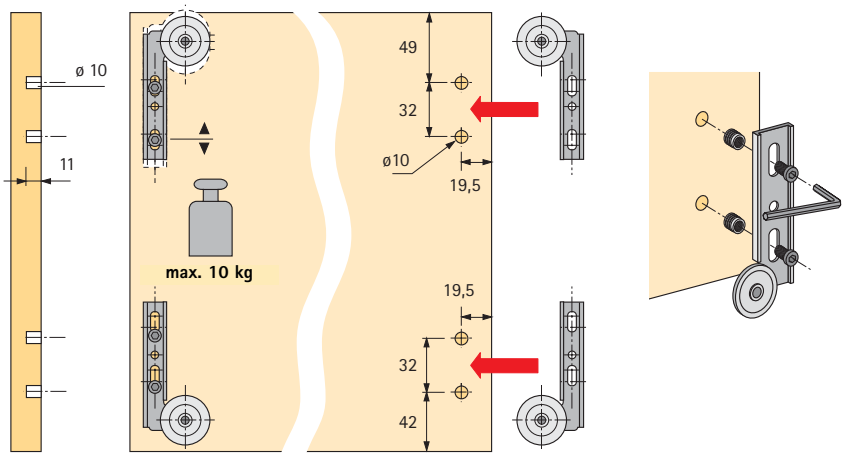


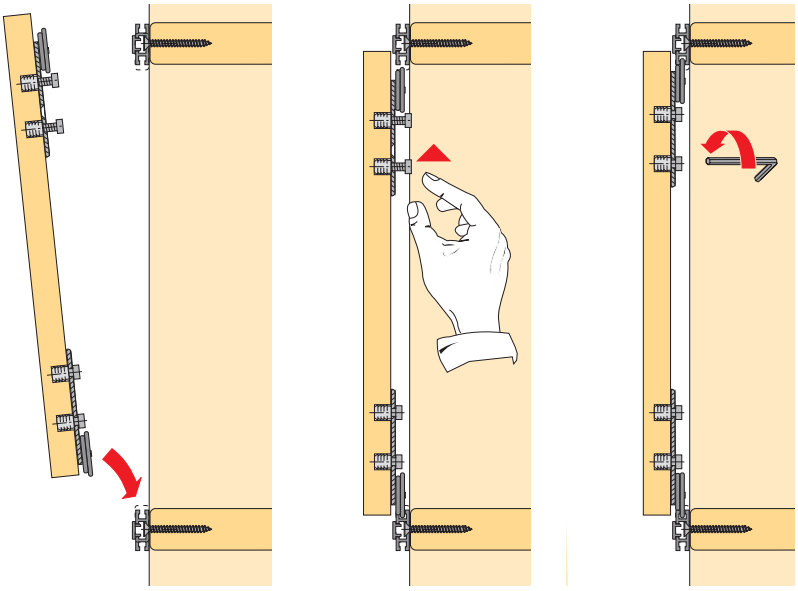

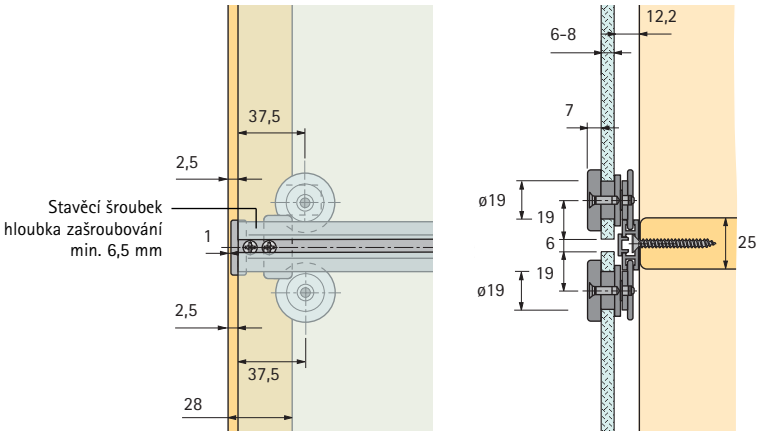
37,5
2,5
Stavěcí šroubek
hloubka zašroubování
min. 6,5 mm
1
2,5
37,5
28
6-8
12,2
7
ø19
19
6
19
ø19
25

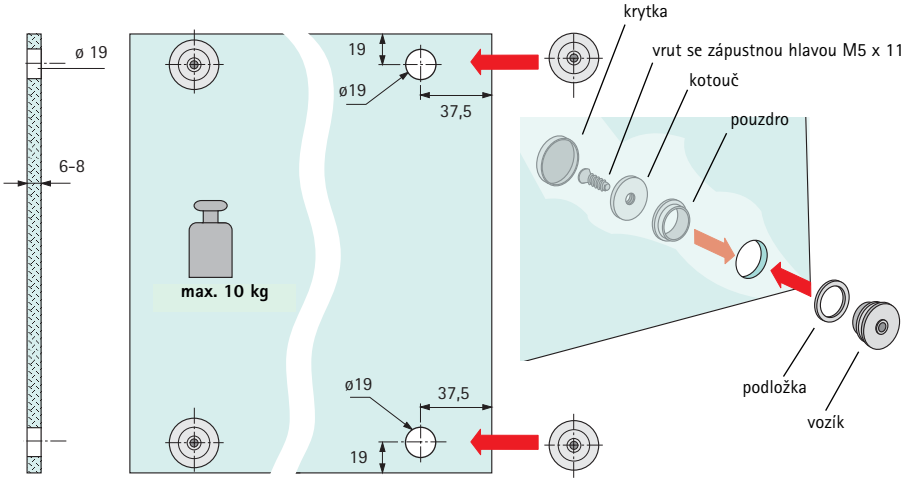
ø 19
6-8
19
ø19
37,5
max. 10 kg
ø19
37,5
19
krytka
vrut se zápustnou hlavou M5 x 11
kotouč
pouzdro
podložka
vozík

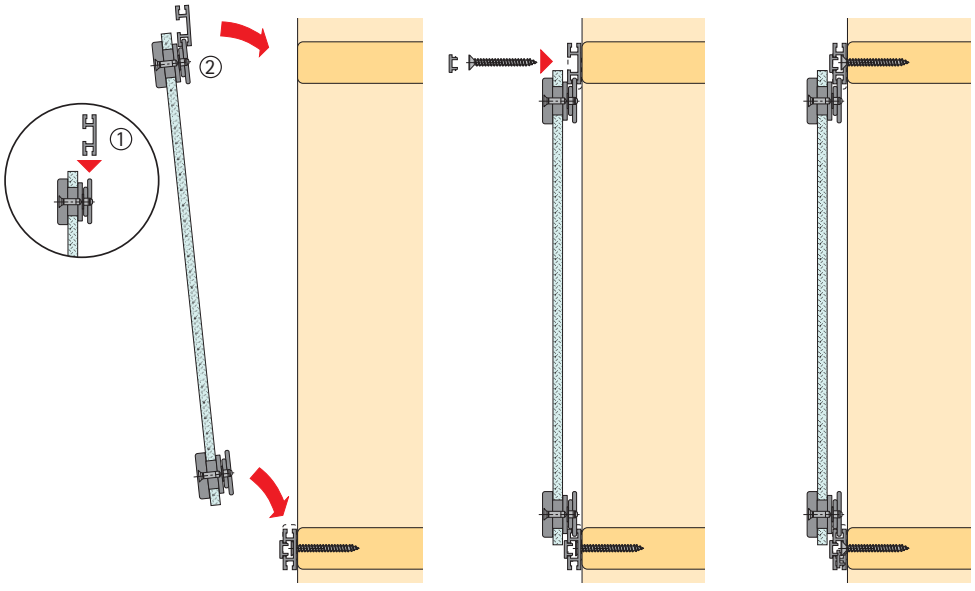
①
②

# Kování pro posuvné dveře s dolním nosným profilem Slide Line 66
# Posuvné dveře s hliníkovým rámovým profilem, šířka 19 mm
# Montážní návod

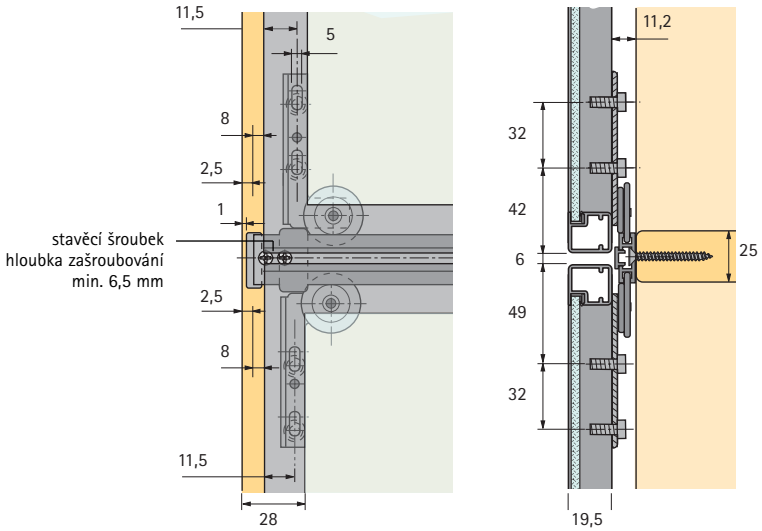


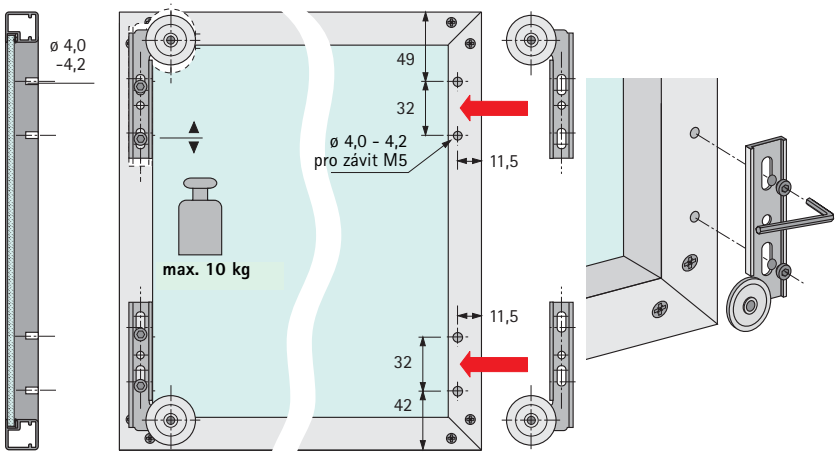


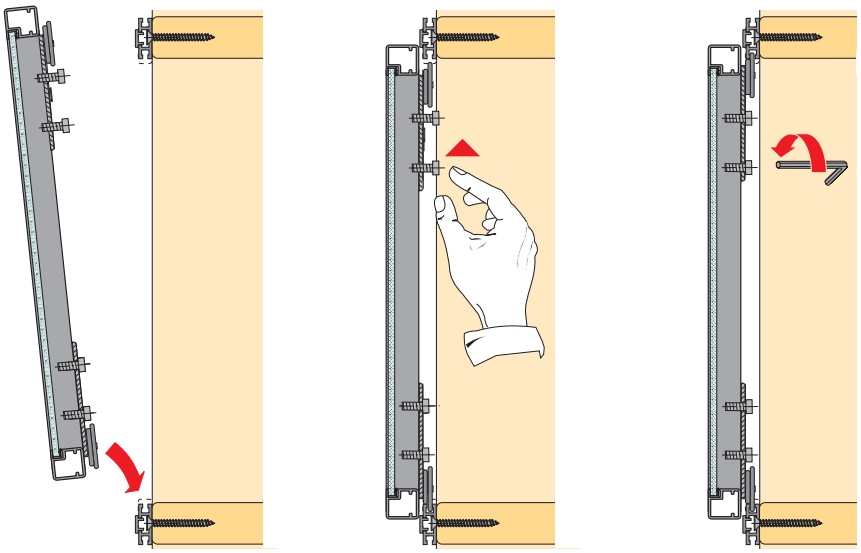

# Kování pro posuvné dveře s dolním nosným profilem Slide Line 66
## Posuvné dveře s hliníkovým rámovým profilem, šířka 45 mm
## Montážní návod

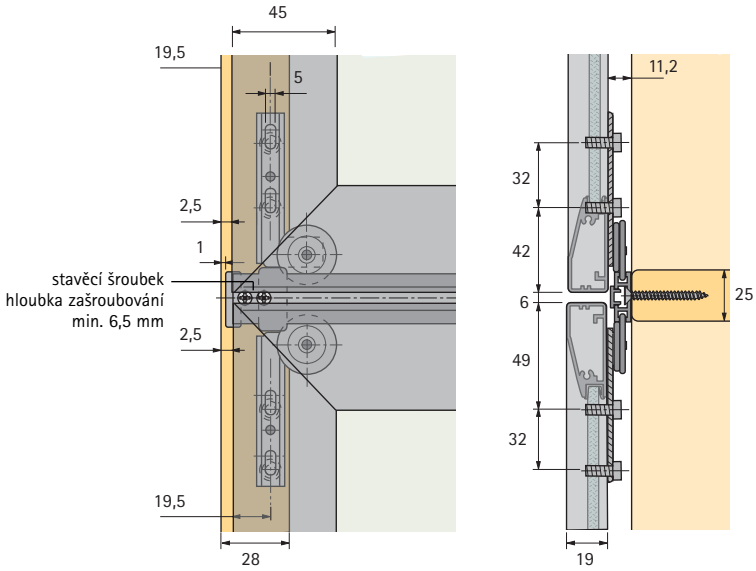


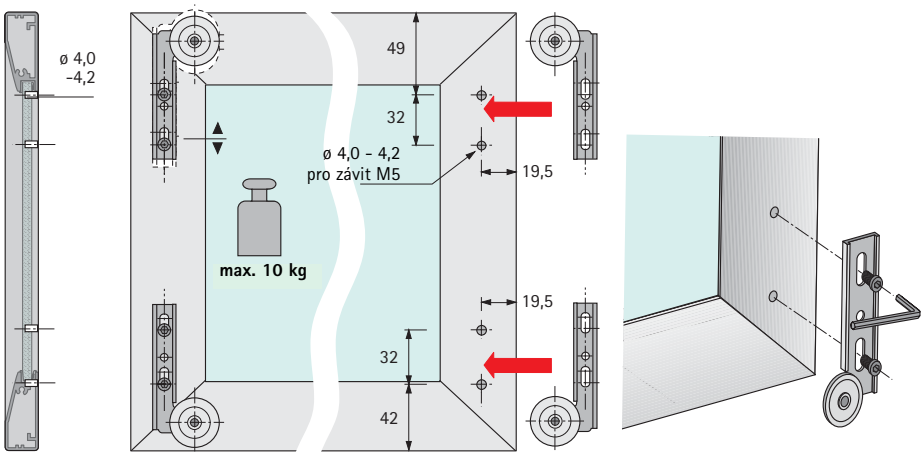


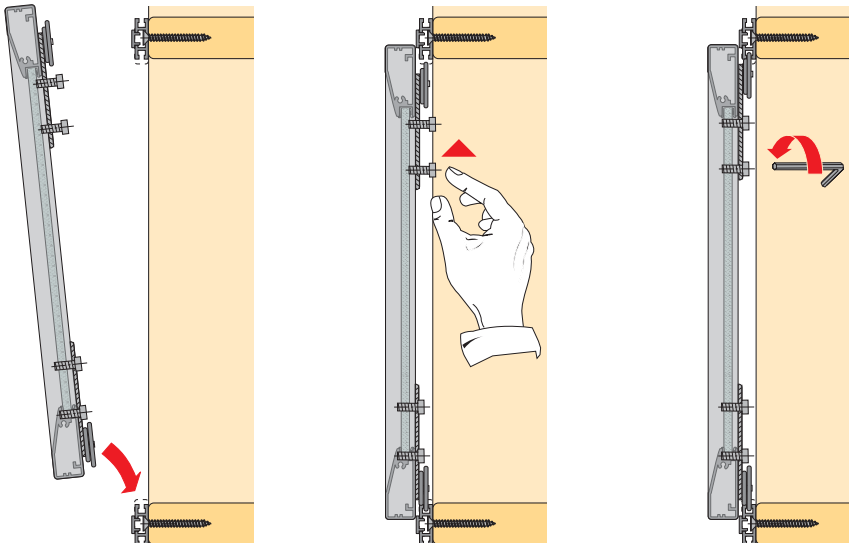

# Kování pro skleněné posuvné dveře s dolním nosným profilem Slide Line 97

# Ideální kování pro posuvné skleněné dveře všeho druhu

Slide Line 97 – to je spolehlivý způsob spojení skla a kovu. Představuje kování pro vložené skleněné posuvné dveře s dolním vedením.

Skleněné dveře jsou přesně a bezpečně vedeny v zaobleném vodícím profilu.

Kuličková ložiska s ocelovým vnějším kroužkem a plastovým pláštěm zajišťují trvale lehký a tichý chod dveří.

- Lze použít v obývacím nábytku, jakož i v kanceláři, hotelu a prodejně
- Dveře vložené
- Dvoudráhové, s dolním vedením
- Pro skleněné dveře
- Variabilní stavebnicový systém

**Technické informace ve zkratce:**

- Hmotnost dveří max. 25 kg nebo 50 kg pro skleněné dveře
- Vhodné pro tloušťku skla 5, 6 a 8 mm
- Vozíky s kuličkovým ložiskem a plastovým pláštěm
- Lze zamykat cylindrickým tlačným zámkem Prestige 2000

# Kování pro skleněné posuvné dveře s dolním nosným profilem
# Slide Line 97
# Varianty montáže

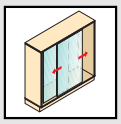

### Základní varianta

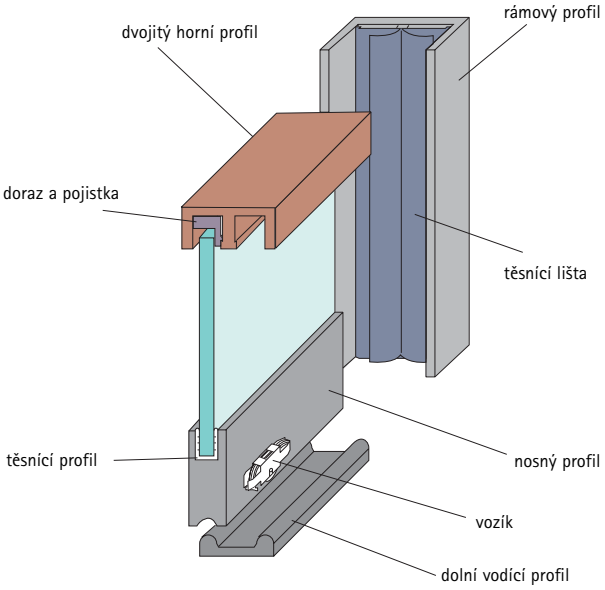


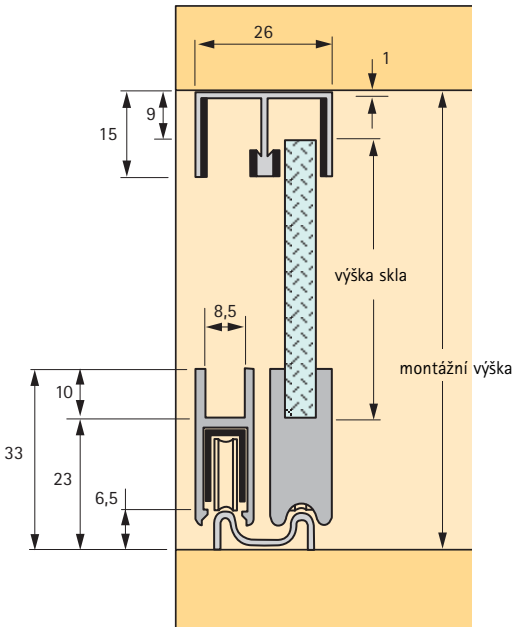


Výška skla
**bez** nosného profilu: světlá výška – 32 mm

Maximální nosnost:
se **2 vozíky: cca 25 kg**
se **4 vozíky: cca 50 kg**

### Základní varianta s celoobvodovým rámovým profilem

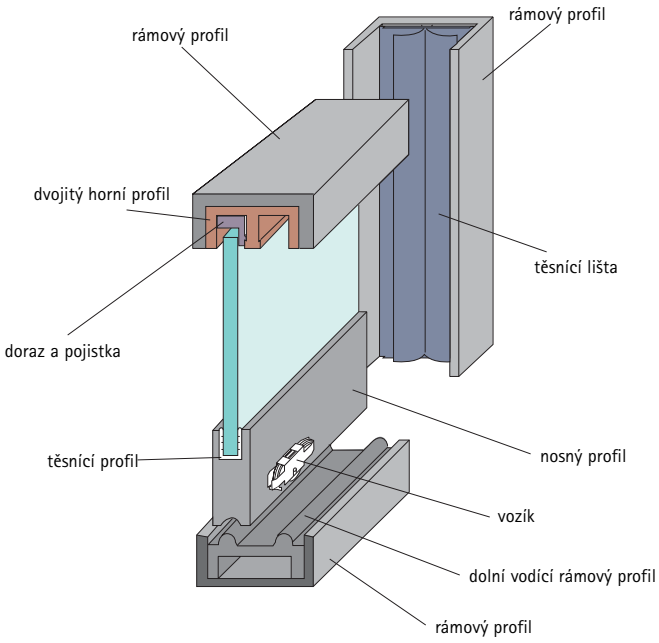


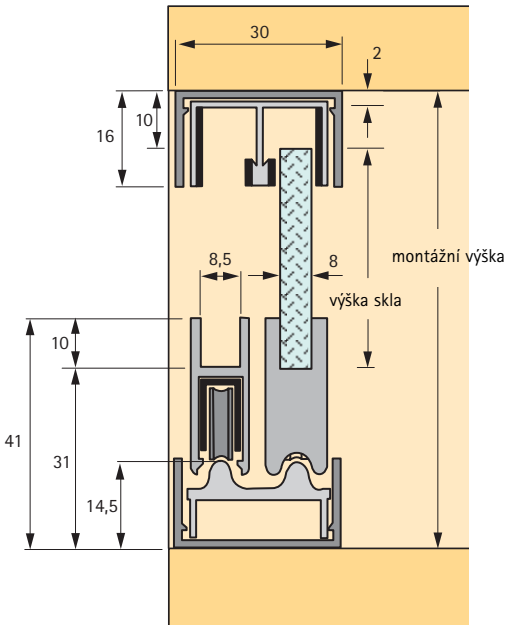


Výška skla
**bez** nosného profilu: světlá výška – 41 mm

Maximální nosnost:
se **2 vozíky: cca 25 kg**
se **4 vozíky: cca 50 kg**

# Kování pro skleněné posuvné dveře s dolním nosným profilem Slide Line 97
## Varianty montáže

Varianta
s koncovkou 0 076 480

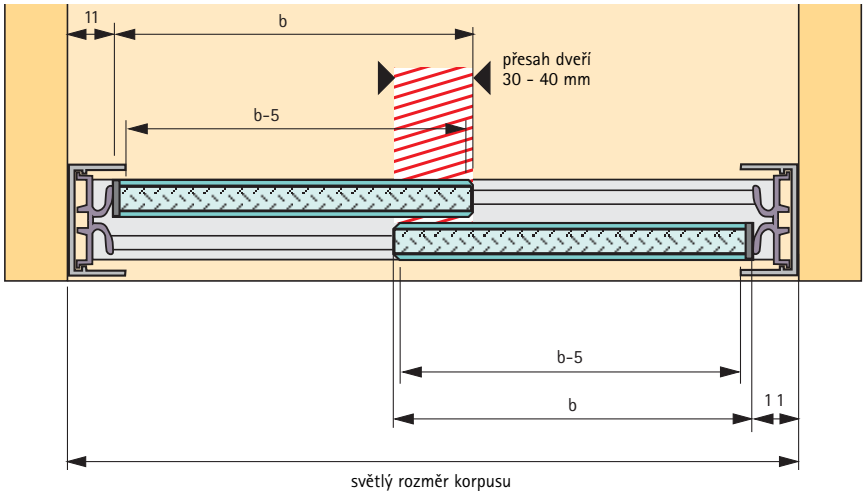


b = šířka skla

Varianta
s úchytkou 0 076 481
a koncovkou 0 076 480

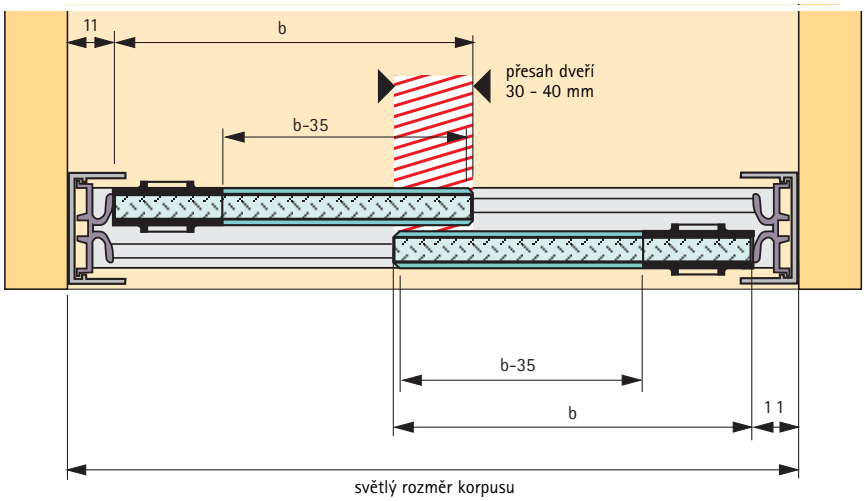


b = šířka skla

Varianta:
s adaptérem 0 076 482
a tlačným zámkem 0 076 483

**V případě, že světlá šířka skříně je liché číslo, zaokrouhlí se nahoru na nejbližší sudé číslo.**

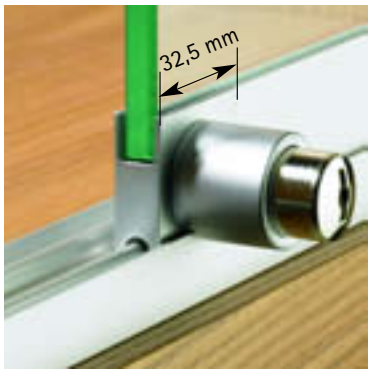


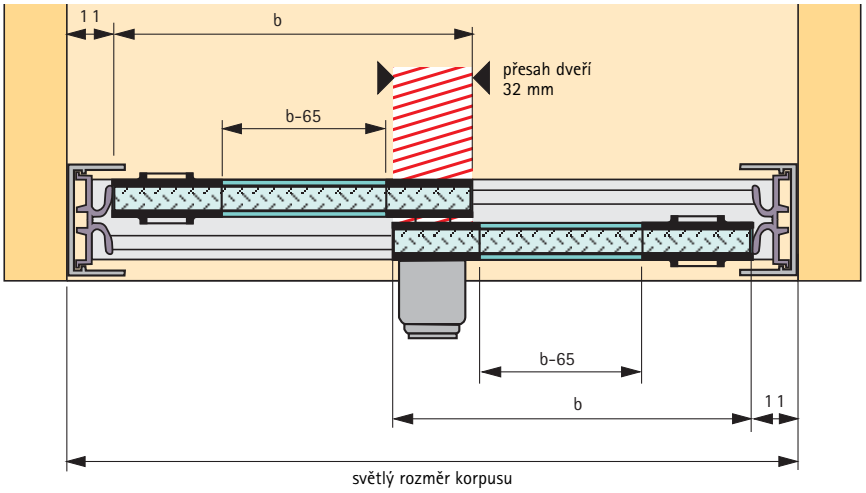


b = šířka skla

# Kování pro skleněné posuvné dveře s dolním nosným profilem
# Slide Line 97
# Jednotlivé součásti

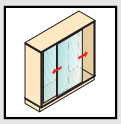

### Dvojitý horní profil, uvnitř potažený plstí

- Délka 5000 mm
- Předvrtané otvory se zahloubením, s ochrannou fólií
- Hliník stříbřitě eloxovaný

| Obj. číslo | Balení |
|---|---|
| **0 076 470** | 4 |

### Doraz a pojistka

- Pro sklo tloušťky až 8 mm, do dvojitého horního profilu
- Transparentní plast

| Obj. číslo | Balení |
|---|---|
| **0 076 475** | 1/10 |

### Nosný profil

- Délka 5000 mm
- Pro sklo tloušťky až 8 mm, s nalepenou ochrannou fólií
- Délka 5000 mm
- Hliník stříbřitě eloxovaný

| Obj. číslo | Balení |
|---|---|
| **0 076 471** | 4 |

### Rámový profil

- Délka 5000 mm
- S nalepenou ochrannou fólií
- Hliník stříbřitě eloxovaný

| Obj. číslo | Balení |
|---|---|
| **0 076 476** | 4 |

### Vozík

- Povrch plastový, ocelové kuličkové ložisko
- Tělo z pružinové oceli, pozinkováno

| Obj. číslo | Balení |
|---|---|
| **0 076 472** | 1/4 |

### Těsnící profil

- Délka 5000 mm
- Transparentní plast

| Obj. číslo | Balení |
|---|---|
| **0 076 477** | 4 |

### Těsnící profil

- Délka 5000 mm
- Transparentní plast

| Pro tloušťku skla mm | Obj. číslo | Balení |
|---|---|---|
| 5 | **0 076 473** | 4 |
| 6 | **0 076 474** | 4 |

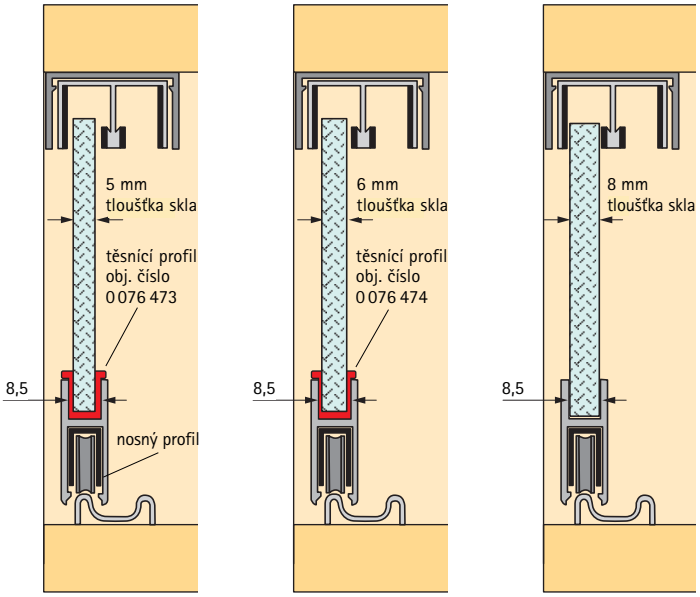

# Kování pro skleněné posuvné dveře s dolním nosným profilem Slide Line 97 Jednotlivé součásti

### Dolní vodící profil

- Délka 5000 mm
- S oboustrannou lepící páskou pro rychlou montáž
- Hliník stříbřitě eloxovaný

| Obj. číslo | Balení |
|---|---|
| **0 076 478** | 4 |

### Dolní vodící rámový profil

- Délka 5000 mm
- Hliník stříbřitě eloxovaný

| Obj. číslo | Balení |
|---|---|
| **0 076 479** | 4 |

### Koncovka

- Drážkovaná
- Pro sklo tloušťky až 8 mm
- Plast, chromovaná

| Obj. číslo | Balení |
|---|---|
| **0 076 480** | 1/10 |

### Úchytka

- Pro sklo tloušťky až 8 mm
- Vhodná jako levá nebo pravá
- Plast, chromovaná

| Obj. číslo | Balení |
|---|---|
| **0 076 481** | 1/10 |

### Protikus k tlačnému zámku

- Pro sklo tloušťky až 8 mm
- Vhodný jako levý nebo pravý
- Zinek, chromovaný

| Obj. číslo | Balení |
|---|---|
| **0 076 482** | 1 |

### Prestige 2000 tlačný zámek na posuvné dveře

- Pro sklo tloušťky až 8 mm
- Vhodný jako levý nebo pravý
- Pro výměnnou cyl. vložku Z23 viz skupina 7.2
- Zinek, chromovaný

| Obj. číslo | Balení |
|---|---|
| **0 076 483** | 1 |

### Přípravek pro montáž vozíku

- Pozinkovaný

| Obj. číslo | Balení |
|---|---|
| **0 076 484** | 1 |

| | Vertico Mono | Vertico Synchro |
|---|---|---|
| Strana č. | 4.3.2 - 4.3.9 | 4.3.10 - 4.3.19 |
| | | |
| Popis | Kování pro posuvné dveře se svislými nosnými profily pro jedny dveře | Svislé kování pro dvoje synchronní posuvné dveře |
| Počet křídel | 1 | 2 |
| Pohyb křídla | svisle | svisle |
| Konstrukce | vložené | vložené/naložené |
| Hmotnost dveří | max. 15 kg | max. 15 kg |
| Materiál dveří/rámu | Dřevo/dřevo, hliník | Dřevo/dřevo, hliník |
| Výška dveří | 400 - 700 mm | 250 - 600 mm |
| Šířka dveří | max. 1500 mm | max. 2000 mm |
| Délka vodicího profilu | 2500 mm<br>(lze zkrátit na požadovaný rozměr) | min. 1020 mm<br>max. 2500 mm |
| Materiál nosného profilu | Hliník | Hliník |

# Kování pro posuvné dveře se svislými nosnými profily Vertico Mono

# Jednokřídlé, ale nikoli jednotvárné

Vertico Mono – perfektní systém posuvných dveří pro knihovny a policové skříně. Vertikálně posuvné dveře jsou bezpečně vedeny vloženými hliníkovými profily.

Hliníkový profil nebo dřevěná lišta kryje předmontovaný mechanizmus. Protizávaží se pohybuje zcela tiše, schováno za zády korpusu.

- Lze použít v obývacím nábytku, jakož i v kanceláři, hotelu a prodejně
- Pro svisle posuvné dveře
- Dveře vložené
- Pro dveře dřevěné nebo s hliníkovým i dřevěným rámem
- Sady s předmontovaným mechanizmem

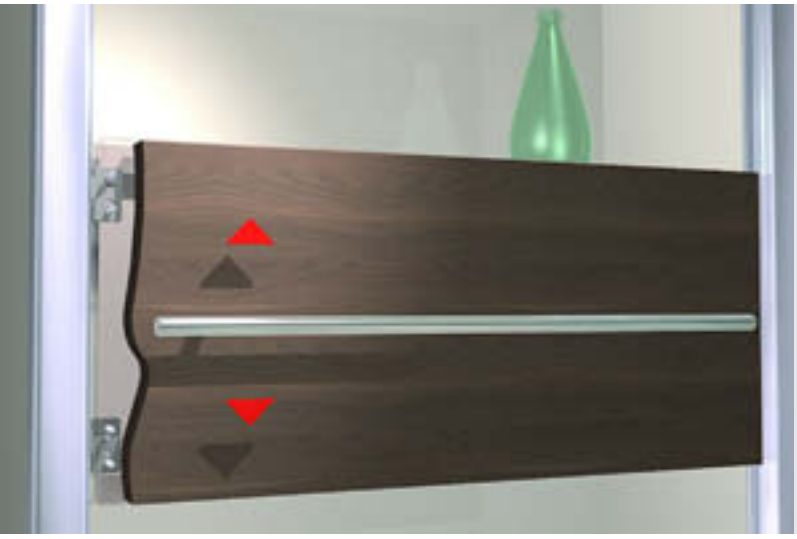

**Technické informace ve zkratce:**

- Hmotnost dveří max. 15 kg
- Výška dveří 400 - 700 mm
- max. šířka dveří 1500 mm
- Délka nosného profilu 2500 mm (lze zkrátit na požadovaný rozměr)
- Hliníkový nosný profil
- Protizávaží (např. ze zbytku lamina) je vedeno za zády korpusu

# Kování pro posuvné dveře se svislými nosnými profily
# Vertico Mono
# Jednotlivé součásti

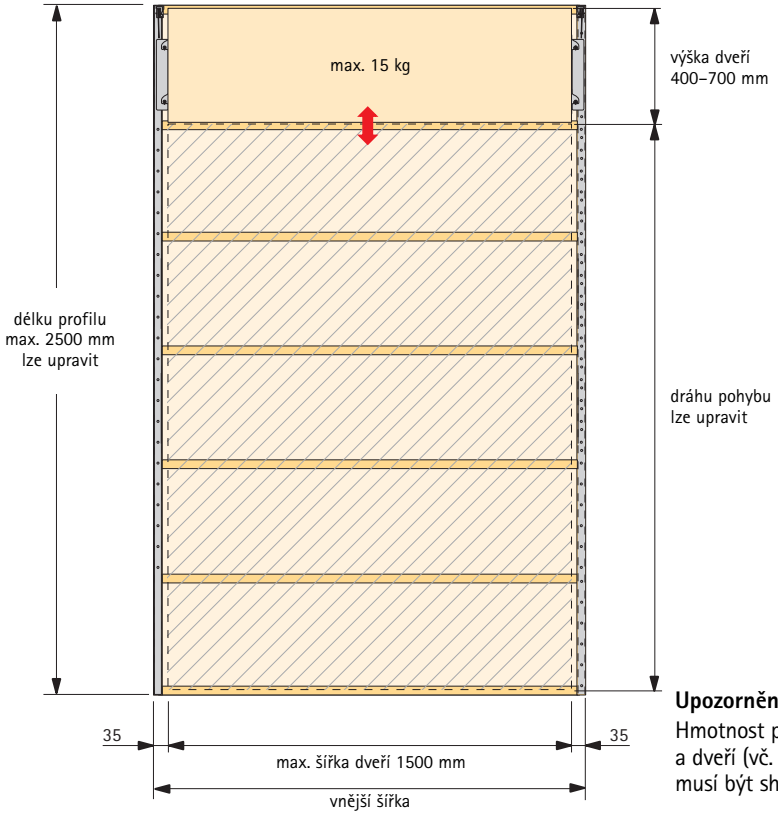


**Upozornění:**
Hmotnost protizávaží a dveří (vč. úchytky) musí být shodná

**Sada Vertico Mono**

| Obj. číslo | Balení |
|---|---|
| **0 045 315** | 1 sada |

Jednotlivé díly viz strana 4.3.5

**Krycí profil, pravolevý**

- Délka 2500 mm
- Hliník stříbřitě eloxovaný

| Obj. číslo | Balení |
|---|---|
| **0 020 400** | 1 |

**Krycí profil pro boční krytí lanka**

- Délka 600 mm
- Hliník stříbřitě eloxovaný

| Obj. číslo | Balení |
|---|---|
| **0 045 316** | 1 |

**Pozor!**
Krycí profil přilepit na korpus vhodným lepidlem

**Tvrdokovový vrták pro vodící díl a pouzdro**

- Dřík průměr 10 mm, válcový
- Pouze pro stojanové a ruční vrtačky

| Vrtáky HM pro | Průměr vrtání mm | Obj. číslo | Balení |
|---|---|---|---|
| Vodicí díl | 30 | **0 046 072** | 1 |
| Pouzdro | 10 | **0 046 079** | 1 |

**Sada Vertico Mono obsahuje:**

**Vodicí profil levý s předmontovaným mechanizmem**

- Předvrtaný
- Hliník (vložené)

| ks |
|---|
| 1 |

**Montážní příchytky**

- Pro dřevěné dveře
- Pro dveře s hliníkovým rámem, šířka 45 a 55 mm
- Ocel pozinkovaná

| ks |
|---|
| 4 |

**Montážní příchytky**

- Pro dveře s hliníkovým rámem, šířka 19 mm
- Ocel pozinkovaná

| ks |
|---|
| 4 |

**Montážní prvek**

- Ke krycímu profilu
- Šedý plast

| ks |
|---|
| 4 |

**Vodicí kladka**

- Pro připojení na záda
- Šedý plast

| ks |
|---|
| 2 |

**Vodicí díl s pružinou**

- Hnědý plast

| ks |
|---|
| 4 |

**Pouzdro ø 10 x 11 mm**

- Pro zavěšení lanka na protizávaží

| ks |
|---|
| 4 |

**Vodicí profil pravý s předmontovaným mechanizmem**

- Předvrtaný
- Hliník (vložené)

| ks |
|---|
| 1 |

**Eurošrouby s čočkovitou hlavou ø 6,3 x 13,2 mm**

- Pro dřevěné dveře

| ks |
|---|
| 8 |

**Samořezné šrouby ø 3,5 x 9,5 mm**

- Pro dveře s hliníkovým rámem

| ks |
|---|
| 8 |

**Šroub M 5 x 16 mm**

- Pro montážní prvek

| ks |
|---|
| 4 |

**Plstěný doraz 4 mm**

- Samolepící

| ks |
|---|
| 4 |

**Horní a dolní profil**

- Délka 2500 mm
- Šedý plast

| ks |
|---|
| 2 |

**Šroub s válcovou hlavou M5 x 12 mm**

- Pro zavěšení lanka na protizávaží

| ks |
|---|
| 4 |

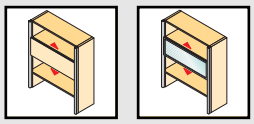

**Montáž nosných profilů**

s krycím profilem

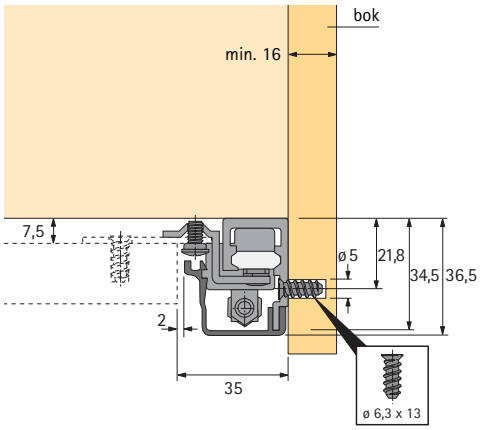


s dřevěnou lištou

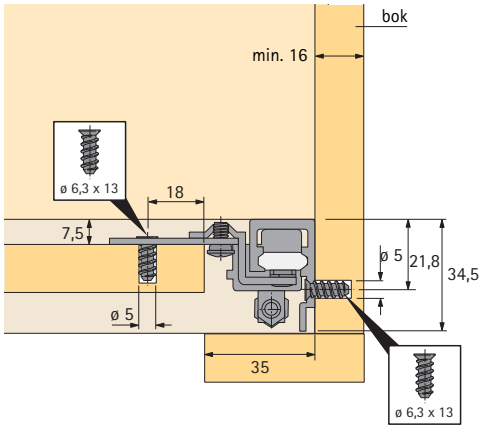


**Příklad montáže**

Dřevěné dveře

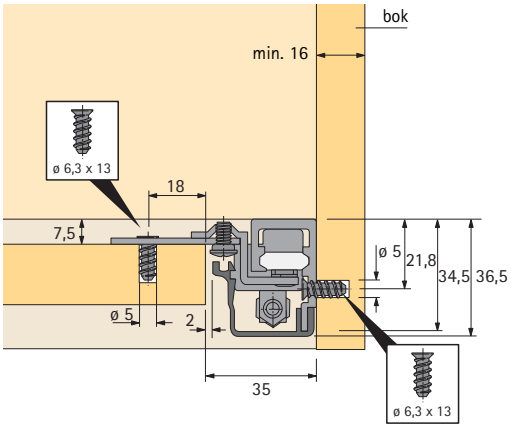


Dveře s hliníkovým rámem,
šířka profilu 19 mm

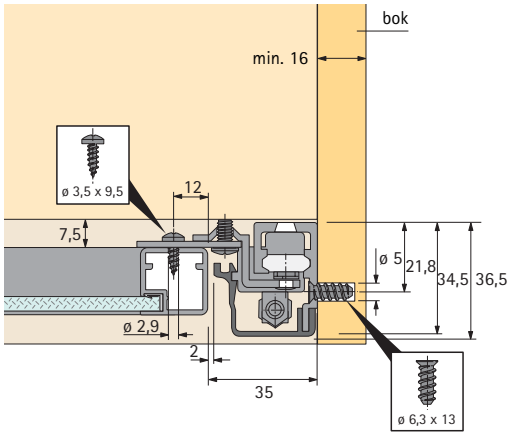


Dveře s hliníkovým rámem,
šířka profilu 45 mm

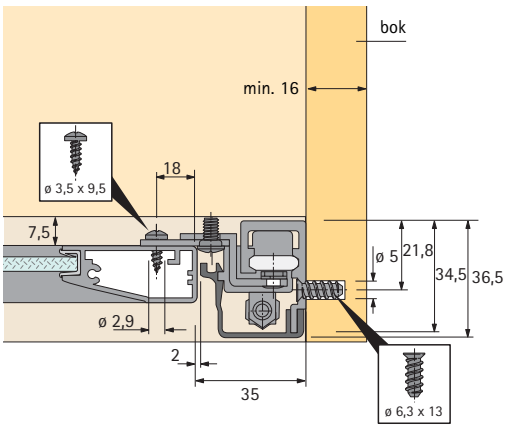


Dveře s hliníkovým rámem,
šířka profilu 55 mm

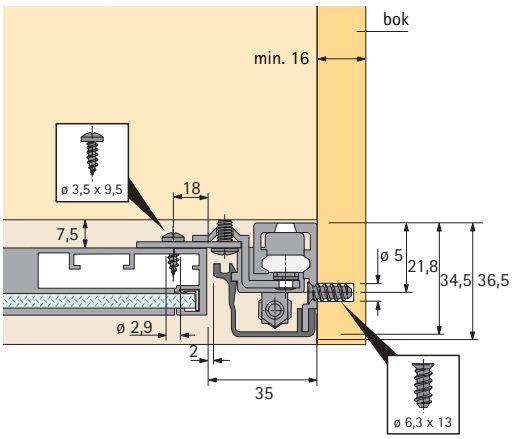

## Montáž příchytky k našroubování

Dřevěné dveře

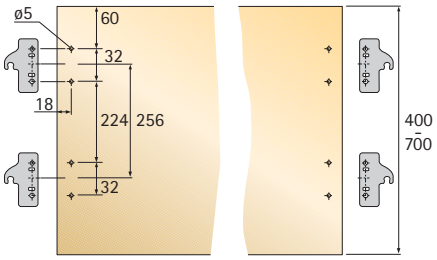


Dveře s hliníkovým rámem,
šířka profilu 19 mm

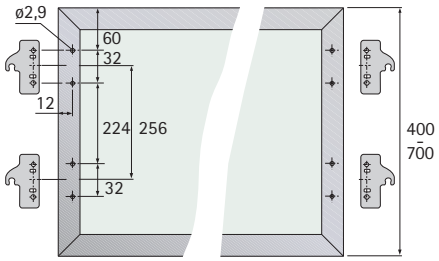


Dveře s hliníkovým rámem,
šířka profilu 45 a 55 mm

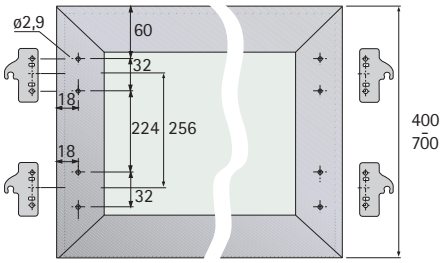


## Zkrácení nosného profilu na individální délky

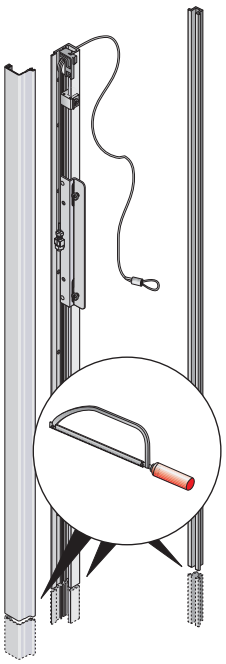

## Průřez korpusu

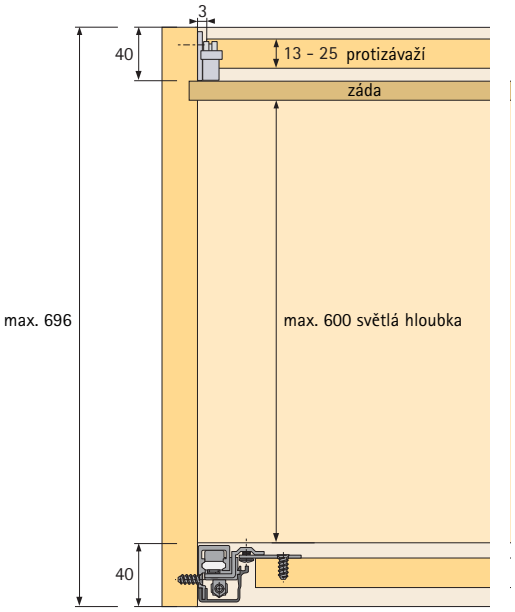


## Příprava protizávaží

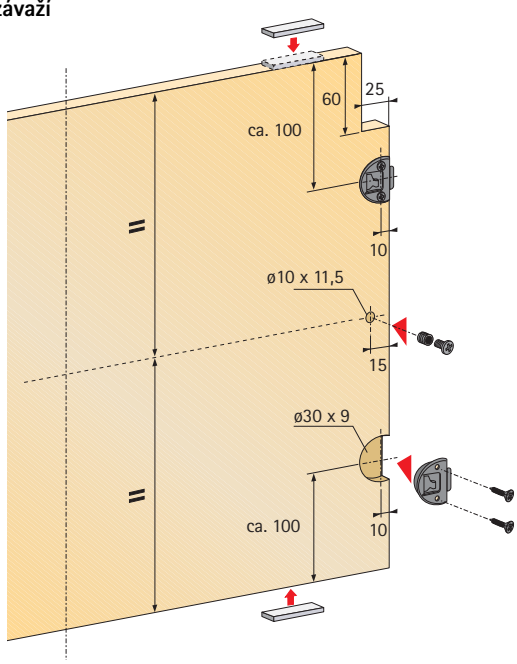


## Rovnováha dveří a protizávaží

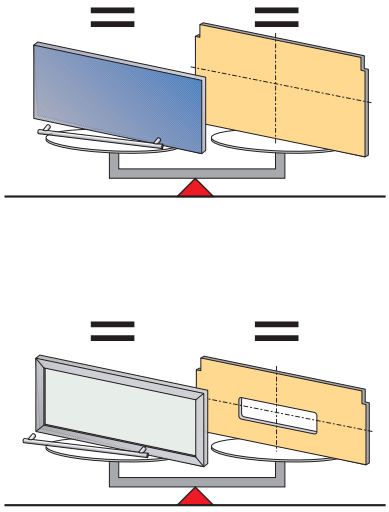

# Kování pro posuvné dveře se svislými nosnými profily
# Vertico Mono
# Montážní návod

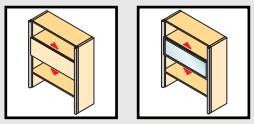

## Montáž nosných profilů

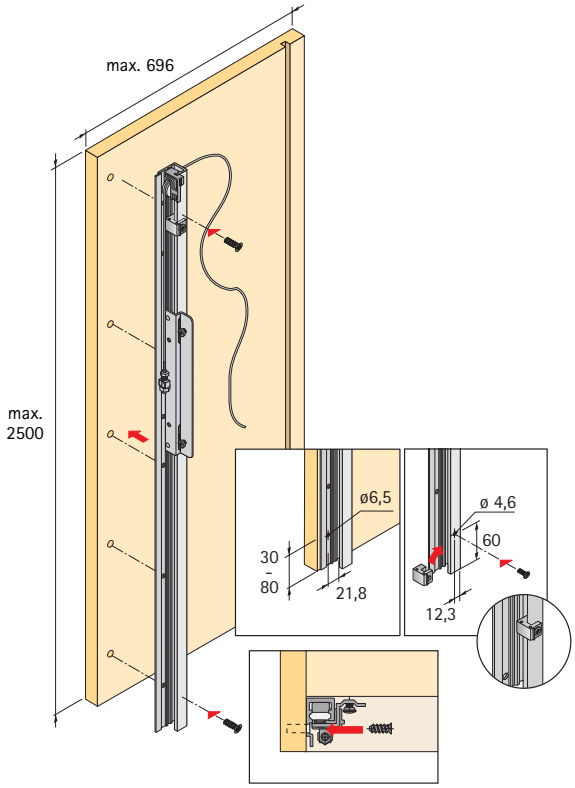


## Příprava dvířek

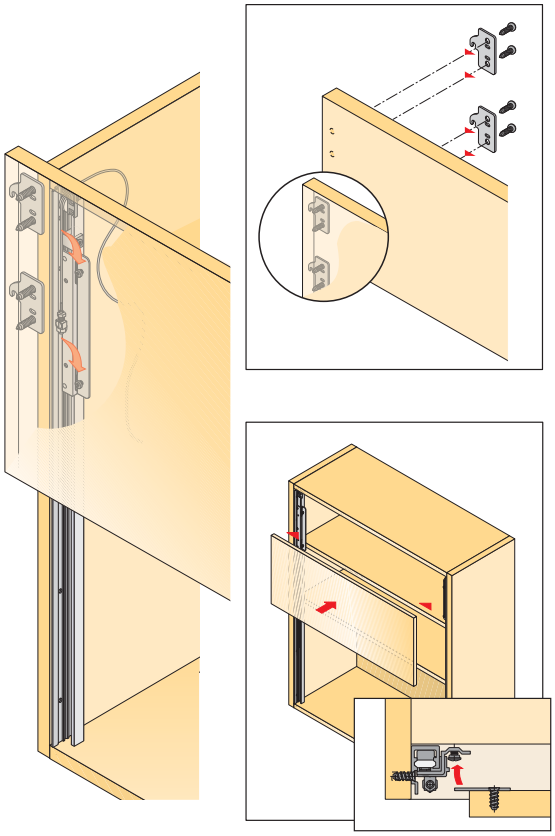

## Montáž a seřízení dveří

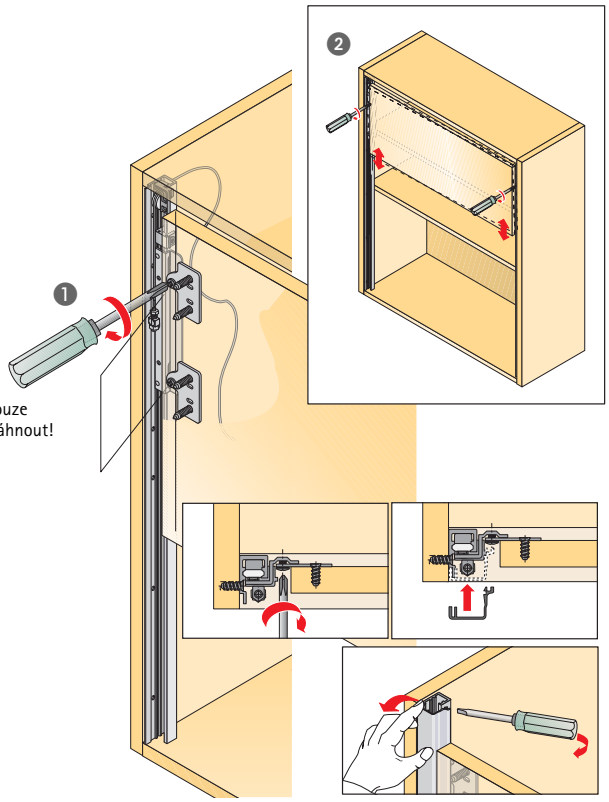

**Montáž protizávaží na korpusu a montáž lanka**

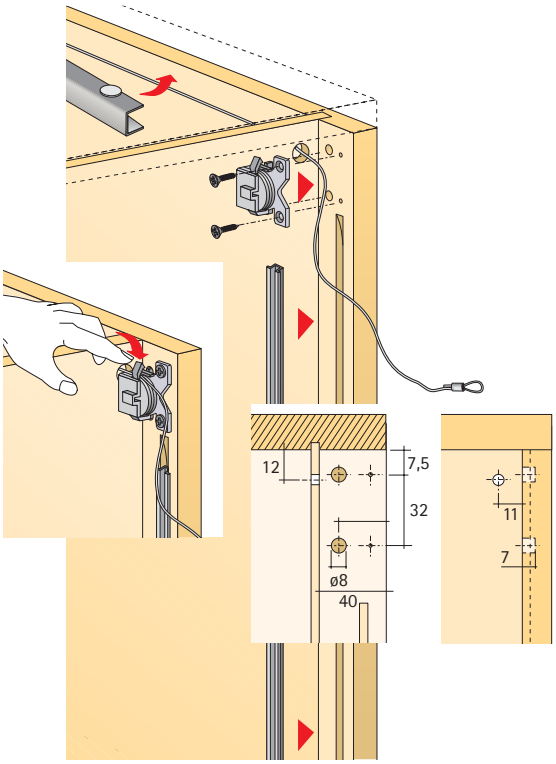


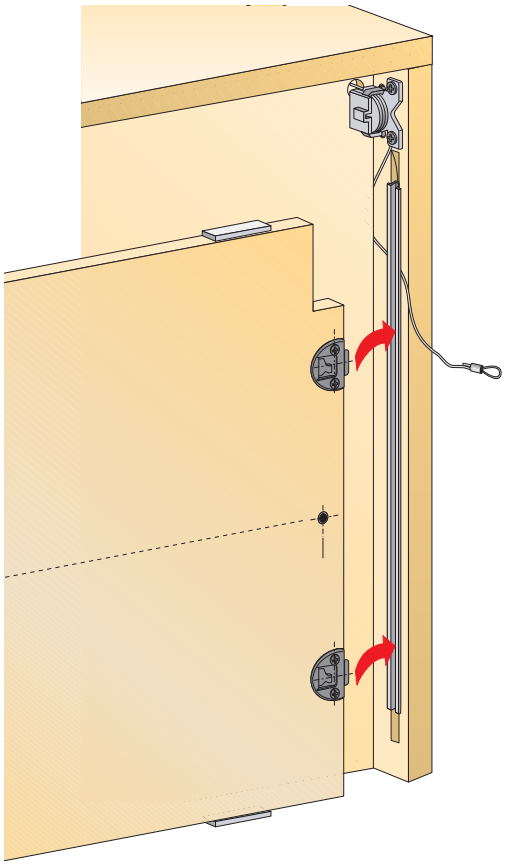

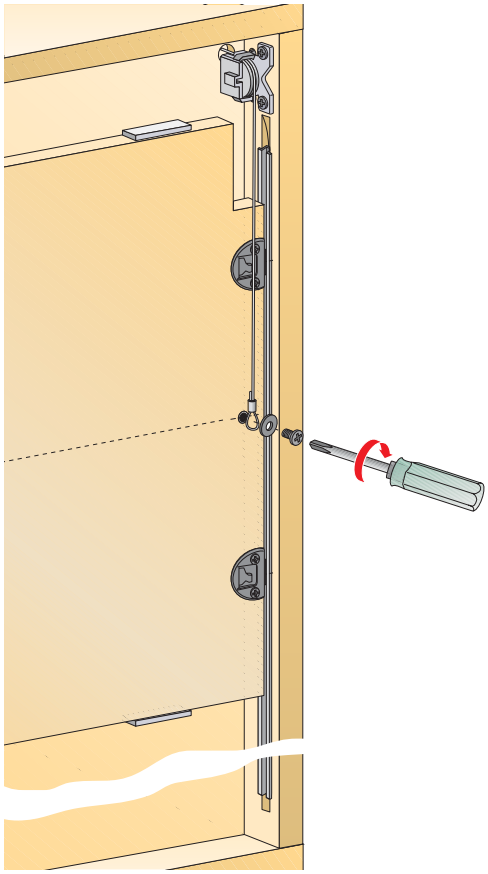

**Montáž lanka alternativně (u zkráceného profilu)**

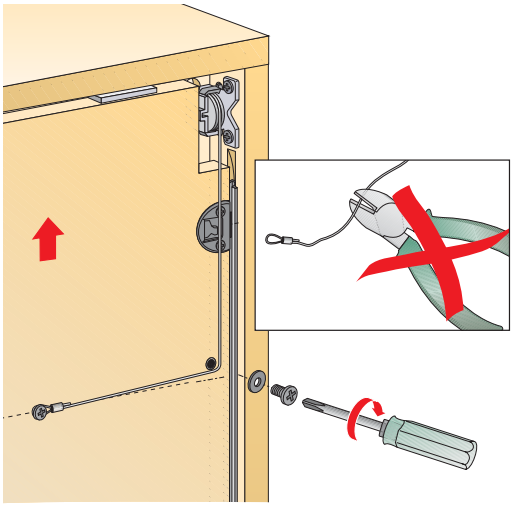

# Synchronní kování pro posuvné dveře se svislým nosným profilem Vertico Synchro

# Jeden pohyb a otevřou se dvě křídla

S tímto kováním se pohybuje dvěma křídly dveří současně. Když se pohybuje jedno křídlo dveří nahoru, druhé křídlo jde synchronně dolů.

- Lze použít v obývacím nábytku, jakož i v kanceláři, hotelu a prodejně
- Pro dvoje synchronně vertikálně vedené posuvné dveře
- Dveře vložené nebo naložené
- Pro dveře dřevěné nebo s hliníkovým i dřevěným rámem
- Jednoduchá konstrukce korpusu
- Sady s předmontovaným mechanizmem

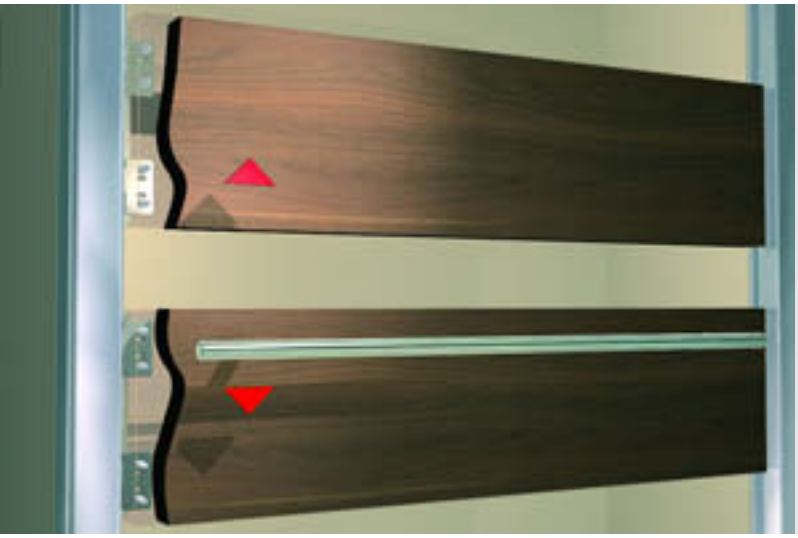

**Technické informace ve zkratce:**

- Hmotnost dveří max. 15 kg/dveře
- Výška dveří 300 - 600 mm
- Max. šířka dveří 1500 mm
- Délka vodicího profilu: min. 1200 mm
  max. 2500 mm
- Hliníkový nosný profil

# Synchronní kování pro posuvné dveře se svislým nosným profilem
# Vertico Synchro
# Jednotlivé součásti

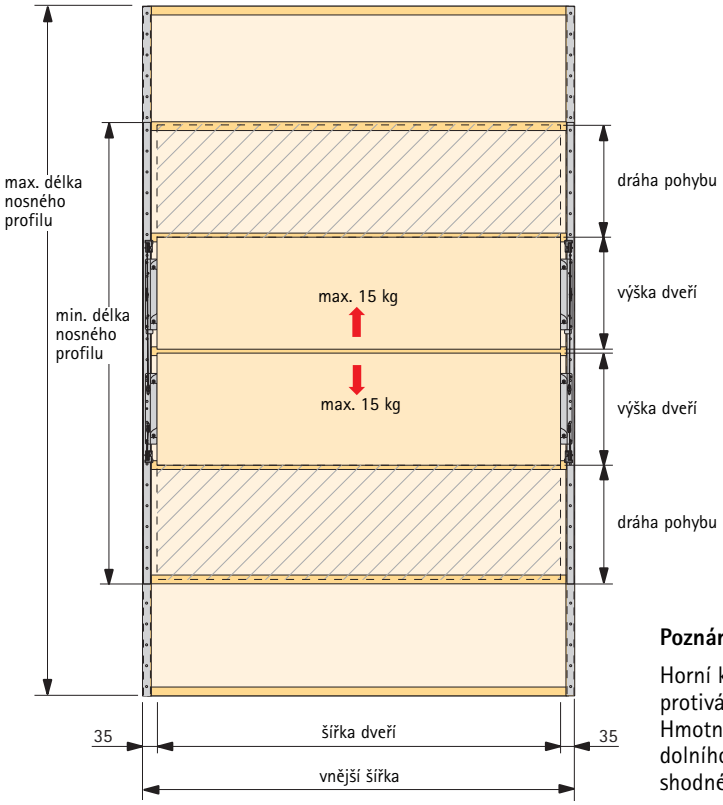


**Poznámka:**

Horní křídlo tvoří protiváhu dolního křídla. Hmotnosti horního a dolního křídla musí být shodné.

**Sada Vertico Synchro**

| Výška dveří mm | Dráha pohybu mm | Vnější šířka mm | Délka vodicího profilu mm max. | min. | Obj. číslo naložené | vložené | Balení |
|---|---|---|---|---|---|---|---|
| 300 – 400 | 300 | až 1500 | 2500 | 1200 | **0 020 383** | **0 020 392** | 1 sada |
| 350 – 400 | 350 | až 1500 | 2500 | 1400 | **0 020 384** | **0 020 393** | 1 sada |
| 400 – 600 | 400 | až 1500 | 2500 | 1600 | **0 020 386** | **0 020 395** | 1 sada |
| 450 – 600 | 450 | až 1500 | 2500 | 1800 | **0 020 387** | **0 020 396** | 1 sada |
| 500 – 600 | 500 | až 1500 | 2500 | 2000 | **0 020 388** | **0 020 397** | 1 sada |

Jednotlivé díly viz strana 4.3.13

**Krycí profil, pravolevý**

- Délka 2500 mm
- Hliník stříbřitě eloxovaný

| Obj. číslo | Balení |
|---|---|
| **0 020 400** | 1 |

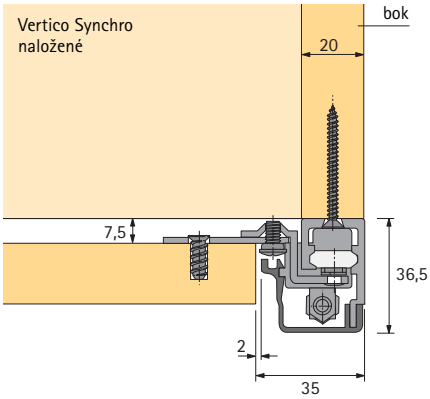


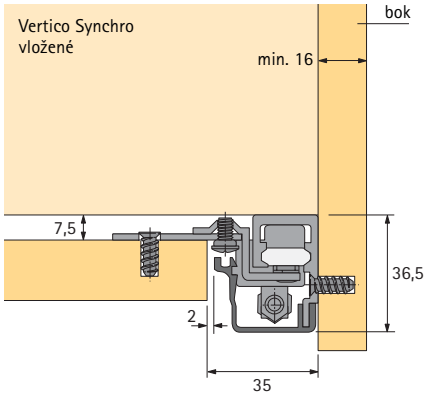

**Sada Vertico Synchro obsahuje:**

**Vodicí profil levý**
**s předmontovaným mechanizmem**

- Předvrtaný
- Hliník
  stříbřitě eloxovaný (naložené)
  příp. bez povrch. úpr. (vložené)

| ks |
|---|
| 1 |

**Vodicí profil pravý**
**s předmontovaným mechanizmem**

- Předvrtaný
- Hliník
  stříbřitě eloxovaný (naložené)
  příp. bez povrch. úpr. (vložené)

| ks |
|---|
| 1 |

**Montážní příchytky**

- Pro dřevěné dveře
- Pro dveře s hliníkovým rámem,
  šířka 45 a 55 mm
- Ocel pozinkovaná

| ks |
|---|
| 8 |

**Eurošrouby s čočkovitou hlavou ø 6,3 x 13,2 mm**

- Pro dřevěné dveře

| ks |
|---|
| 16 |

**Montážní příchytky**

- Pro dveře s
  hliníkovým rámem,
  šířka 19 mm
- Ocel pozinkovaná

| ks |
|---|
| 8 |

**Samořezné šrouby**
**ø 3,5 x 9,5 mm**

- Pro dveře s
  hliníkovým rámem

| ks |
|---|
| 16 |

**Montážní prvek**

- Ke krycímu profilu
- Šedý plast

| ks |
|---|
| 4 |

**Šroub M5 x 16 mm**

- Pro montážní prvek

| ks |
|---|
| 4 |

# Synchronní kování pro posuvné dveře se svislým nosným profilem
# Vertico Synchro
# Montážní návod

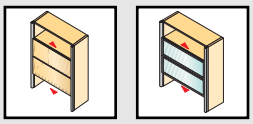

## Montáž nosných profilů

naložené
s krycím profilem

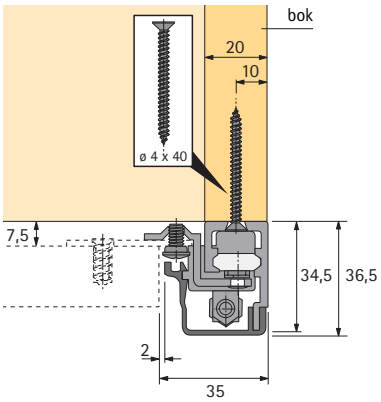


vložené
s krycím profilem

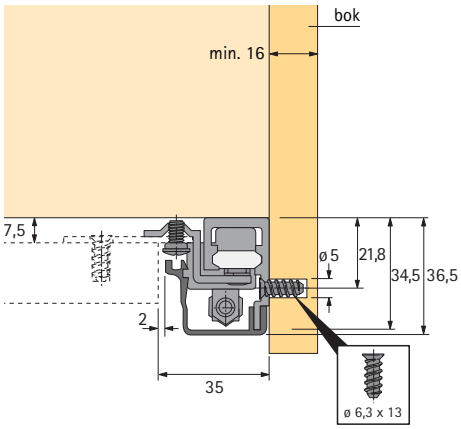


vložené
s dřevěnou lištou

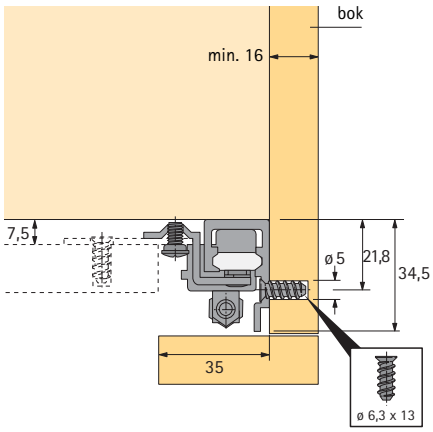


## Příklad montáže

Dřevěné dveře

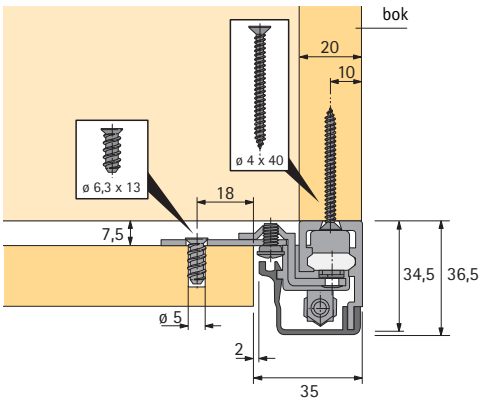


Dveře s hliníkovým rámem,
šířka profilu 19 mm

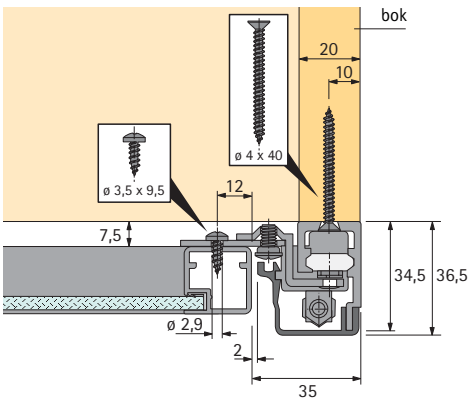


Dveře s hliníkovým rámem,
šířka profilu 45 mm

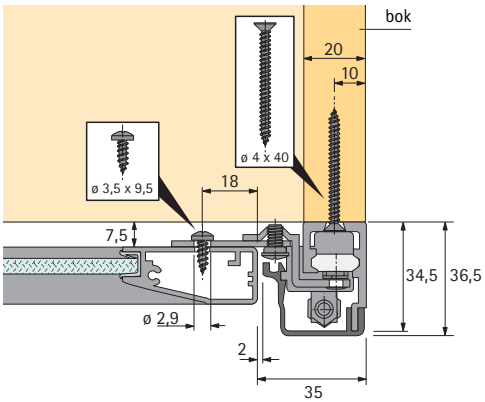


Dveře s hliníkovým rámem,
šířka profilu 55 mm

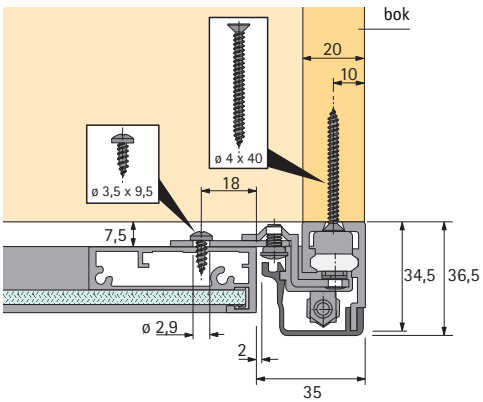

## Montáž příchytek dveří

Dřevěné dveře

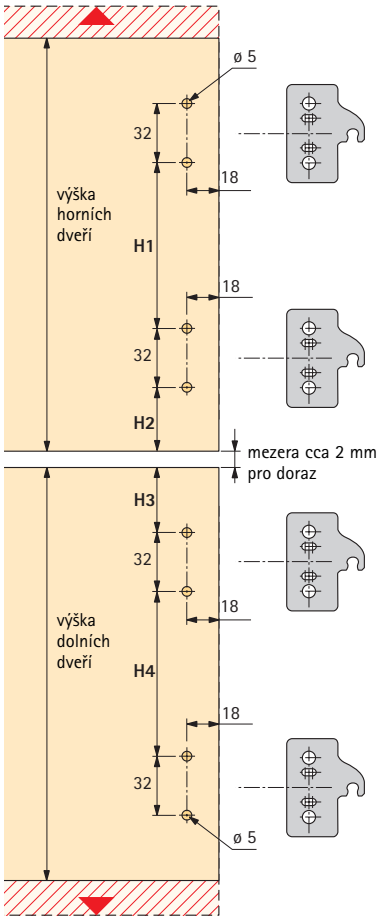


Dveře s hliníkovým rámem, šířka profilu 19 mm

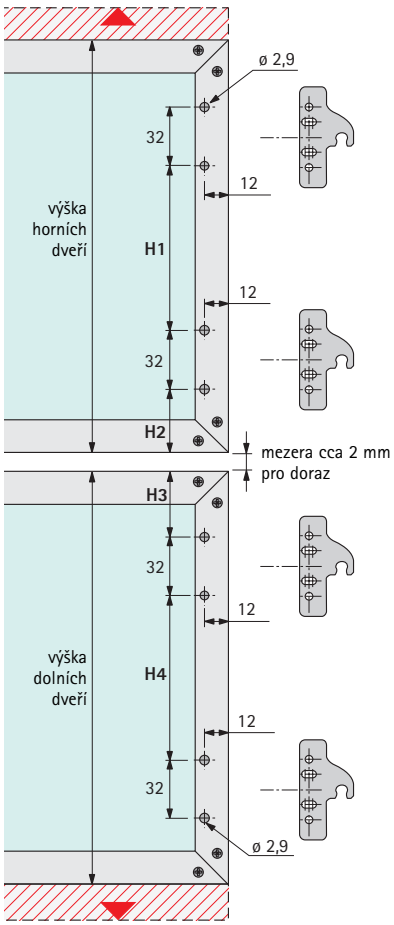


Hliníkové rámové dveře, šířka 45 mm a 55 mm

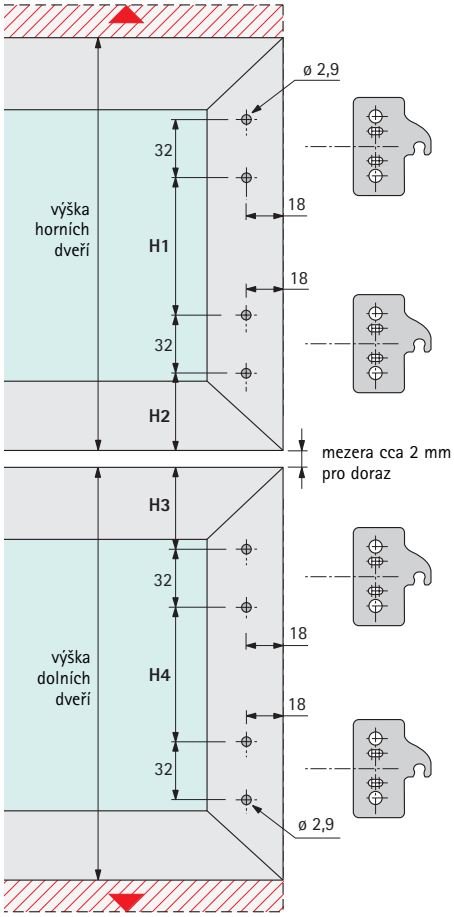


| Výška dveří mm | Dráha pohybu mm | H1 mm | H2 mm | H3 mm | H4 mm |
|---|---|---|---|---|---|
| 300 – 400 | 300 | 128 | 54 | 54 | 128 |
| 350 – 400 | 350 | 128 | 54 | 54 | 128 |
| 400 – 600 | 400 | 224 | 54 | 54 | 224 |
| 450 – 600 | 450 | 224 | 54 | 54 | 224 |
| 500 – 600 | 500 | 224 | 54 | 54 | 224 |

# Synchronní kování pro posuvné dveře se svislým nosným profilem Vertico Synchro
# Montáž naložených dveří

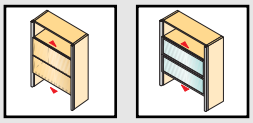

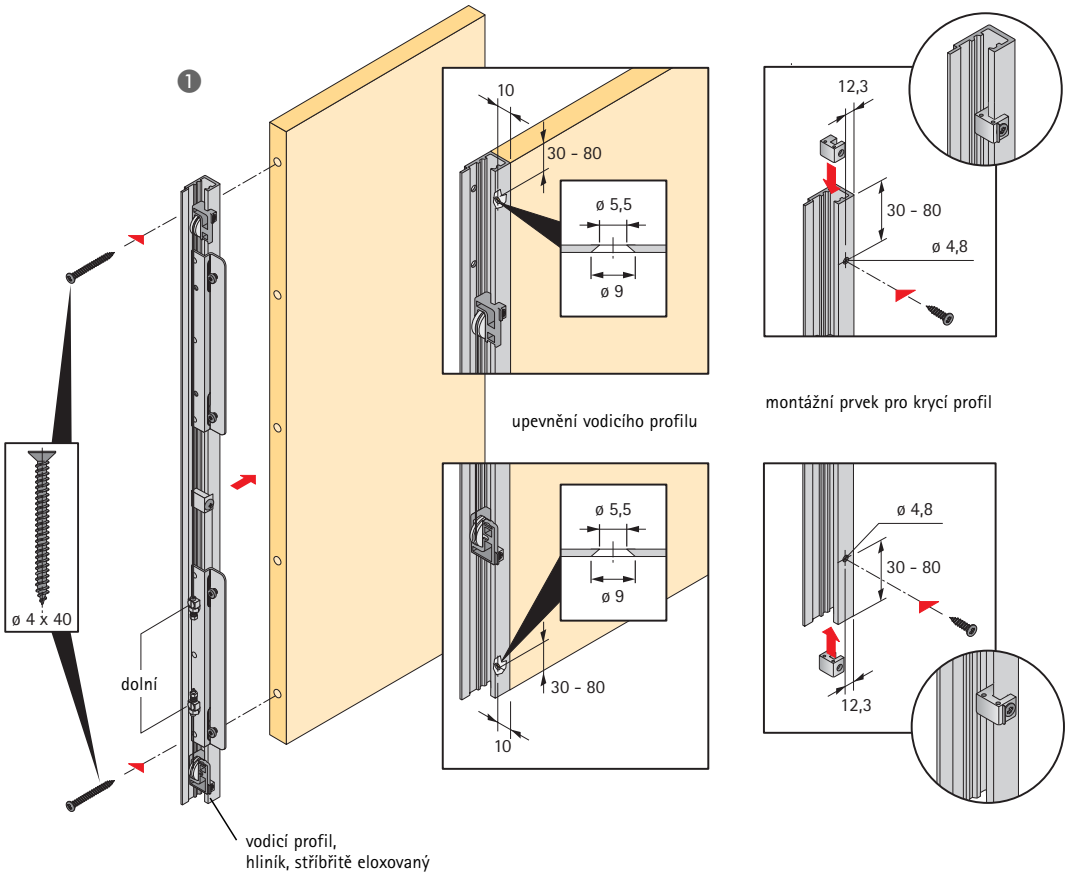


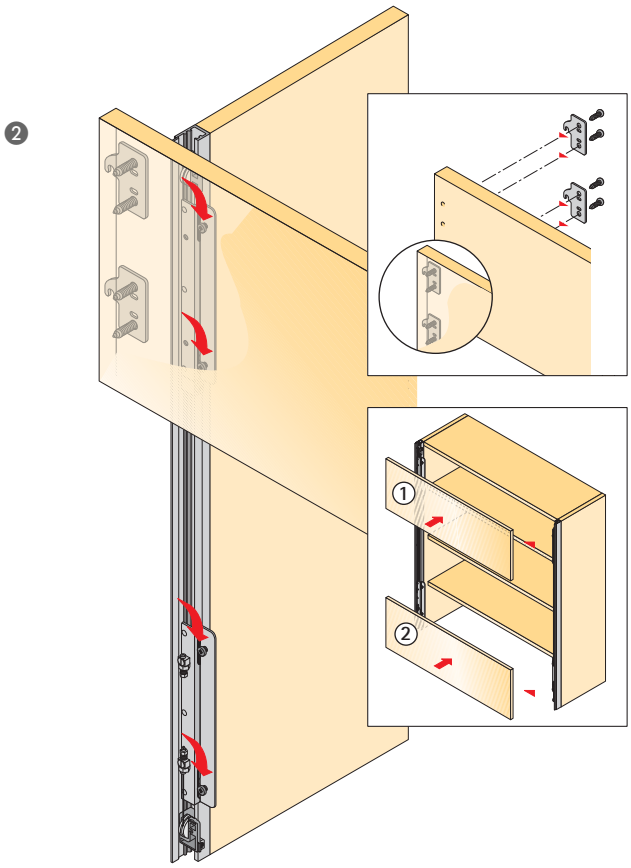

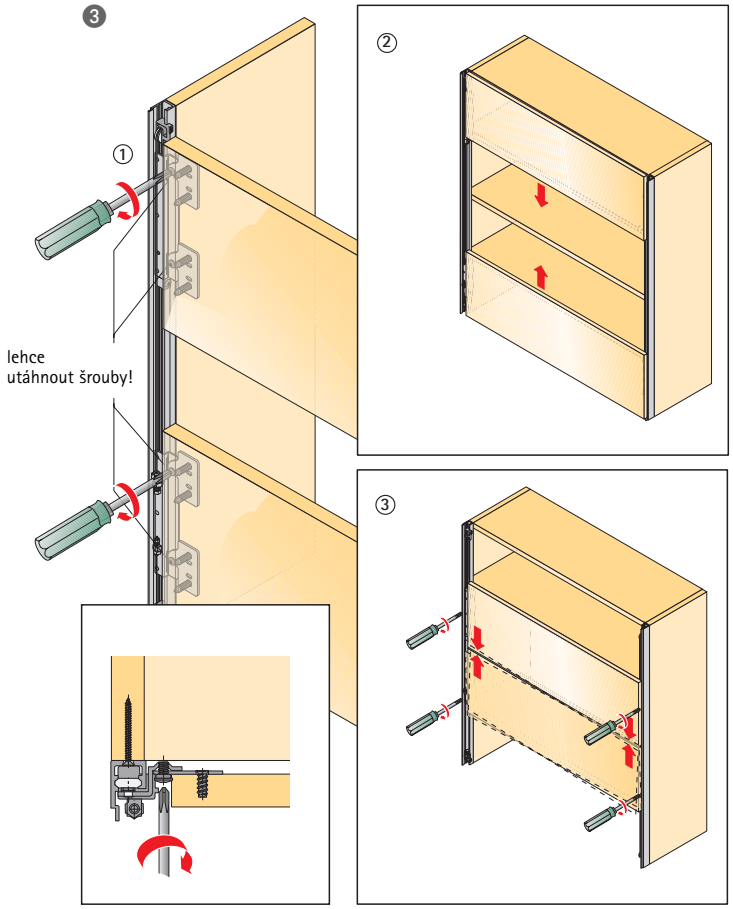


Seřízení mezery:
Obě křídla posunout proti sobě (zavřít), poté utáhnout montážní šrouby.

4

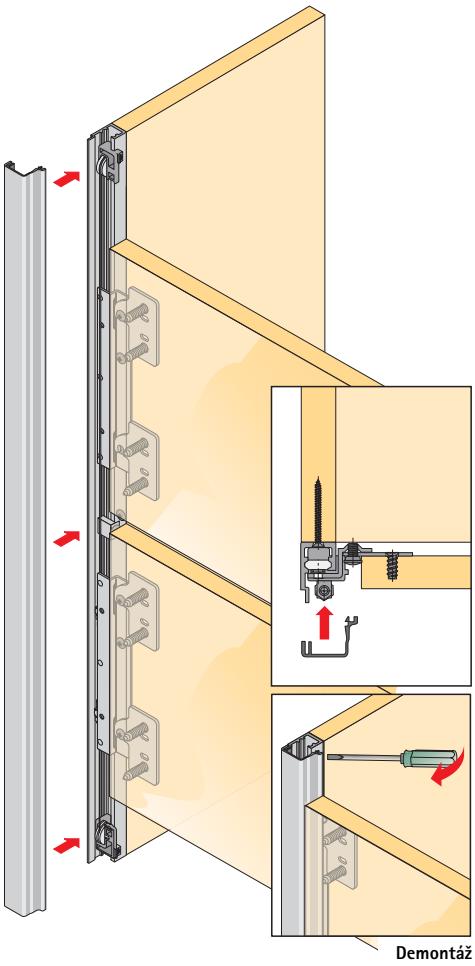

# Synchronní kování pro posuvné dveře se svislým nosným profilem
# Vertico Synchro
# Montáž vložených dveří

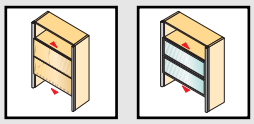

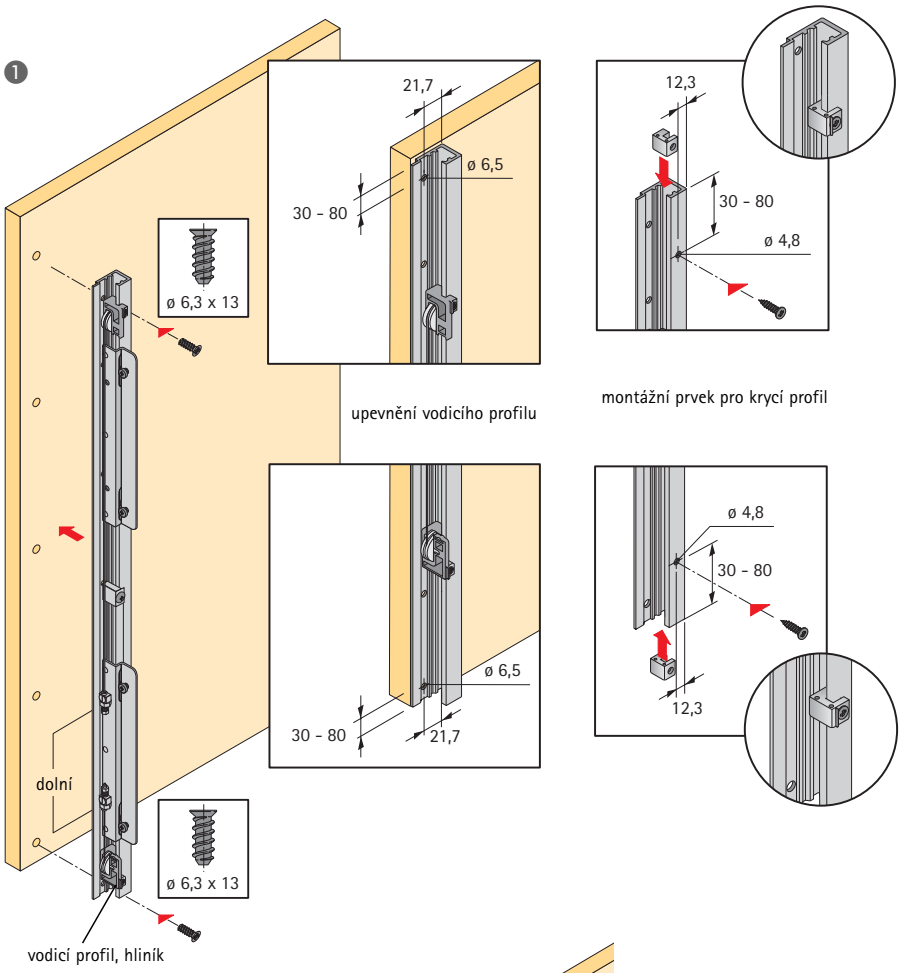


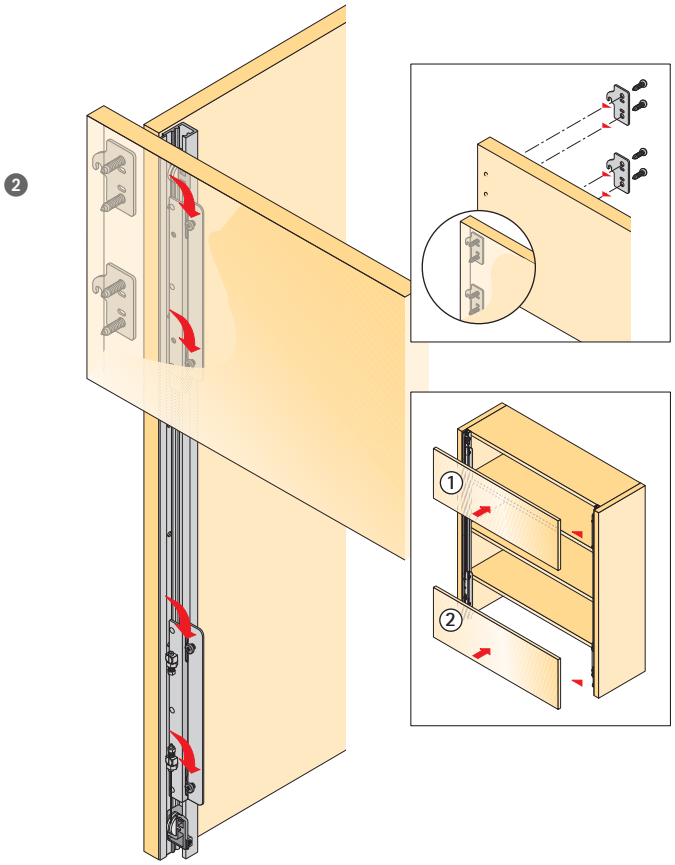

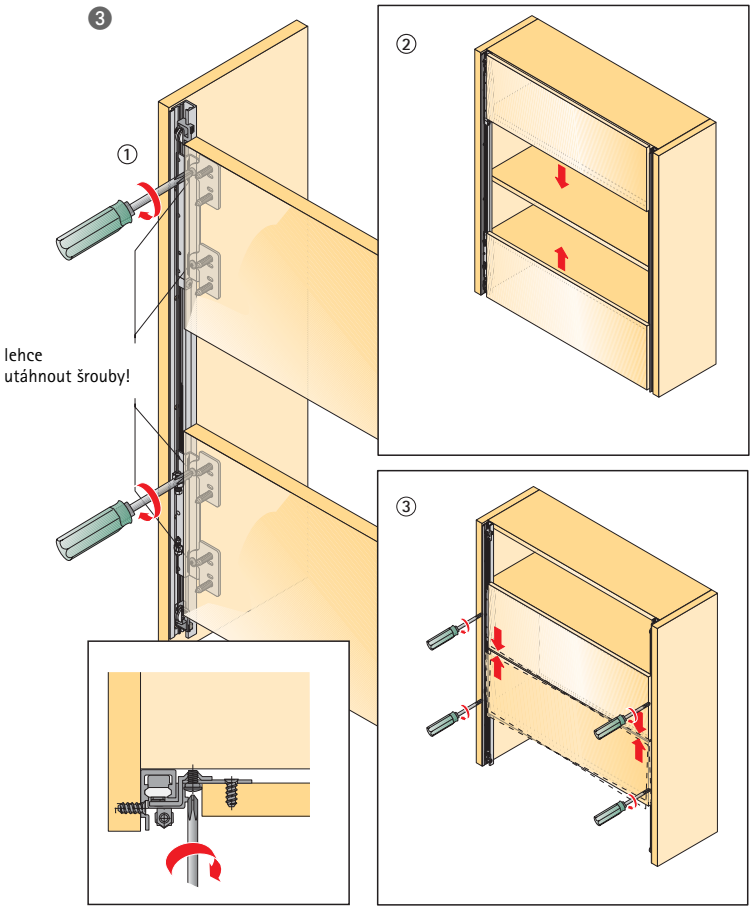


Seřízení mezery:
Obě křídla posunout proti sobě (zavřít), poté utáhnout montážní šrouby.

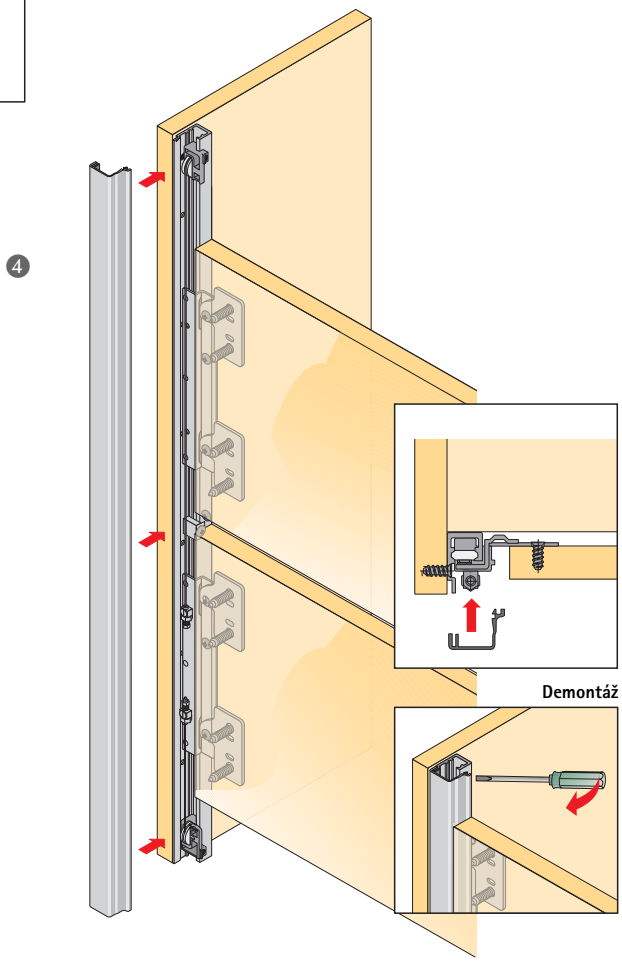

| | Wing Line 170 | Wing Line 26 | Wing Line 770/770 Alu |
|---|---|---|---|
| Strana č. | 4.4.2 - 4.4.7 | 4.4.8 - 4.4.13 | 4.4.14 - 4.4.23 |
| | | | |
| Popis | Spojeno s bokem | Spojeno s bokem | Spojeno s bokem |
| | Kováni pro skládané dveře, s horní vodicí tyčí | Kování pro skládane dveře, s horním nebo dolním vodicím profilem | Kování pro skládané dveře, s horním nosným a dolním vodicím profilem |
| Počet křídel | 2 | 2 | 2 |
| Hmotnost dveří | závislá na závěsech | závislá na závěsech | max. 20 kg |
| Uchycení na bok korpusu | Ano | Ano | Ano |
| Materiál dveří/rámu | Dřevo/dřevo, | Dřevo | Dřevo/dřevo, |
| | dřevo nebo hliník | | hliník |
| Výška dveří | max. 2200 mm | max. 1800 mm | max. 2200 mm |
| | | (max. 2200 mm s dolním vedením) | |
| Šířka křídla | max. 300 mm | max. 250 mm | max. 500 mm |
| Dolní vedení | Ne | Volitelně | Ano |
| | | (Wing Line 26) | |
| Materiál profilu | – | Hliník | Hliník |

| Wing Line 780/780 Alu | Wing Line 77 | Wing Line 220 | Wing Line 230 | Wing 77 |
|---|---|---|---|---|
| 4.4.24 - 4.4.33 | 4.4.34 - 4.4.39 | 4.4.40 - 4.4.45 | 4.4.46 - 4.4.51 | 4.4.52 - 4.4.61 |
| | | | | |
| Spojeno s bokem | Spojeno s bokem | Spojeno s bokem | Spojeno s bokem | Volný pohyb před korpusem |
| Kování pro skládané dveře, s horním nosným a volitelně s dolním vodícím profilem pro malé dveře | Kování pro skládané dveře, s horním nosným a dolním vodícím profilem pro velké a těžké dveře | Kování pro skládané dveře, s horním nosným a dolním vodícím profilem, bez viditelného kování v korpusu | Kování pro skládané dveře, s horním nosným profilem pro velké šířky a výšky dveří | Kování pro posuvné a skládané dveře, bez spojení s bokem, s horním nosným a dolním vodícím profilem |
| 2 | 2 | 2 | 2 | 2 nebo 4 |
| max. 10 kg | max. 25 kg | max. 25 kg | 20 - 25 kg | max. 20 (25) kg |
| Ano | Ano | Ano | Ano | 4 (2) křídla<br>Ne |
| Dřevo/dřevo, | Dřevo | Dřevo | Dřevo | Dřevo |
| dřevo nebo hliník<br>max. 2200 mm (Wing Line 780) | max. 2400 mm | max. 2400 mm | max. 3000 mm | max. 2400 mm |
| max. 1500 mm (Wing Line 780 Alu)<br>max. 500 mm | max. 500 mm | max. 500 mm | max. 600 mm | max. 400 (500) mm |
| Volitelně | Ano | Ano | Ne | Ano |
| Hliník | Ocel/hliník | Hliník | Hliník | Ocel/hliník |

# Kování skládaných dveří
# Wing Line 170
# pro 1 skládané dveře se 2 křídly

# Úhel otevření až 170°

Wing Line 170 umožňuje neomezený přehled a přístup do prostoru skříně.

Vodicí tyč namontovaná na půdě korpusu zajišťuje snadný chod křídel dveří. Jedno ze dvou křídel se při otvírání oddálí od korpusu.

Pohyb dveří je snadný a nehlučný.

- Lze použít v kanceláři, stejně jako v obývacím či ložnicovém nábytku pro skříně s velkým úhlem otevření
- Skvělý přístup do vnitřního prostoru skříně
- Pro dveře dřevěné nebo s hliníkovým i dřevěným rámem
- Uchycení na bok korpusu
- Dolní vedení není nutné
- Jednoduchá a ekonomicky nenáročná montáž

**Technické informace ve zkratce:**

- Hmotnost dveří: závislá na závěsech
- Výška křídla max. 2200 mm
- Šířka křídla max. 300 mm
- Úhel otevření až 170°
- Plochá vodicí tyč s vestavnou výškou pouze cca 10 mm

# Kování skládaných dveří Wing Line 170
# pro 1 skládané dveře se 2 křídly
# Jednotlivé součásti

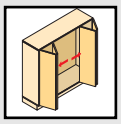

**Sada Wing Line 170**

| Obj. číslo | Balení |
|---|---|
| **0 074 658** | 1 sada |

**Sada obsahuje:**

**Vodící tyč s patkou**
- Ocel niklovaná

| ks |
|---|
| 1 |

**Seřizovací díl**
- Ocel niklovaná

| ks |
|---|
| 1 |

**Šroub s čočkovitou hlavou M5**

| ks |
|---|
| 1 |

**Pouzdro č. 33**
- ø 10 x 11 mm
- Bílý plast

| ks |
|---|
| 1 |

**Doraz**
- Plast

| ks |
|---|
| 1 |

Následující 2 verze jsou alternativně k dodání jako skládací závěsy:

**Skládací závěs 625**
(viz skupina 3)
- Ocel niklovaná

| Obj. číslo | Balení |
|---|---|
| **0 071 648** | 1/10 |

**Skládací závěs**
(viz skupina 3)

**Pouzdro M5 x 11 mm**
- Závit M5, průměr vrtání 10 mm
- Bílý plast

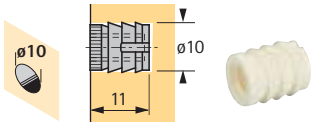


| Obj. číslo | Balení |
|---|---|
| **0 078 920** | 1/200 |

| Typ montáže | Obj. číslo | Balení |
|---|---|---|
| K našroubování | **0 046 787** | 1/10 |
| K zalisování s předmontovanými pouzdry ø 10 x 11 mm | **0 052 095** | 1/10 |

**Tvrdokovový vrták (HM) pro pouzdro č.33 a skládací závěsy**
- Dřík průměr 10 mm, válcový
- Pouze pro stojanové a ruční vrtačky

| Vrtáky HM pro | Průměr vrtání mm | Obj. číslo | Balení |
|---|---|---|---|
| Pouzdro č. 33 | 10 | **0 046 079** | 1 |
| Skládací závěs | 35 | **0 046 071** | 1 |

**Příklady konstrukce**

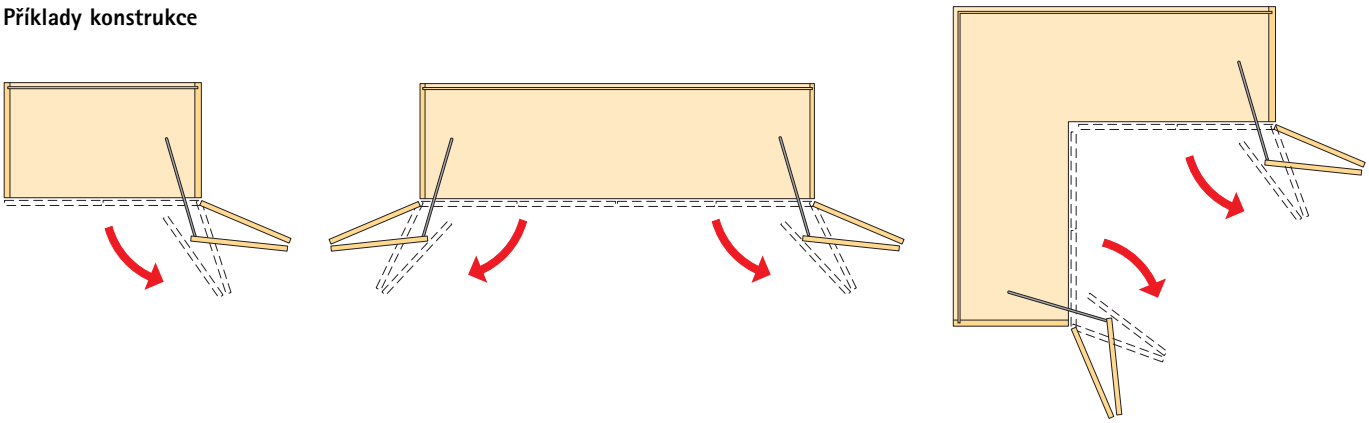

# Kování skládaných dveří Wing Line 170 pro 1 skládané dveře se 2 křídly Popis funkce a montážní návod

Pro zavěšení dveří do korpusu je možno použít závěsy Intermat, nebo Selekta Pro 2000.

S úhly otevření 110°/125°, 165° a 180° umožňuje Wing Line 170 neomezený přístup do vnitřního prostoru skříně - viz tabulka.

Závěsy a montážní podložky se objednávají samostatně – viz skupina 3.

| Šířka křídla v mm | Min. 200 | 250 | Max. 300 |
|---|---|---|---|
| **Závěs** | **Hloubka korpusu v mm** | | |
| 110°/125° | 400 | 370 | 340 |
| 165° | 370 | 350 | 320 |
| Selekta Pro 2000/180° | 370 | 340 | 310 |

**Maximální výška dveří:** 2200 mm - je třeba použít min. 5 závěsů.

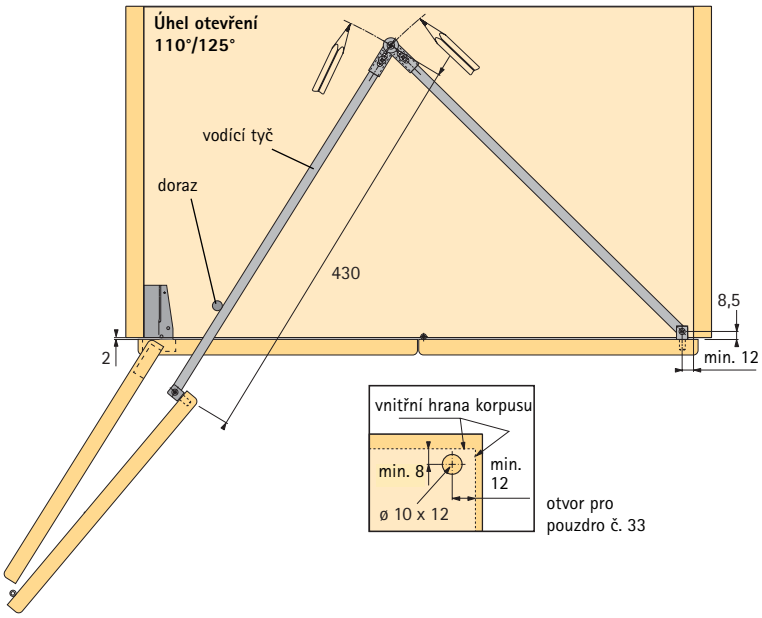


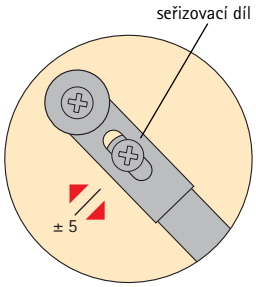


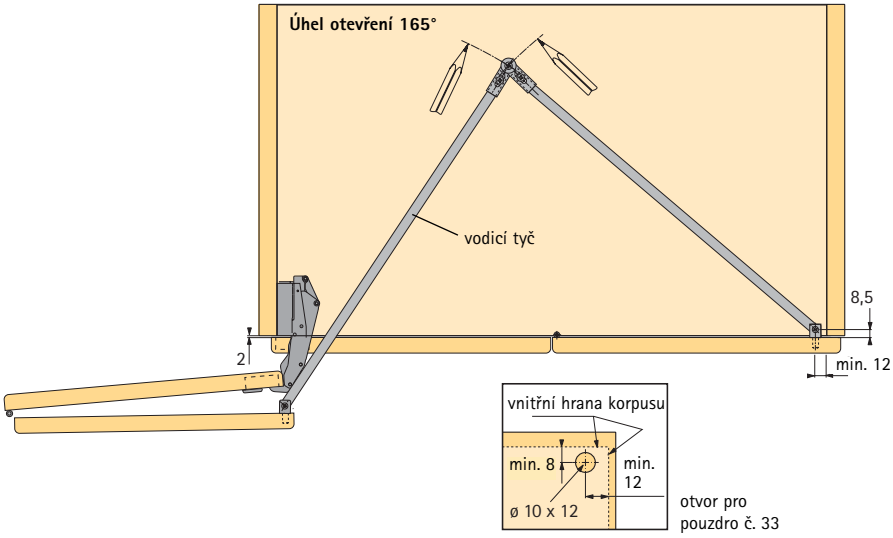

# Kování skládaných dveří Wing Line 170
# pro 1 skládané dveře se 2 křídly
# Montážní návod

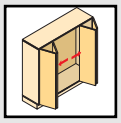

**Příprava dveří**

❶

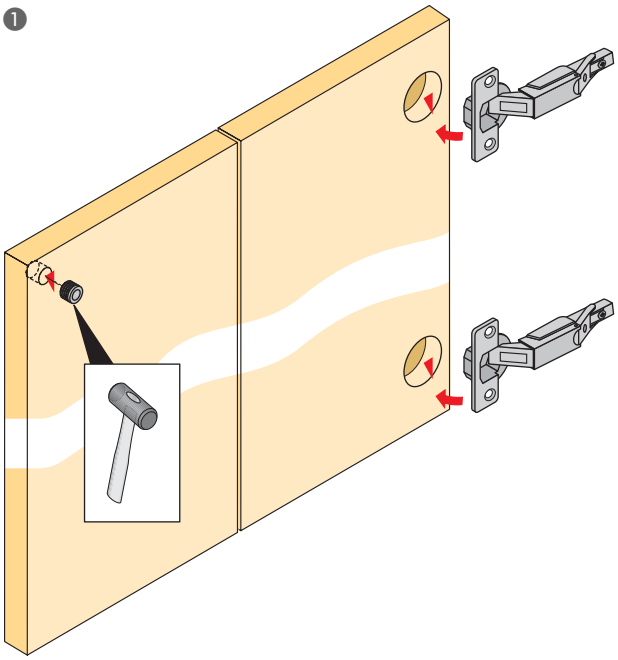

❷

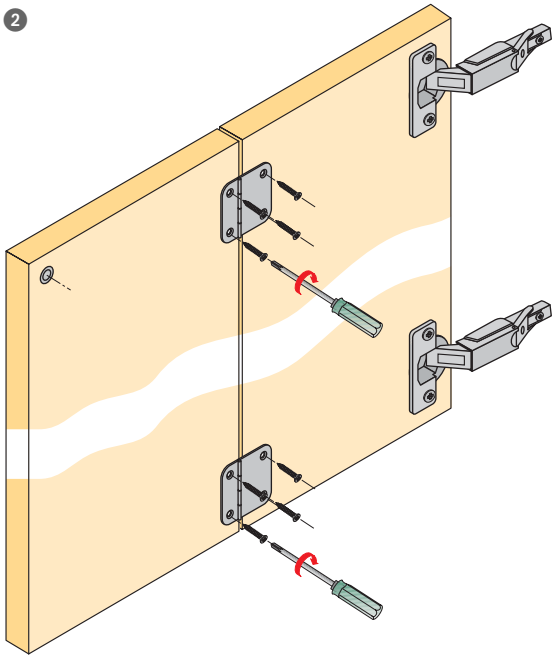

❸

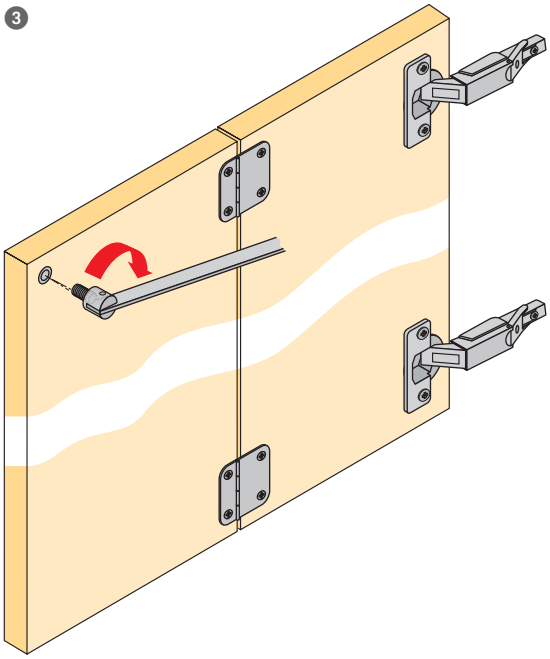

## Montáž dveří

1

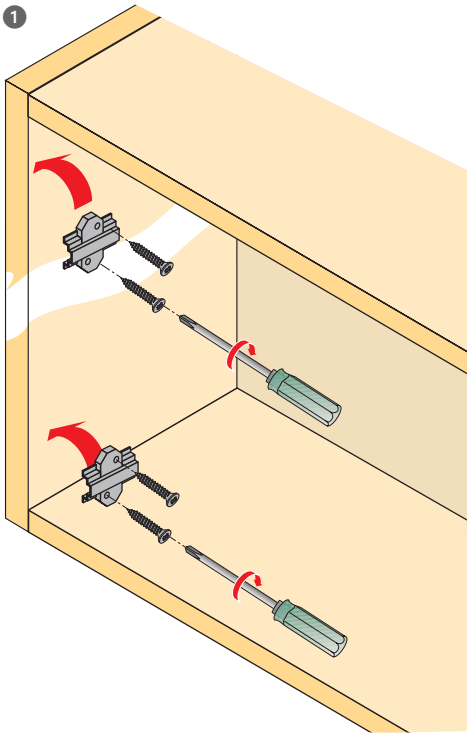

2

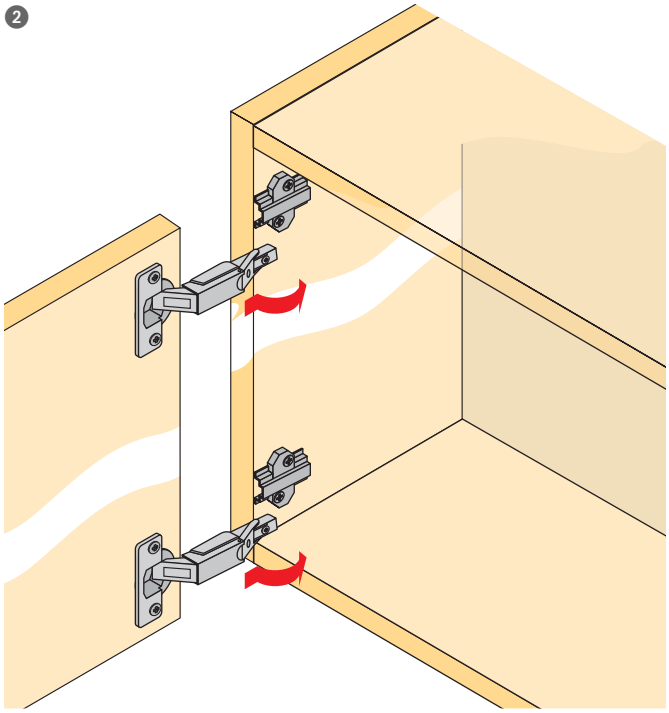

3

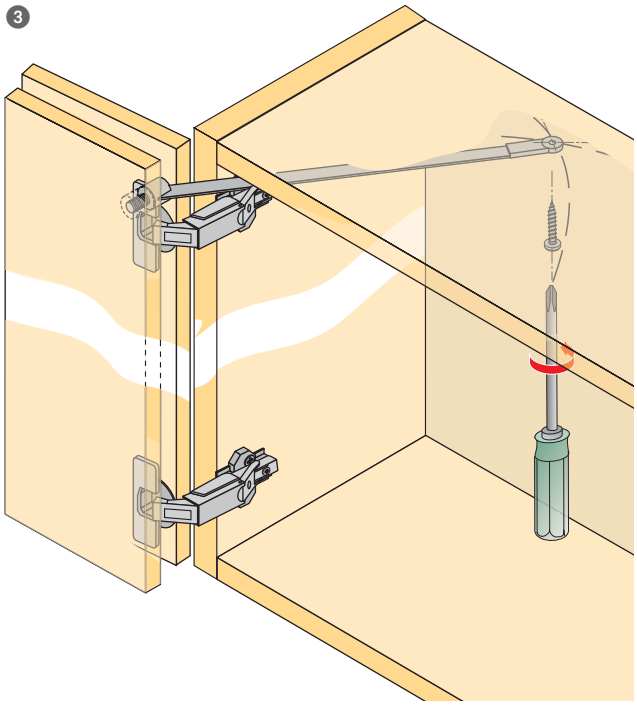

4

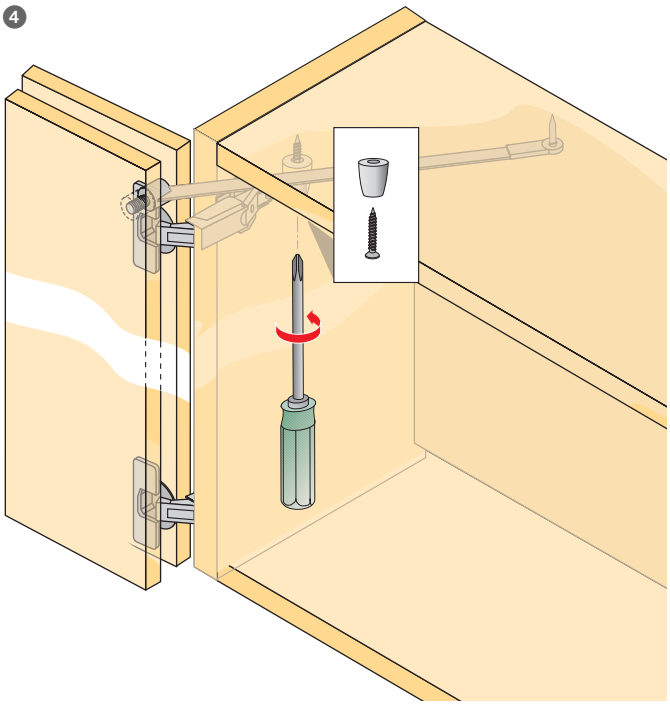

# Kování skládaných dveří
# Wing Line 26
# pro 1 skládané dveře se 2 křídly

# Univerzální a spolehlivý

Wing Line 26 je kování pro skládané dveře, které slučuje ověřenou technologii a výjimečnou cenu. Konstrukce skříní je jednoduchá a nevyžaduje dolní vedení.

Díky své jednoduché konstrukci se Wing Line 26 používá také v sadách Wing Line 770/780 jako dolní vedení

- Na malé dveře v obývacím nebo ložnicovém nábytku
- Pro dřevěné dveře
- S horním profilem pod půdou
- Spojení s bokem klipovými závěsy Intermat 9943
- Volitelně lze použít dolní vedení

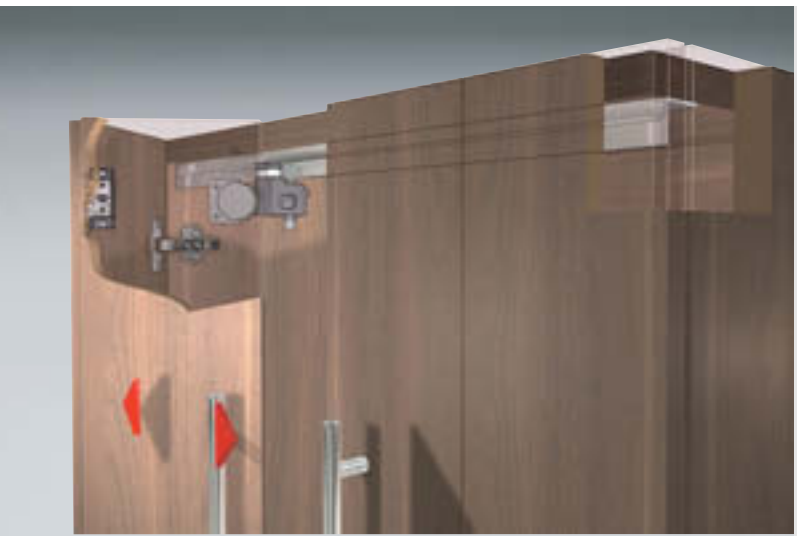

**Technické informace ve zkratce:**

- Hmotnost dveří: závislá na závěsech
- Výška křídla max. 1800 mm (2200 mm s dolním vedením)
- Šířka křídla max. 250 mm
- Lze použít jako ideální dolní vedení pro Wing Line 770 i Wing Line 780

# Kování skládaných dveří Wing Line 26
# pro 1 skládané dveře se 2 křídly
# Jednotlivé součásti

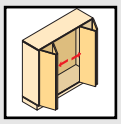

**Dolní profil**

- Předvrtaný
- K našroubování
- Délka 2000 mm
- Stříbřitě eloxovaný hliník

| Obj. číslo | Balení |
|---|---|
| **0 072 919** | 4 |

**Vodící díl s rychlomontáží**

- Se 3 vodícími válečky a 1 závěsem s pružinou
- Ocel niklovaná/černý plast

| Položka | Obj. číslo | Balení |
|---|---|---|
| Vodicí díl, levý | **0 070 956** | 1/10 |
| Vodicí díl, pravý | **0 070 959** | 1/10 |

Skládací závěsy je možno vybrat z následujících 3 možností:

**Skládací závěs**
(viz skupina 3)

| Typ montáže | Obj. číslo | Balení |
|---|---|---|
| Skládací závěs k našroubování | **0 046 787** | 1/10 |
| K zalisování s předmontovanými pouzdry ø 10 x 11 mm | **0 052 095** | 1/10 |

**Klipový skládací závěs**
(viz skupina 3)

| Obj. číslo | Balení |
|---|---|
| **0 079 373** | 1/10 |

**Skládací závěs 625**
(viz skupina 3)

- Ocel niklovaná

| Obj. číslo | Balení |
|---|---|
| **0 071 648** | 1/10 |

**Pouzdro M5 x 11**
**pro závěs na skládané dveře 625**

- Závit M5, průměr vrtání 10 mm
- Bílý plast

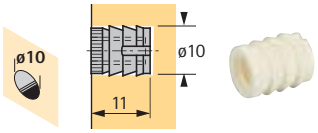


| Obj. číslo | Balení |
|---|---|
| **0 078 920** | 1/200 |

**Tvrdokovový vrták (HM) průměr 35 mm**
**pro skládací závěsy a vodicí díl**

- Dřík průměr 10 mm, válcový
- Pouze pro stojanové a ruční vrtačky

| Obj. číslo | Balení |
|---|---|
| **0 046 071** | 1 |

# Kování skládaných dveří Wing Line 26
# pro 1 skládané dveře se 2 křídly
# Popis funkce a montážní návod

### Sestava dveří se 2 křídly

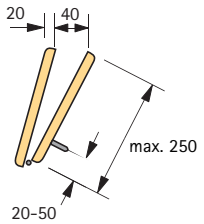


**Skládané dveře 2 křídla**

Max. šířka dveří 500 mm
Výška křídla 800 až 1800 mm

### Zaoblení hran dveří a mezery (jako ochrana prstů)

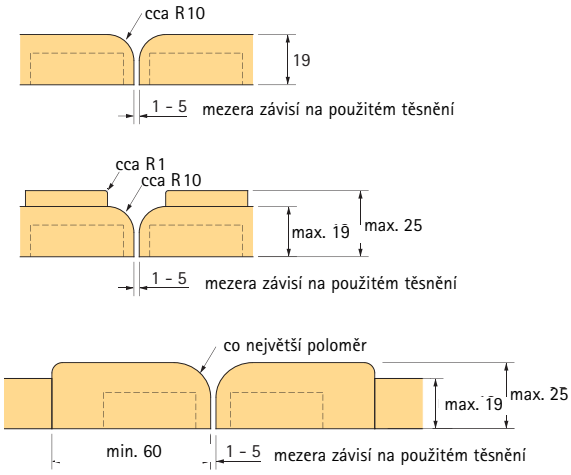


### Skládané dveře 2 křídla

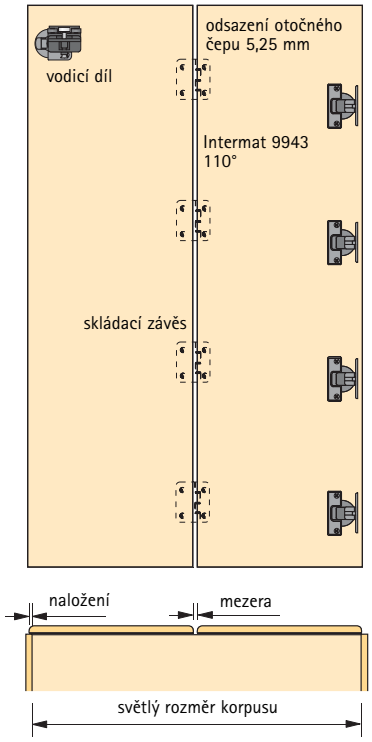


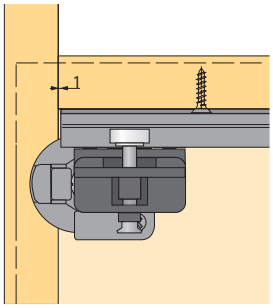


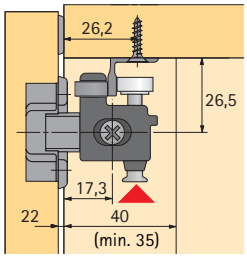


### Vrtání

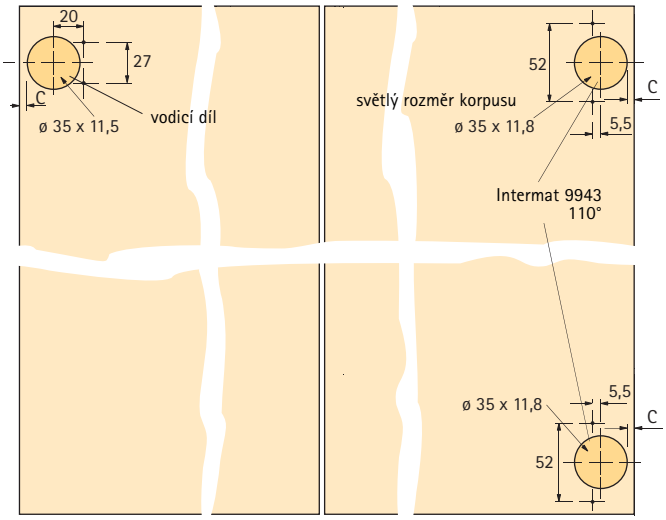


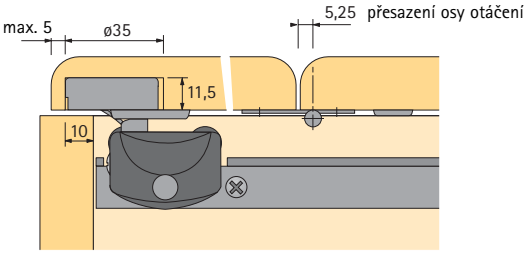


**Pozor:**

Hmotnost dveří je nesena pouze závěsy montovanými na bok skříně!

**Výpočet šířky dveří a křídel**

Šířka dveří = světlá šířka korpusu + (2 x naložení*)
Šířka křídla = světlá šířka korpusu – (1 x mezera) + (2 x naložení*) ÷ 2
* Naložení max. 15 mm, kóta C = 5 mm

Závěsy Intermat 9943 a montážní podložky se objednávají samostatně – viz skupina 3

# Kování skládaných dveří Wing Line 26
# pro 1 skládané dveře se 2 křídly
# Montážní návod

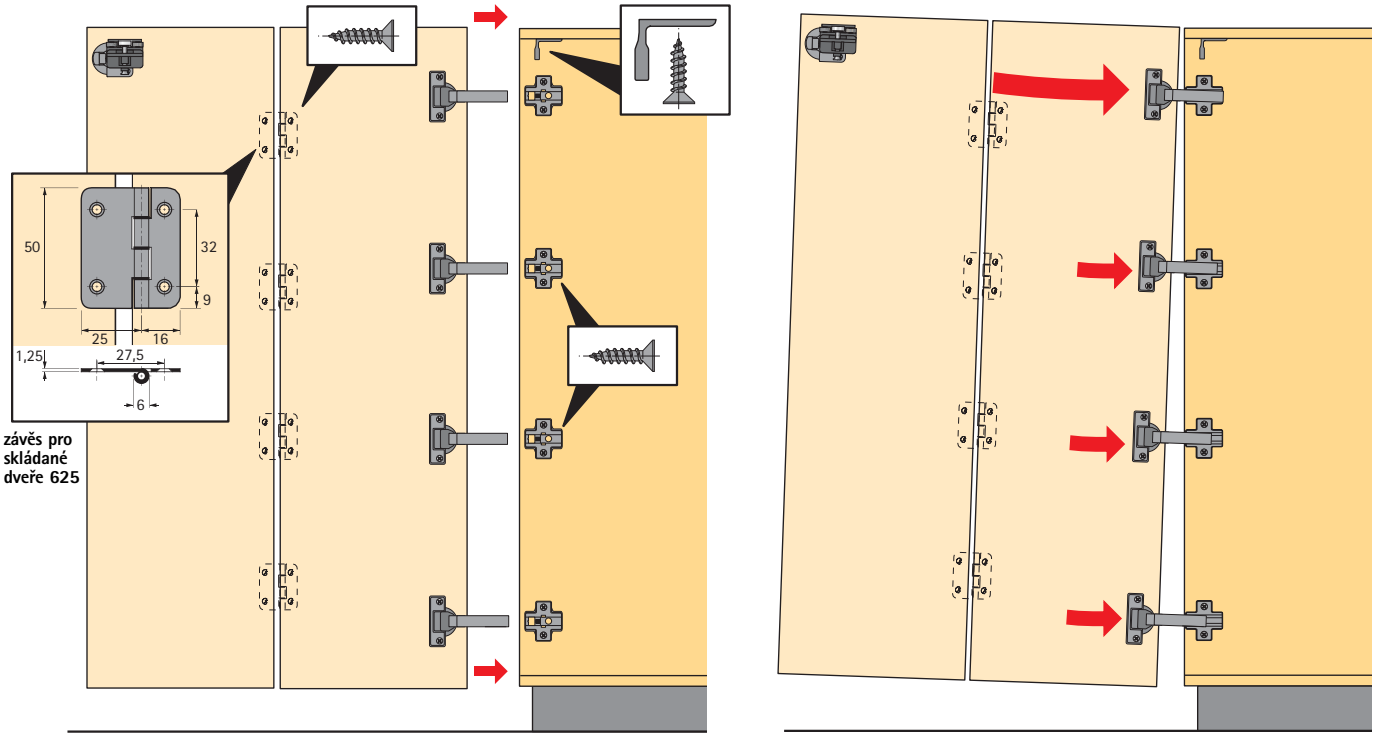


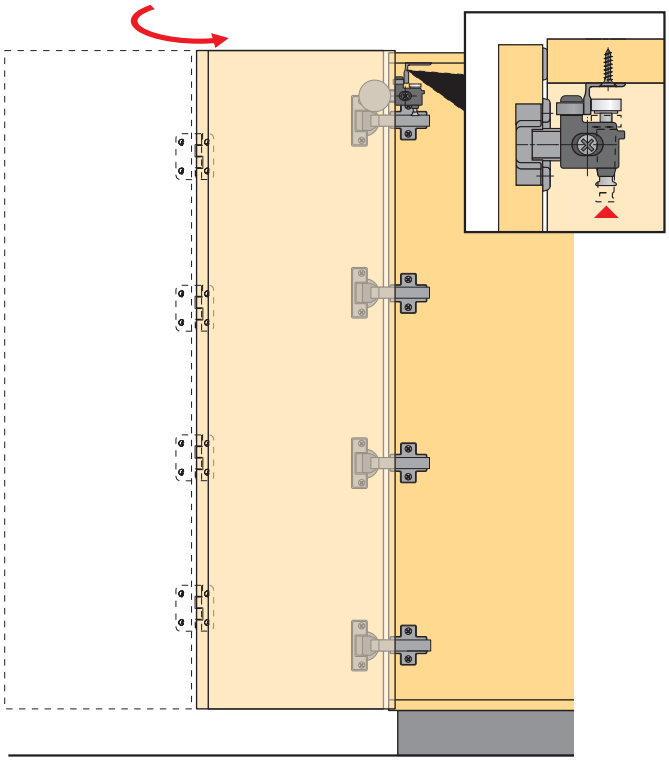

**Montáž profilu**

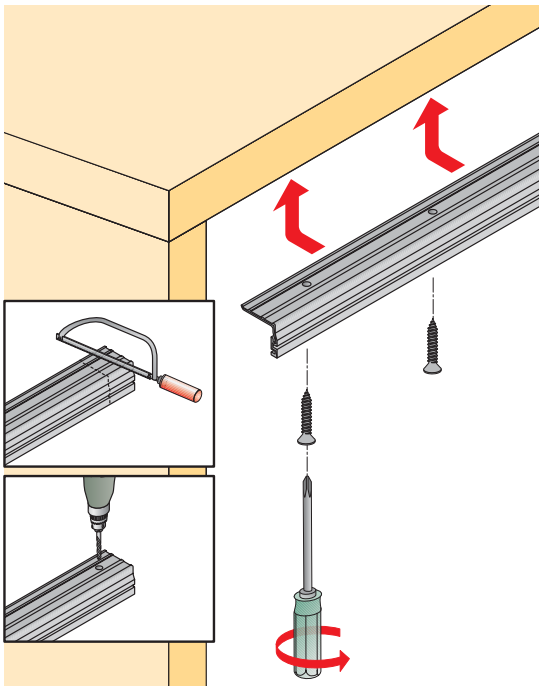

**Příprava dveří**

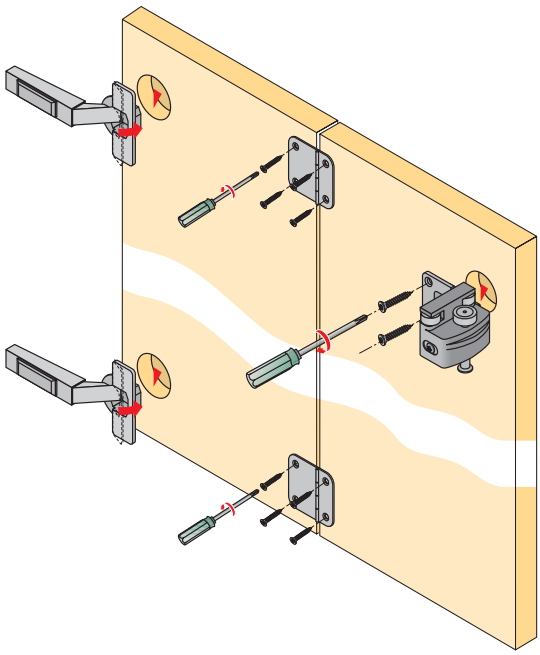

**Montáž dveří**

1

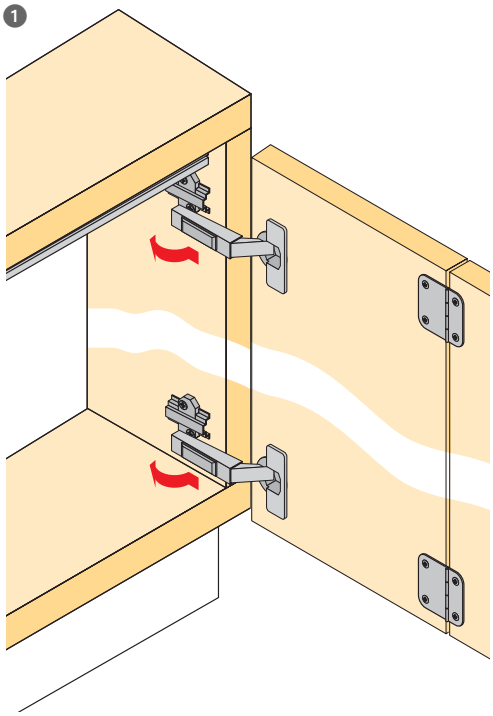

2

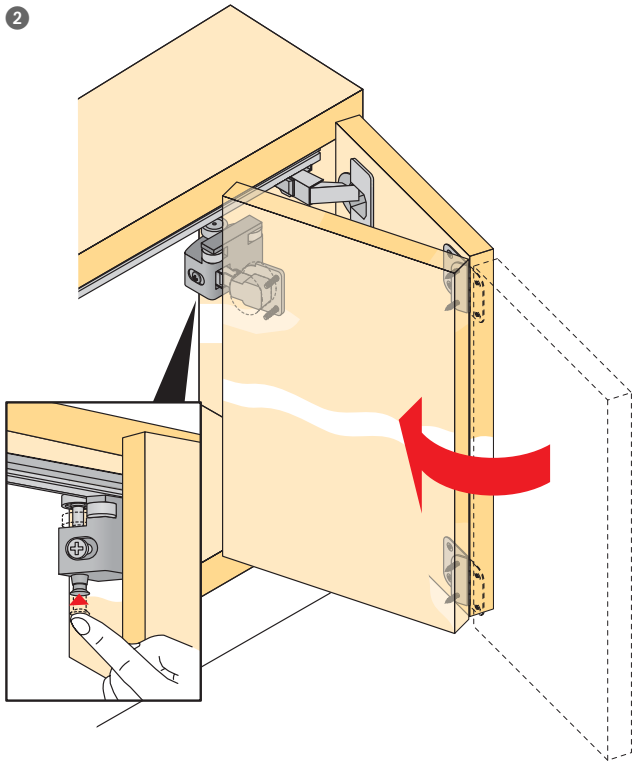

# Kování skládaných dveří Wing Line 770 a 770 Alu pro 1 skládané dveře se 2 křídly

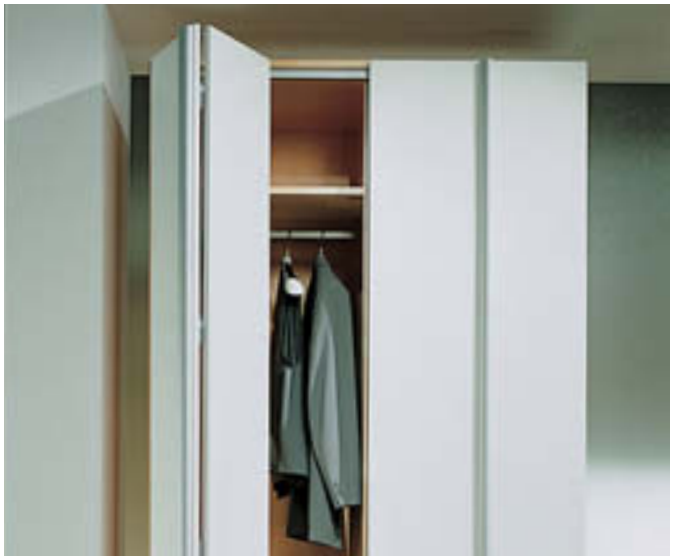

# Snadno a rychle

Wing Line 770 je elegantní kování pro skládané dveře, které umožňuje i těžkým a vysokým dveřím snadný pohyb. Ladný a spolehlivý chod dveří s Wing Line 770 je skutečně ideální pro použití v ložnicovém nábytku.

- Lze použít v obývacím a ložnicovém nábytku
- Profil na půdě
- Horní profil s nosnou funkcí
- Včetně dolního vedení Wing Line 26
- Pro dveře dřevěné nebo s hliníkovým i dřevěným rámem
- Rychlomontáž dveří bez použití nářadí
- Konstrukce korpusu je vhodná také pro otvíravé dveře

**Technické informace ve zkratce:**

- Hmotnost dveří max. 20 kg/křídlo
- Výška křídla max. 2200 mm
- Šířka křídla max. 500 mm
- Spojení s bokem klipovými závěsy Intermat 9943/Intermat 9936 Alu

# Kování skládaných dveří Wing Line 770 pro 1 skládané dveře se 2 křídly Jednotlivé součásti

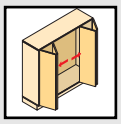

**Horní nosný profil**

- K našroubování
- Délka 2000 mm
- Hliník

| Obj. číslo | Balení |
|---|---|
| **1 079 089** | 4 |

**Dolní profil**

- Předvrtaný
- K našroubování
- Délka 2000 mm
- Hliník stříbřitě eloxovaný

| Obj. číslo | Balení |
|---|---|
| **0 072 919** | 4 |

**Sada Wing Line 770**

| Typ naložení | Obj. číslo | Balení |
|---|---|---|
| levá sada | **0 070 968** | 1 sada |
| pravá sada | **0 070 969** | 1 sada |

**Pravá/levá sada obsahuje:**

**Vozík s rychlomontáží**

- Se 2 závěsy
- Ocel niklovaná/ šedý plast

| ks |
|---|
| 1 |

**Krytka pro vozík**

- Šedý plast

| ks |
|---|
| 1 |

**Skládací závěs**

- Pro rychlomontáž
- K našroubování
- Ocel niklovaná/ šedý plast

| ks |
|---|
| 4 |

**Vodicí díl**

- Pro rychlomontáž
- Se 3 vodicími válečky a 1 závěsem s pružinou
- Ocel niklovaná, černý plast

| ks |
|---|
| 1 |

**Vrtací šablona pro skládací závěs**

- Pro seřízení mezer na 1 mm nebo 4 mm

| ks |
|---|
| 2 |

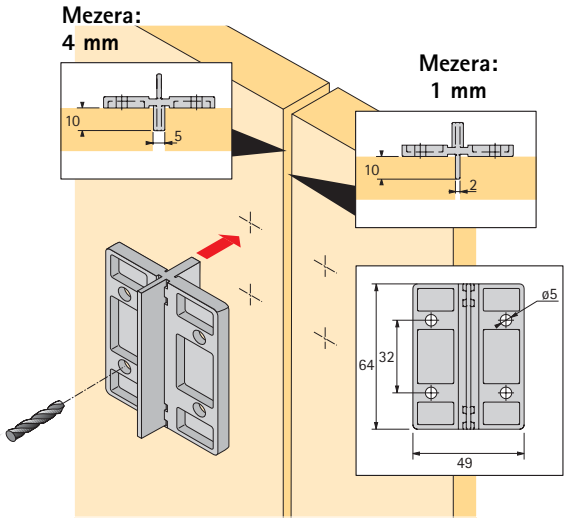


**Tvrdokovový vrták (HM) průměr 35 mm pro horní a dolní vozík**

- Dřík průměr 10 mm, válcový
- Pouze pro stojanové a ruční vrtačky

| Obj. číslo | Balení |
|---|---|
| **0 046 071** | 1 |

Závěsy Intermat 9943 a montážní podložky se objednávají samostatně – skupina 3

# Kování skládaných dveří Wing Line 770
# pro 1 skládané dveře se 2 křídly
# Popis funkce a montážní návod

### Sestava dveří se 2 křídly

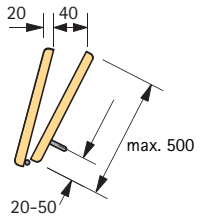


### Skládané dveře 2 křídla

Šířka dveří max. 1000 mm
Hmotnost křídla max. 20 kg
Výška dveří max. 2200 mm

### Zaoblení hran dveří a mezery (jako ochrana prstů)

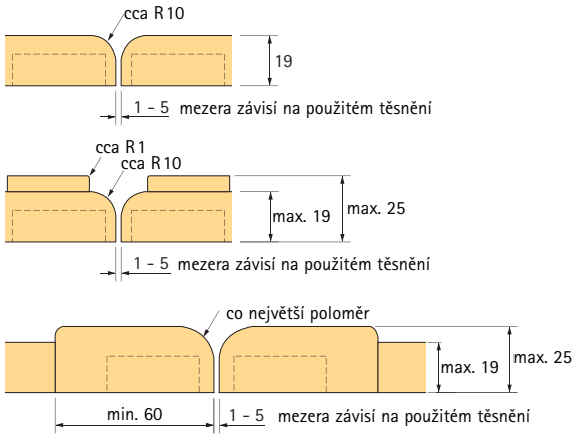


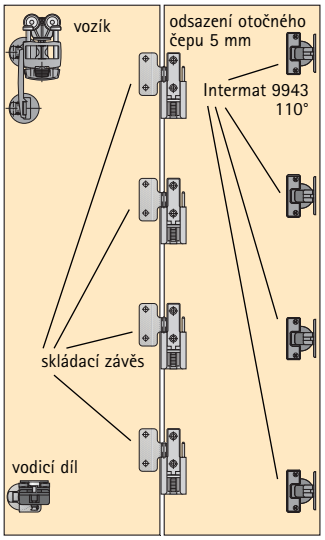


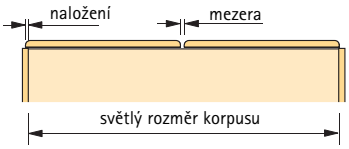


**Výpočet šířky dveří a křídel**
Šířka dveří = světlá šířka korpusu + (2 x naložení*)
Šířka křídla = světlá šířka korpusu – (1 x mezera) + (2 x naložení*) ÷ 2
* Naložení max. 15 mm, kóta C = 5 mm

### Vrtání

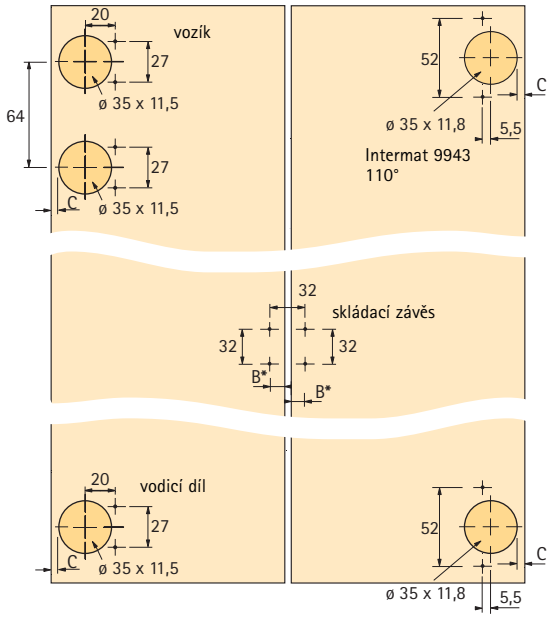


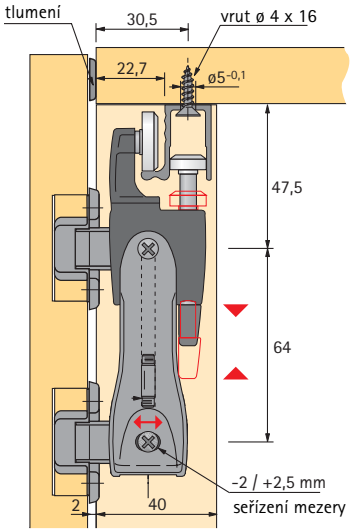


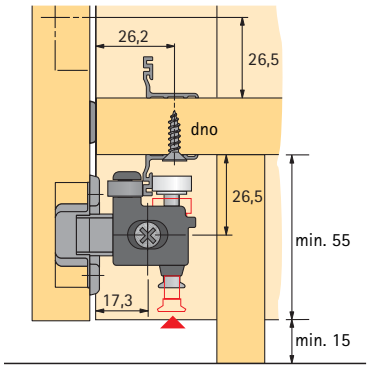


| * B rozteč otvorů v mm | 13,5 | 14 | 14,5 | 15 | 15,5 |
|---|---|---|---|---|---|
| Mezera mm | 5 | 4 | 3 | 2 | 1 |

# Kování skládaných dveří Wing Line 770
# pro 1 skládané dveře se 2 křídly
# Montážní návod

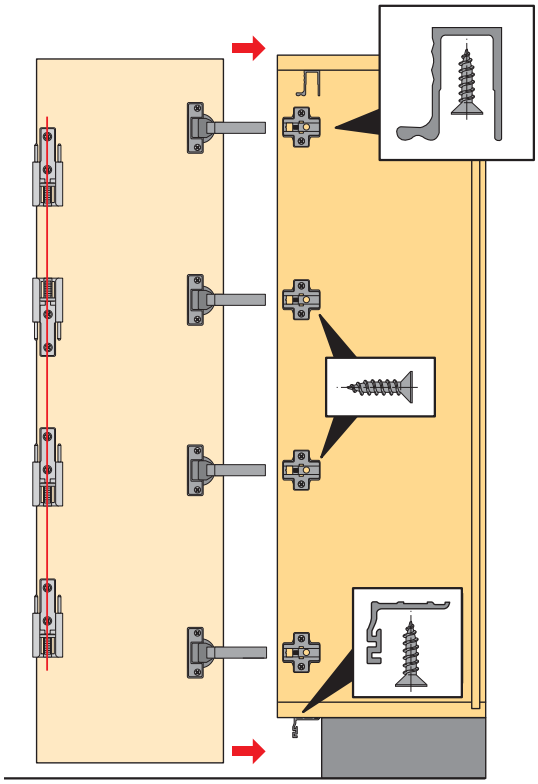

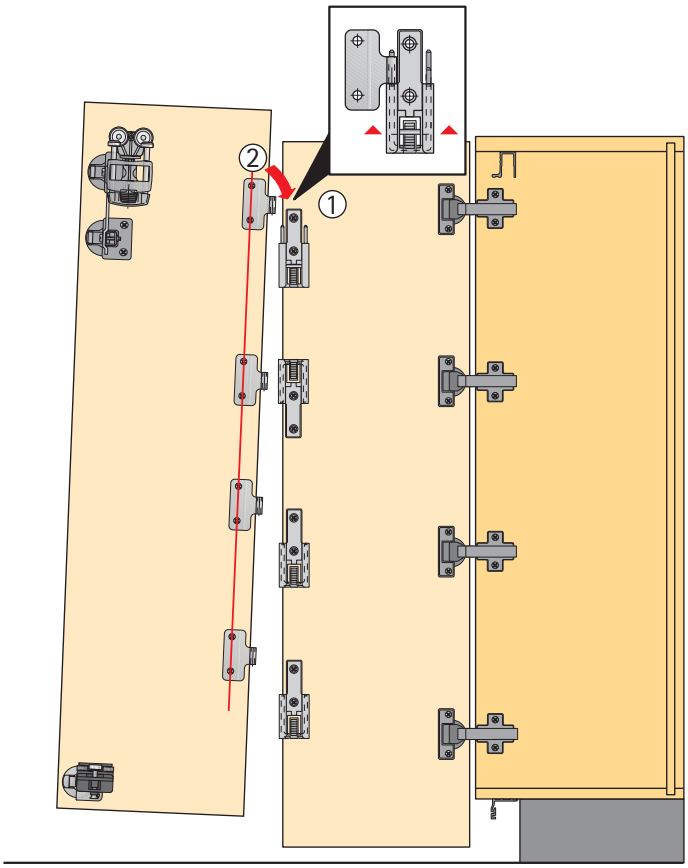


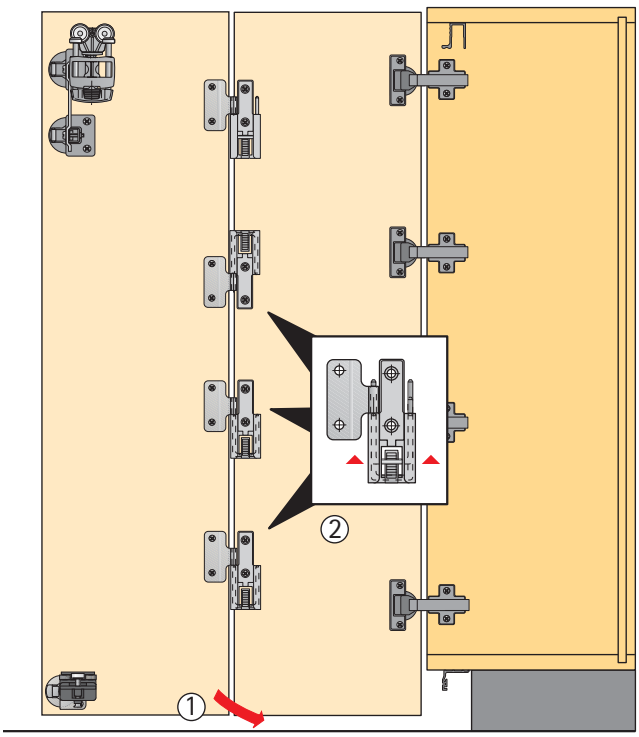

## Montáž profilu

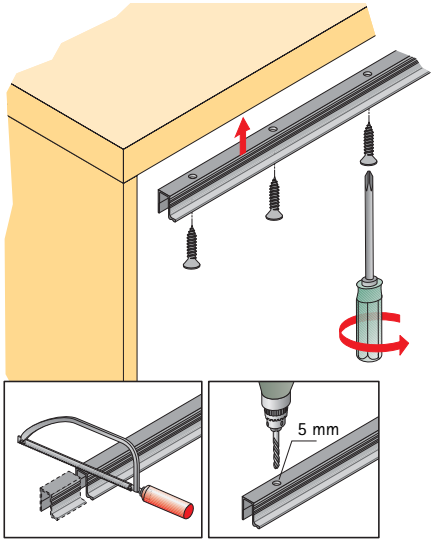


## Příprava dveří

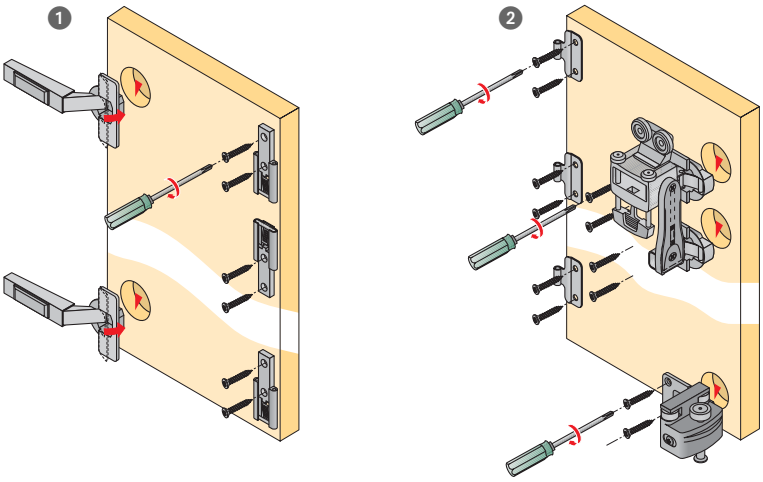


## Montáž dveří

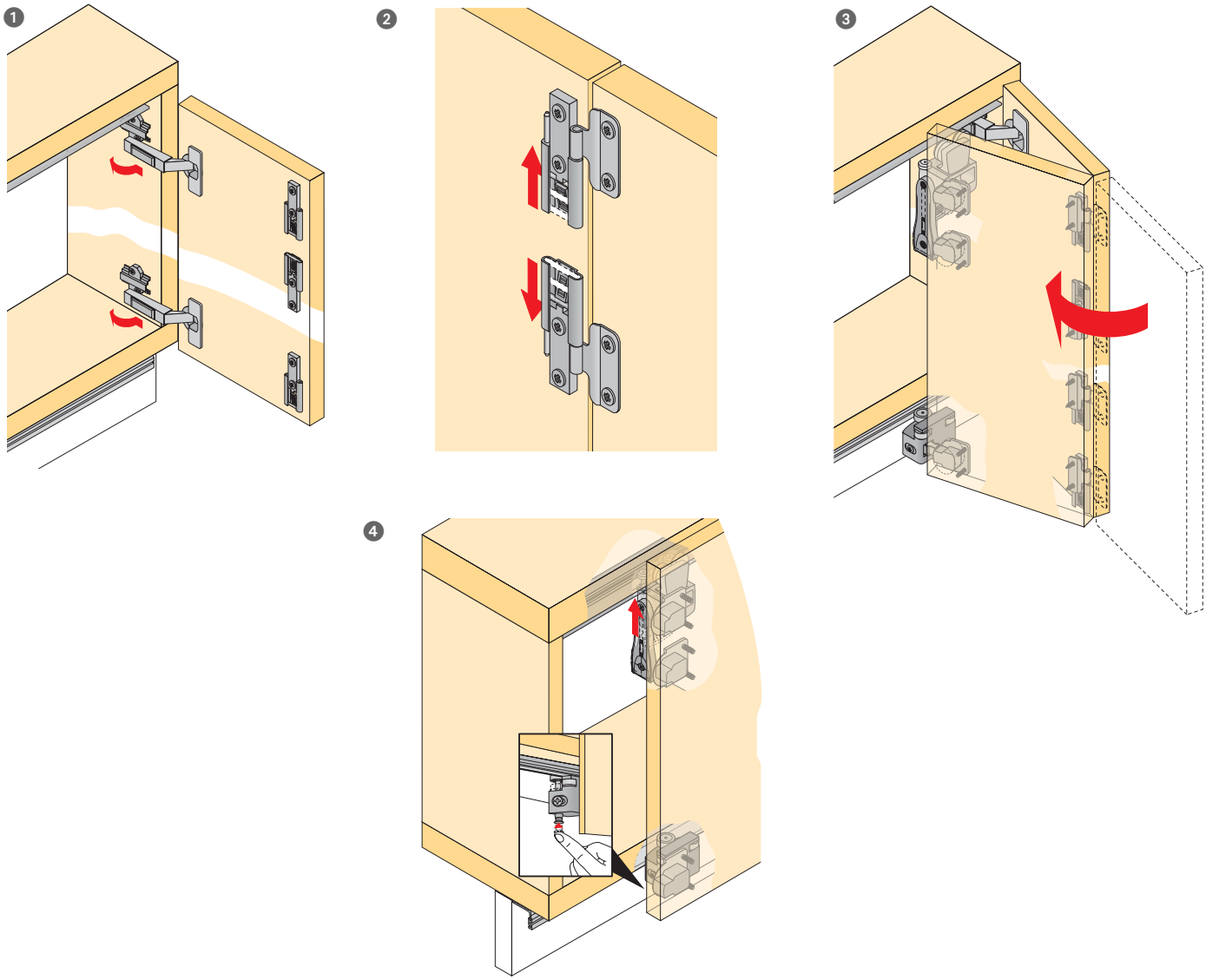

# Kování Wing Line 770 Alu
# pro 1 dveře s hliníkovým rámem se 2 křídly
# Jednotlivé součásti

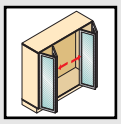

**Horní nosný profil**

- K našroubování
- Délka 2000 mm
- Hliník

| Obj. číslo | Balení |
|---|---|
| **1 079 089** | 4 |

**Dolní profil**

- Předvrtaný
- K našroubování
- Délka 2000 mm
- Hliník stříbřitě eloxovaný

| Obj. číslo | Balení |
|---|---|
| **0 072 919** | 4 |

**Sada Wing Line 770 Alu**

| Položka | Obj. číslo | Balení |
|---|---|---|
| Levá sada | **0 042 301** | 1 sada |
| Pravá sada | **0 042 353** | 1 sada |

**Pravá/levá sada obsahuje:**

**Vozík s rychlomontáží**

- Se 2 závěsy do hliníkového rámu
- Ocel niklovaná/ šedý plast

| ks |
|---|
| 1 |

**Samořezný šroub 3,9 x 9,5 mm**

- Pro závěs pro skládané dveře

| ks |
|---|
| 20 |

**Samořezný šroub 3,5 x 12 mm**

| ks |
|---|
| 6 |

**Skládací závěs**

- Pro hliníkové rámové dveře
- K našroubování
- Ocel niklovaná

| ks |
|---|
| 5 |

**Vodicí díl**

- Pro rychlomontáž
- Se 3 vodícími rolničkami a 1 závěsem pro hliníkový rám

| ks |
|---|
| 1 |

Montážní podložky a krytky pro závěsy Intermat 9936 Alu se objednávají separátně – viz strana 4.4.22

### Sestava dveří se 2 křídly

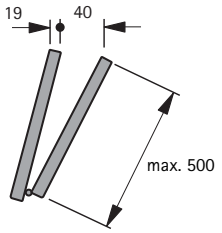


### Skládané dveře 2 křídla

Šířka dveří max. 1000 mm
Hmotnost křídla max. 20 kg
Výška dveří max. 2200 mm

### Zaoblení hran dveří a mezery

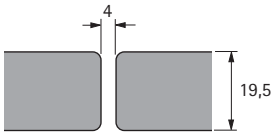


### Frézování

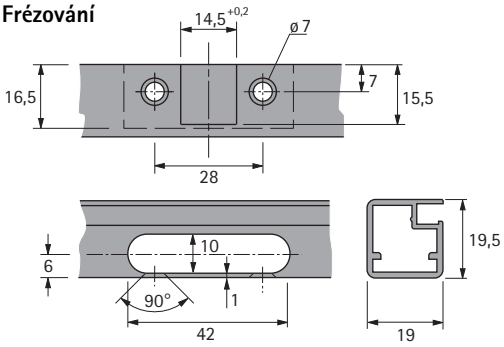


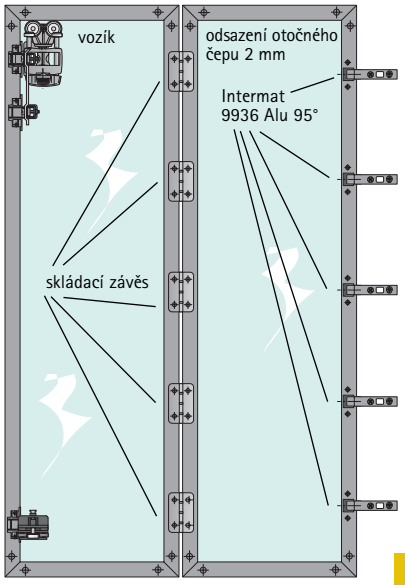


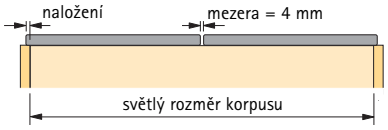


### Výpočet šířky dveří a křídel

Šířka dveří = světlá šířka korpusu + (2 x naložení*)
Šířka křídla = světlá šířka korpusu – (1 x mezera) + (2 x naložení*) ÷ 2
* Naložení: max. 15 mm

### Vrtání

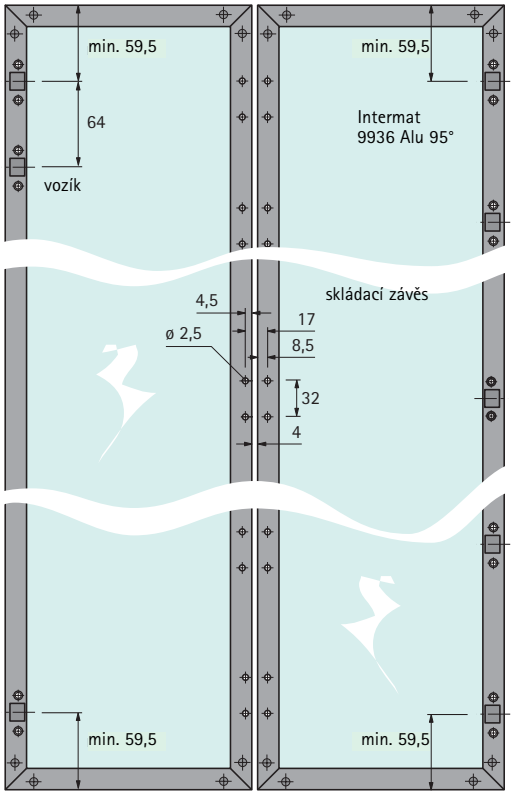


Rozměry skla = šířka nebo výška dveří – 26 mm

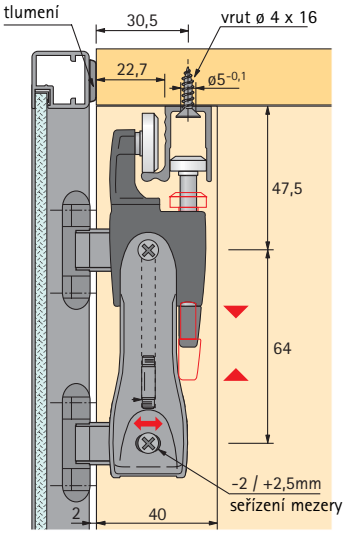


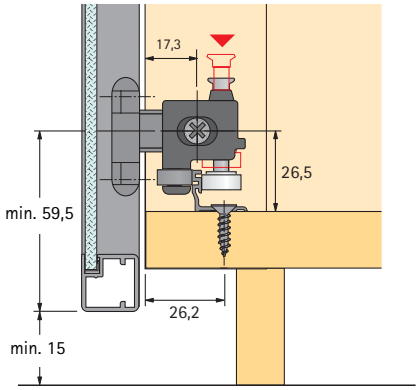

# Kování Wing Line 770 Alu
# pro hliníkový rámový profil, šířka 19 mm
# Montážní návod

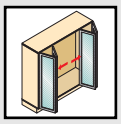

**Skládané křídlo**

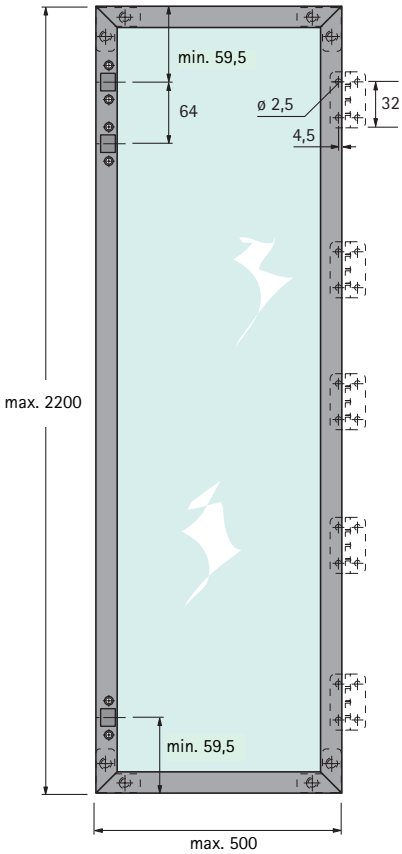


**Křídlo na korpusu**

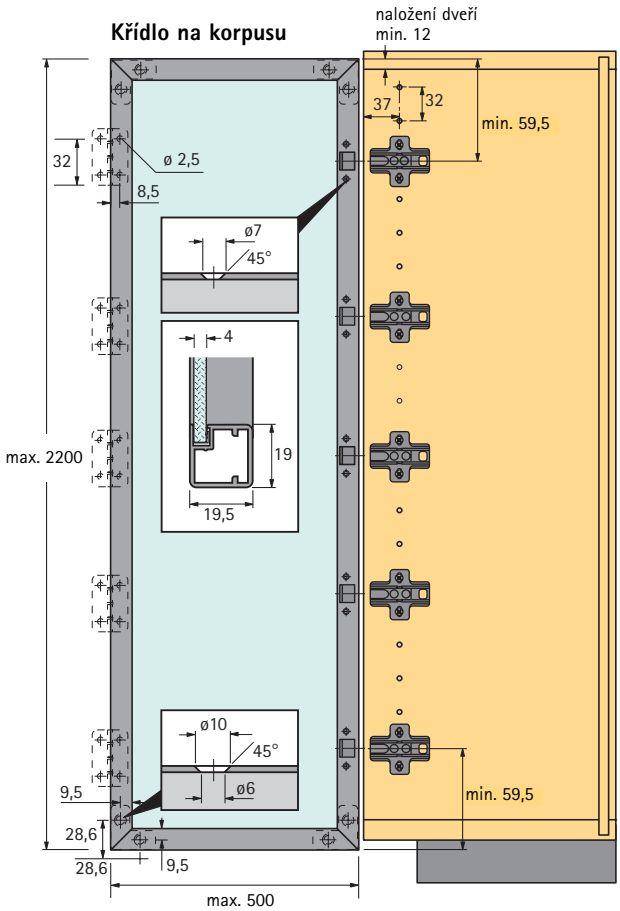


**Pozor:**
U dvířek výšky > **1 m** se sklo musí přilepit k hliníkovému profilu!

Rozměry skla = šířka nebo výška dveří – 26 mm

---

**U hliníkových rámů dveří se používá následující závěs:**

**Intermat 9936 Alu Silent System**

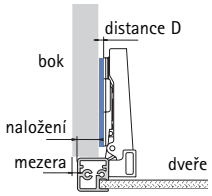


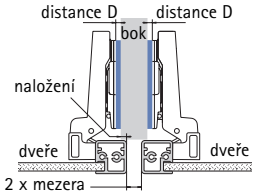


| Vyhnutí 0 mm | Naložení mm | | | | | | | | | | |
|---|---|---|---|---|---|---|---|---|---|---|---|
| | 5 | 6 | 7 | 8 | 9 | 10 | 11 | 12 | 13 | 14 | 15 |
| **Distance D mm** | 10,5 | 9,5 | 8,5 | 7,5 | 6,5 | 5,5 | 4,5 | 3,5 | 2,5 | 1,5 | 0,5 |

* Seřízení naložení ± 2,5 mm

| Vyhnutí 9,5 mm | Naložení mm | | | | | |
|---|---|---|---|---|---|---|
| | 0 | 1 | 2 | 3 | 4 | 5 |
| **Distance D mm** | 6 | 5 | 4 | 3 | 2 | 1 |

* Seřízení naložení ± 2,5 mm

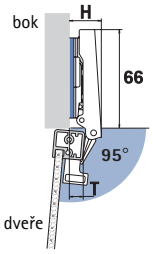


Přesah dveří do světlosti T
Výška závěsu H
při distanci podložky 0 mm

| Vyhnutí mm | H mm | T mm |
|---|---|---|
| 0 | 19,5 | 10,0 |
| 9,5 | 29,0 | 19,5 |

| Vyhnutí mm | Obj. číslo | Balení |
|---|---|---|
| 0 | **0 060 582** | 1/10 |
| 9,5 | **0 060 683** | 1/10 |

**Upozornění:** Minimální mezera naložených dveří 1 mm (2 mm pro polonaložené dveře).
Montážní podložky a krytky pro závěsy Intermat se objednávají samostatně.

1

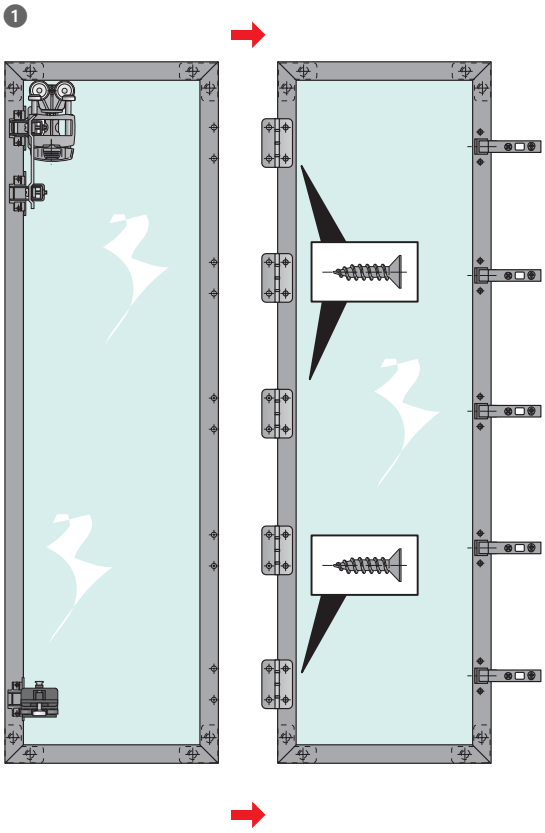

2

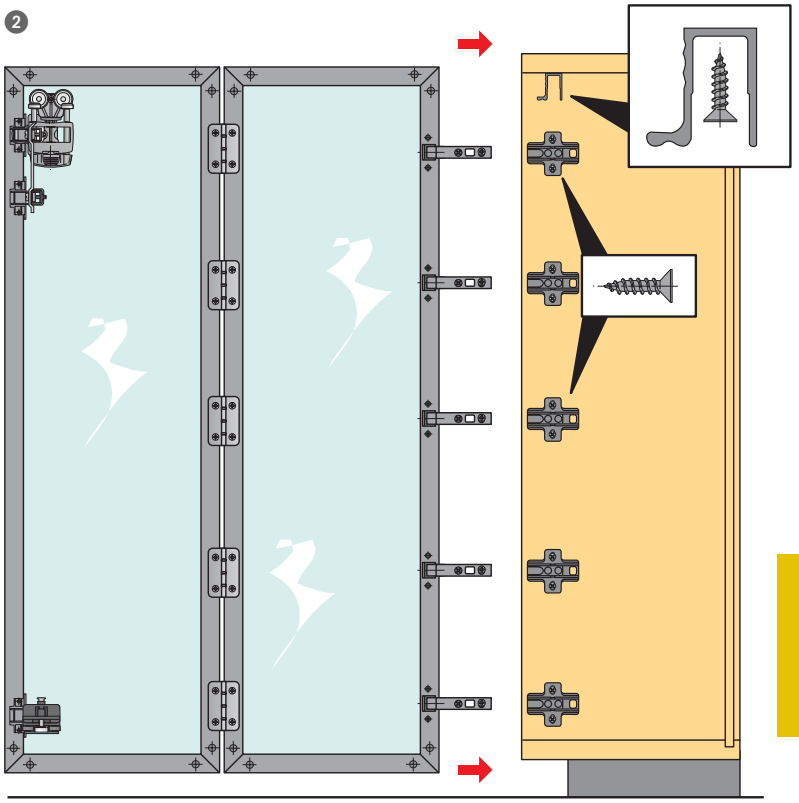

3

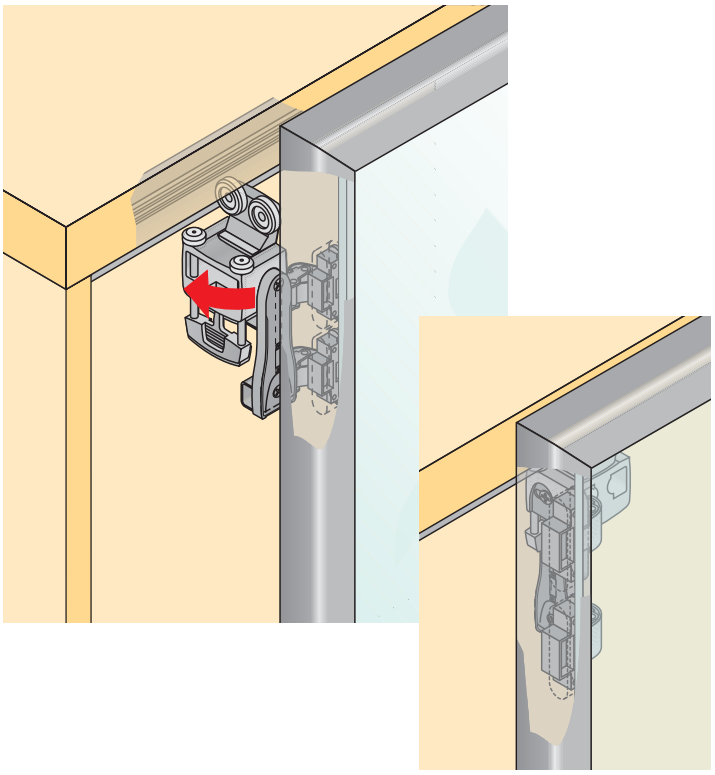

4

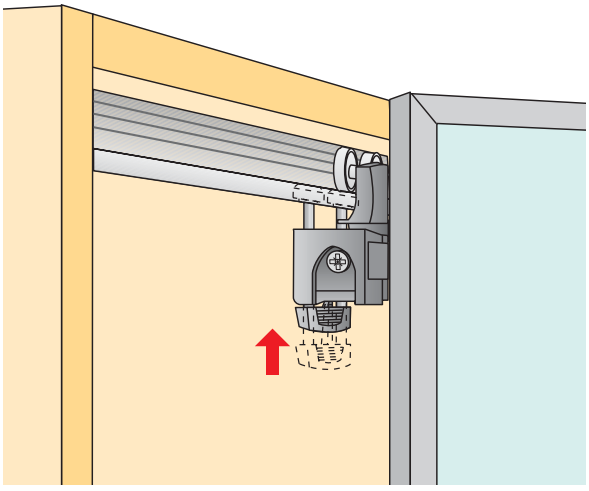

# Kování skládaných dveří Wing Line 780 a 780 Alu pro 1 skládané dveře se 2 křídly

# Snadno a rychle

Kování pro skládané dveře Wing Line 780/780 Alu s rychlomontáží, vynikající funkčností a perfektním designem, předurčené pro obvzláště zdařilou konstrukci nábytku.

Stačí jednoduchá konstrukce korpusu, ani u širokých dveří není nutné zesílení půdy.

Vynikající je také kombinace nosné funkce s rychlomontáží: kování se zavěsí do horního profilu a zajistí se dvěma čepy s vodicími kolečky.

- Lze použít v obývacím nábytku
- Profil na půdě
- Horní profil s nosnou funkcí
- Volitelně s dolním vedením
- Pro dveře dřevěné nebo s hliníkovým i dřevěným rámem
- Rychlomontáž dveří bez použití nářadí
- Konstrukce korpusu je vhodná také pro otvíravé dveře

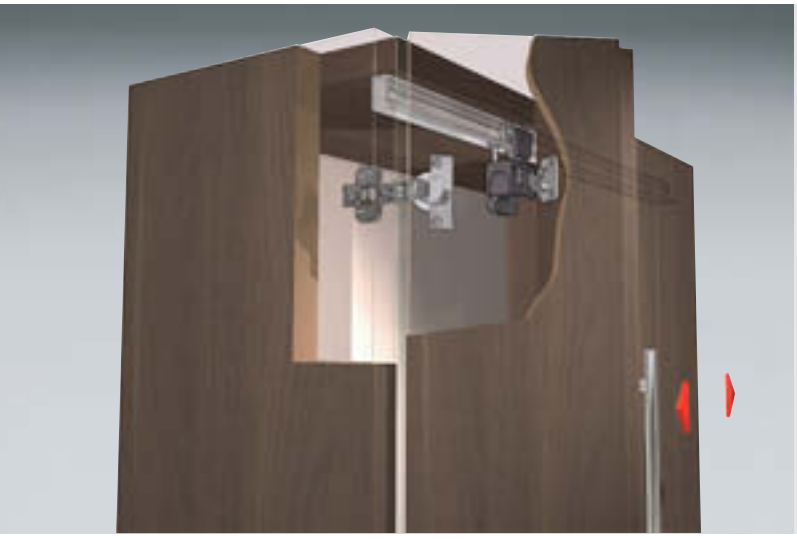

**Technické informace ve zkratce:**

- Hmotnost dveří max. 10 kg/křídlo
- Výška křídla:
  max. 2200 mm (Wing Line 780)
  max. 1500 mm (Wing Line 780 Alu)
- Šířka křídla max. 500 mm
- Spojení s bokem klipovými závěsy
  Intermat 9943/Intermat 9936 Alu

# Kování skládaných dveří Wing Line 780
# pro 1 skládané dveře se 2 křídly
# Jednotlivé součásti

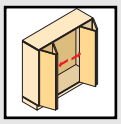

**Horní nosný profil**

- K našroubování
- Délka 2000 mm
- Hliník

| Obj. číslo | Balení |
|---|---|
| **1 079 089** | 4 |

**Dolní profil**

- Předvrtaný
- K našroubování
- Délka 2000 mm
- Hliník stříbřitě eloxovaný

| Obj. číslo | Balení |
|---|---|
| **0 072 919** | 4 |

**Sada 1 Wing Line 780 s dolním vodicím dílem**

- Pro výšku dveří do 2200 mm

| Položka | Obj. číslo | Balení |
|---|---|---|
| Levá sada | **0 070 971** | 1 sada |
| Pravá sada | **0 070 972** | 1 sada |

**Sada 2 Wing Line 780 bez dolního vodicího dílu**

- Pro výšku dveří do 900 mm

| Položka | Obj. číslo | Balení |
|---|---|---|
| Levá sada | **9 080 212** | 1 sada |
| Pravá sada | **9 080 213** | 1 sada |

**Sada pravá nebo levá obsahuje:**

**Vozík s rychlomontáží**

- S 1 závěsem
- Ocel niklovaná, šedý plast

| Sada 1 ks | Sada 2 ks |
|---|---|
| 1 | 1 |

**Skládací závěs**

- Pro rychlomontáž
- K našroubování
- Ocel niklovaná, šedý plast

| Sada 1 ks | Sada 2 ks |
|---|---|
| 4 | 2 |

**vodicí díl**

- Pro rychlomontáž
- Se 3 vodícími válečky a 1 závěsem s pružinou
- Ocel niklovaná, černý plast

| Sada 1 ks | Sada 2 ks |
|---|---|
| 1 | – |

**Vrtací šablona pro skládací závěs**

- Pro seřízení mezer na 1 mm nebo 4 mm

| Sada 1 ks | Sada 2 ks |
|---|---|
| 2 | 2 |

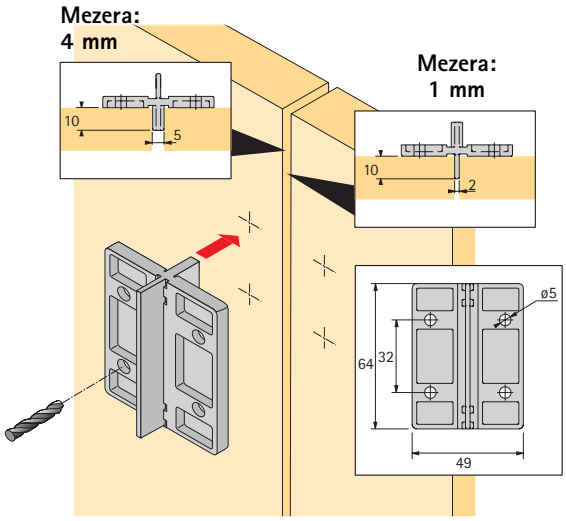


**Tvrdokovový vrták (HM) průměr 35 mm pro horní a dolní vozík**

- Dřík průměr 10 mm, válcový
- Pouze pro stojanové a ruční vrtačky

| Obj. číslo | Balení |
|---|---|
| **0 046 071** | 1 |

Závěsy Intermat 9943 a montážní podložky se objednávají samostatně – viz skupina 3

# Kování skládaných dveří Wing Line 780 pro 1 skládané dveře se 2 křídly Popis funkce a montážní návod

### Sestava dveří se 2 křídly

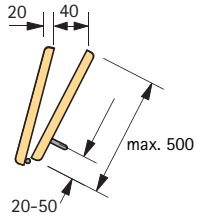


### Skládané dveře 2 křídla

Šířka dveří max. 1000 mm
Hmotnost křídla max. 10 kg
Výška dveří max. 2200 mm

### Zaoblení hran dveří a mezery (jako ochrana prstů)

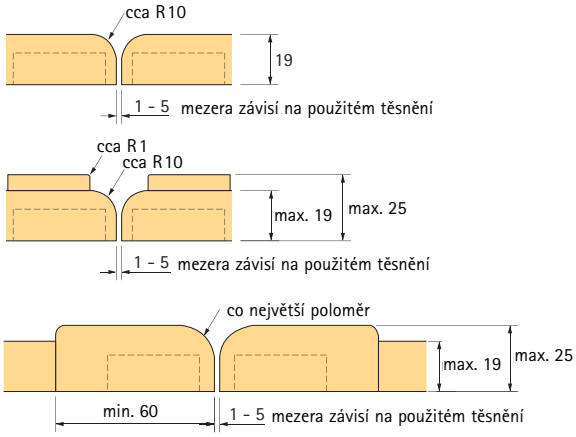


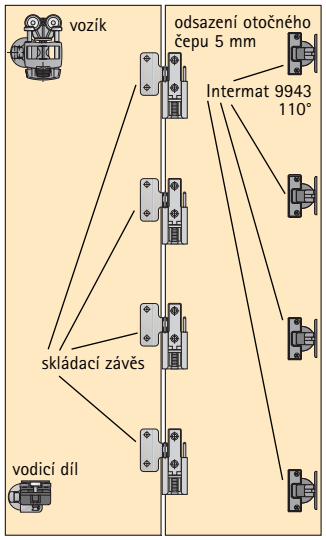


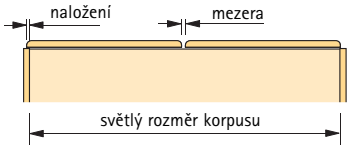


**Výpočet šířky dveří a křídel**

Šířka dveří = světlá šířka korpusu + (2 x naložení*)
Šířka křídla = světlá šířka korpusu – (1 x mezera) + (2 x naložení*) ÷ 2
* Naložení max. 15 mm, kóta C = 5 mm

### Vrtání

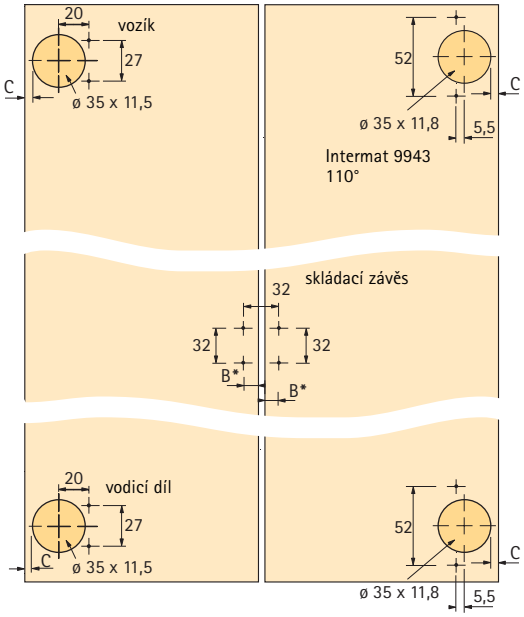


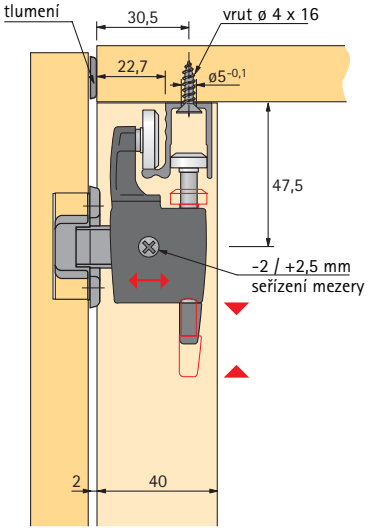


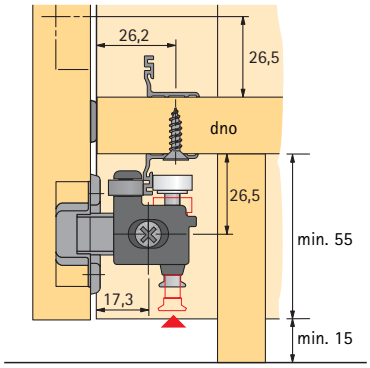


| *B rozteč otvorů v mm | 13,5 | 14 | 14,5 | 15 | 15,5 |
|---|---|---|---|---|---|
| Mezera mm | 5 | 4 | 3 | 2 | 1 |

# Kování skládaných dveří Wing Line 780
# pro 1 skládané dveře se 2 křídly
# Montážní návod

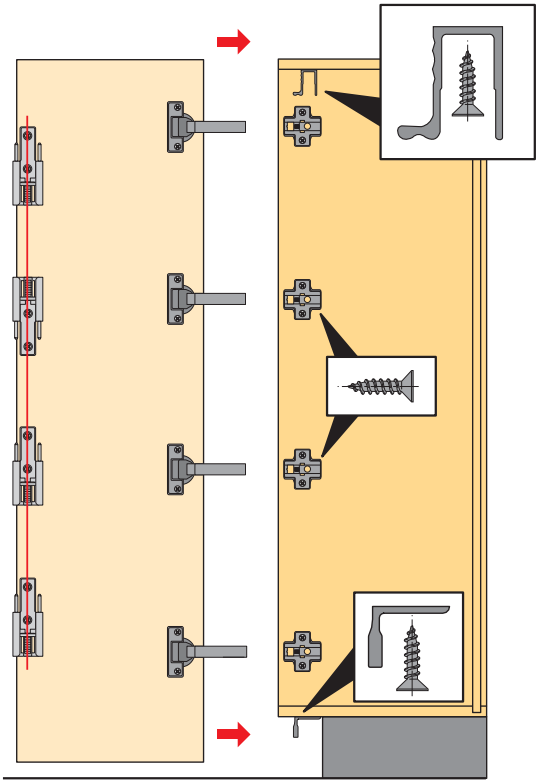

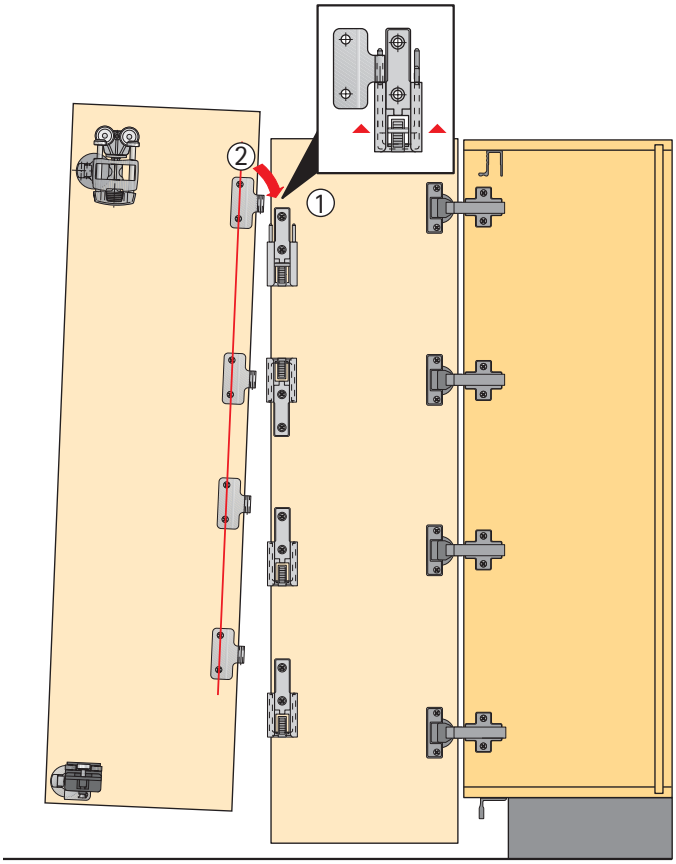


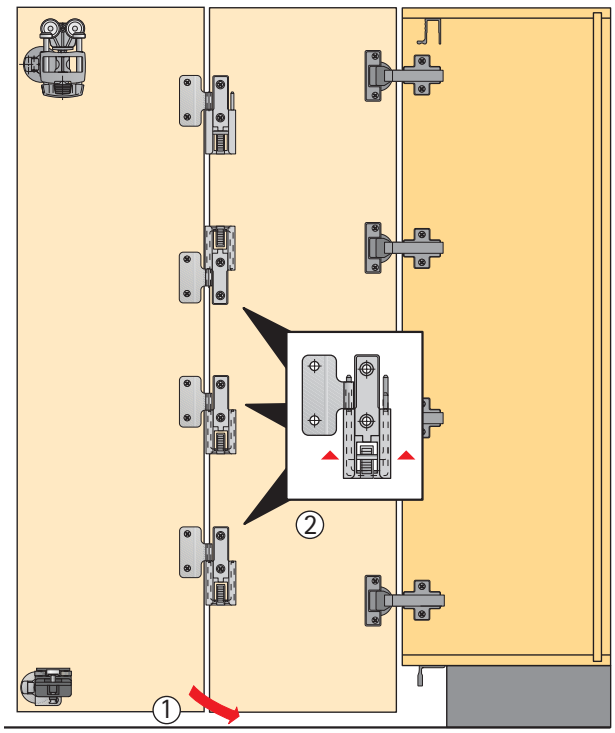

# Kování skládaných dveří Wing Line 780
# pro 1 skládané dveře se 2 křídly
# Montážní návod

## Montáž profilu

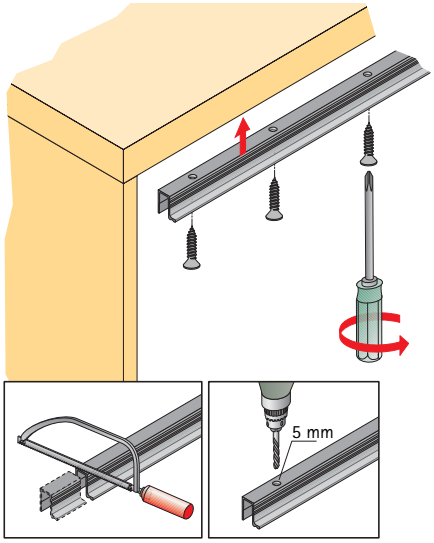


## Příprava dveří

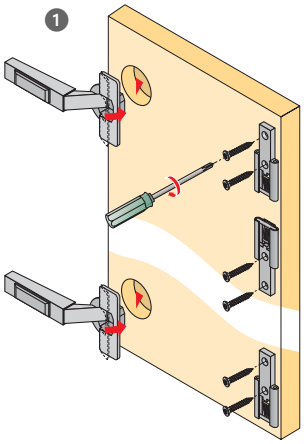


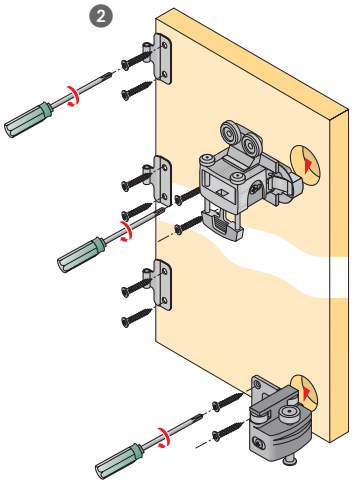


## Montáž dveří

1

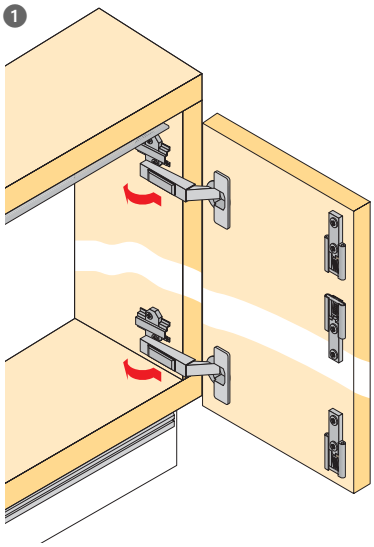

2

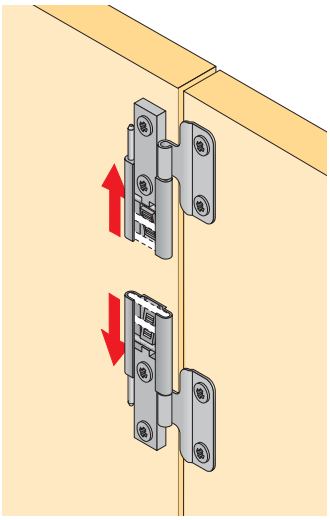

3

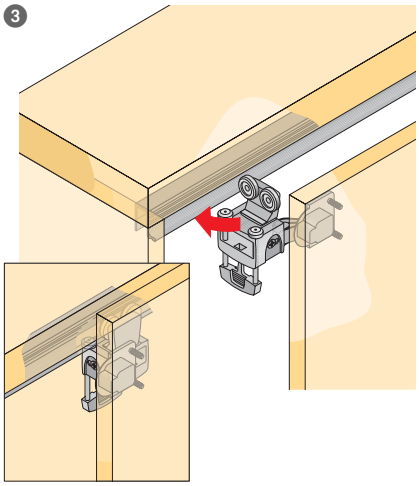

4

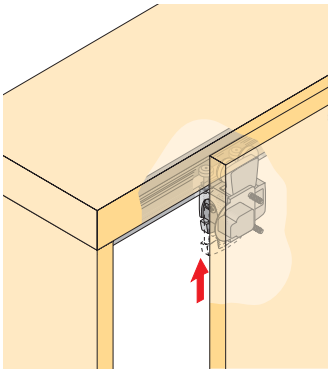

# Kování Wing Line 780 Alu
# pro 1 dveře s hliníkovým rámem se 2 křídly
# Jednotlivé součásti

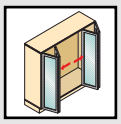

### Horní nosný profil

- K našroubování
- Délka 2000 mm
- Hliník

| Obj. číslo | Balení |
|---|---|
| **1 079 089** | **4** |

### Dolní profil

- Předvrtaný
- K našroubování
- Délka 2000 mm
- Hliník stříbřitě eloxovaný

| Obj. číslo | Balení |
|---|---|
| **0 072 919** | **4** |

### Sada 1 Wing Line 780 Alu s dolním vodicím dílem

- Pro výšku dveří do 1500 mm

| Položka | Obj. číslo | Balení |
|---|---|---|
| Levá sada | **9 079 792** | 1 sada |
| Pravá sada | **9 079 793** | 1 sada |

### Sada 2 Wing Line 780 Alu bez dolního vodicího dílu

- Pro výšku dveří do 900 mm

| Položka | Obj. číslo | Balení |
|---|---|---|
| Levá sada | **0 020 943** | 1 sada |
| Pravá sada | **0 020 942** | 1 sada |

**Sada pravá nebo levá obsahuje:**

**Vozík s rychlomontáží**

- S 1 závěsem pro hliníkový rám
- Ocel niklovaná šedý plast

| Sada 1 ks | Sada 2 ks |
|---|---|
| 1 | 1 |

**Samořezný šroub 3,9 x 9,5 mm**

- Pro závěs pro skládané dveře

| Sada 1 ks | Sada 2 ks |
|---|---|
| 12 | 8 |

**Samořezný šroub 3,5 x 12 mm**

| Sada 1 ks | Sada 2 ks |
|---|---|
| 4 | 4 |

**Skládací závěs**

- Pro hliníkové rámové dveře
- K našroubování
- Ocel niklovaná

| Sada 1 ks | Sada 2 ks |
|---|---|
| 3 | 2 |

**Vodicí díl s rychlomontáží**

- Se 3 vodícími rolničkami a 1 závěsem pro hliníkový rám

| Sada 1 ks | Sada 2 ks |
|---|---|
| 1 | – |

Montážní podložky a krytky pro závěsy Intermat 9936 Alu se objednávají separátně – viz strana 4.4.33

### Sestava dveří se 2 křídly

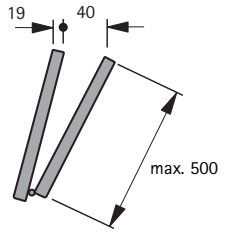


### Skládané dveře 2 křídla

Šířka dveří max. 1000 mm
Hmotnost křídla max. 10 kg
Výška dveří max. 1500 mm

### Zaoblení hran dveří a mezery

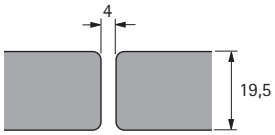


### Frézování

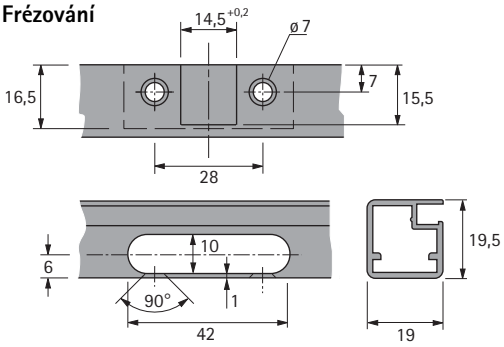


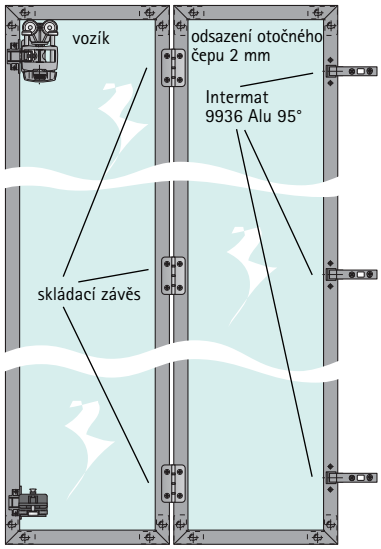


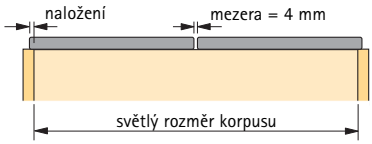


**Výpočet šířky dveří a křídel**
Šířka dveří = světlá šířka korpusu + (2 x naložení*)
Šířka křídla = světlá šířka korpusu – (1 x mezera) + (2 x naložení*) ÷ 2
* Naložení: max. 15 mm

### Vrtání

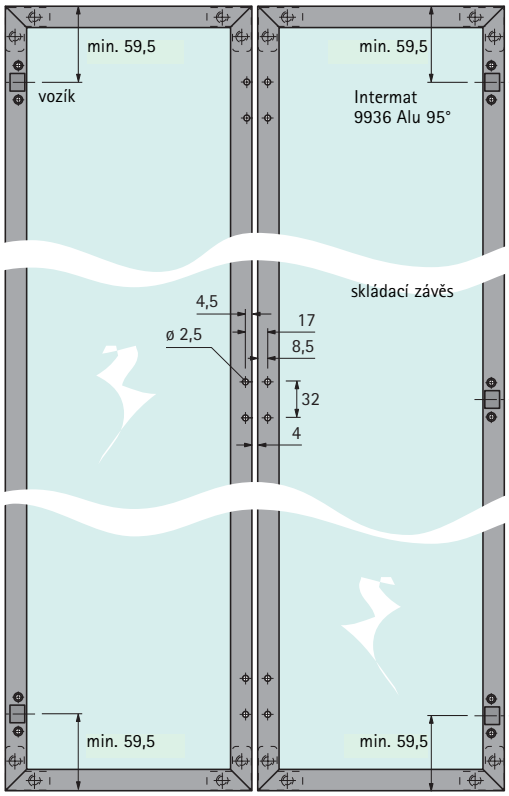


Rozměry skla = šířka nebo výška dveří – 26 mm

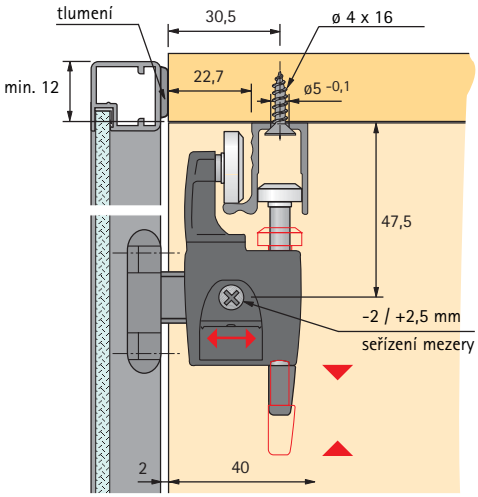


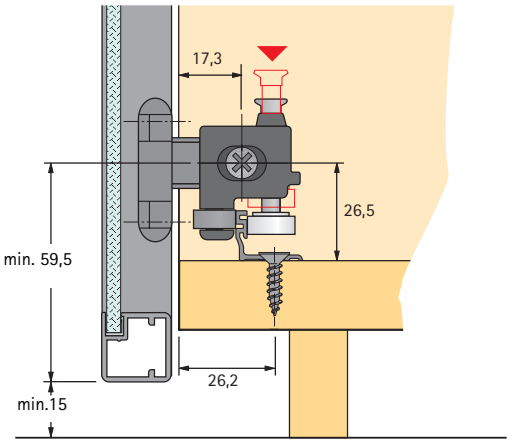

# Sestavení hliníkových rámových dveří, šířka profilu 19 mm, pro kování na skládané dveře Wing Line 780 Alu
# Montážní návod

**Skládané křídlo**

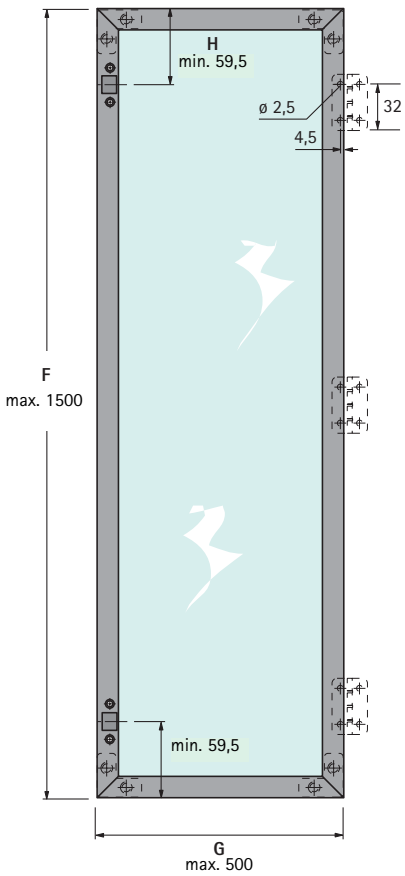


**Křídlo na korpusu**

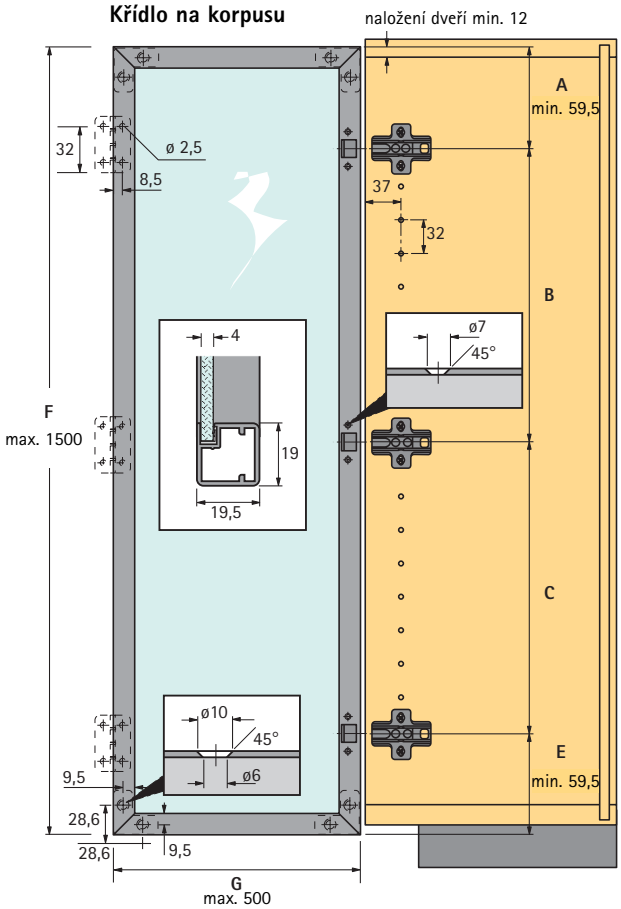


**Pozor:**
U dvířek výšky > **1 m** se sklo musí přilepit k hliníkovému profilu!

Rozměry skla = šířka nebo výška dveří – 26 mm

---

**U hliníkových rámů dveří se používá následující závěs:**

**Intermat 9936 Alu Silent System**

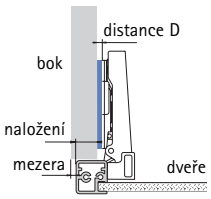


| Vyhnutí 0 mm | Naložení mm | | | | | | | | | | |
|---|---|---|---|---|---|---|---|---|---|---|---|
| | 5 | 6 | 7 | 8 | 9 | 10 | 11 | 12 | 13 | 14 | 15 |
| **Distance D mm** | 10,5 | 9,5 | 8,5 | 7,5 | 6,5 | 5,5 | 4,5 | 3,5 | 2,5 | 1,5 | 0,5 |

* Seřízení naložení ± 2,5 mm

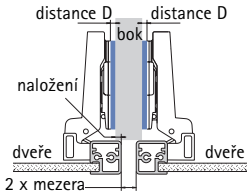


| Vyhnutí 9,5 mm | Naložení mm | | | | | |
|---|---|---|---|---|---|---|
| | 0 | 1 | 2 | 3 | 4 | 5 |
| **Distance D mm** | 6 | 5 | 4 | 3 | 2 | 1 |

* Seřízení naložení ± 2,5 mm

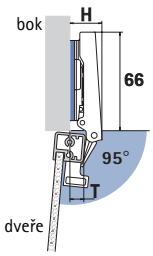


Přesah dveří do světlosti T
Výška závěsu H
při distanci podložky 0 mm

| Vyhnutí mm | H mm | T mm |
|---|---|---|
| 0 | 19,5 | 10,0 |
| 9,5 | 29,0 | 19,5 |

| Vyhnutí mm | Obj. číslo | Balení |
|---|---|---|
| 0 | **0 060 582** | 1/10 |
| 9,5 | **0 060 683** | 1/10 |

**Upozornění:** Minimální mezera naložených dveří 1 mm (2 mm pro polonaložené dveře).
Montážní podložky a krytky pro závěsy Intermat se objednávají samostatně.

1

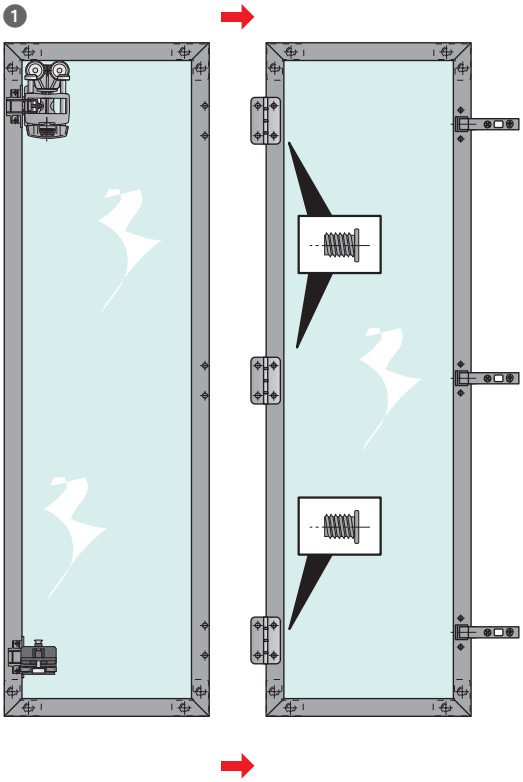

2

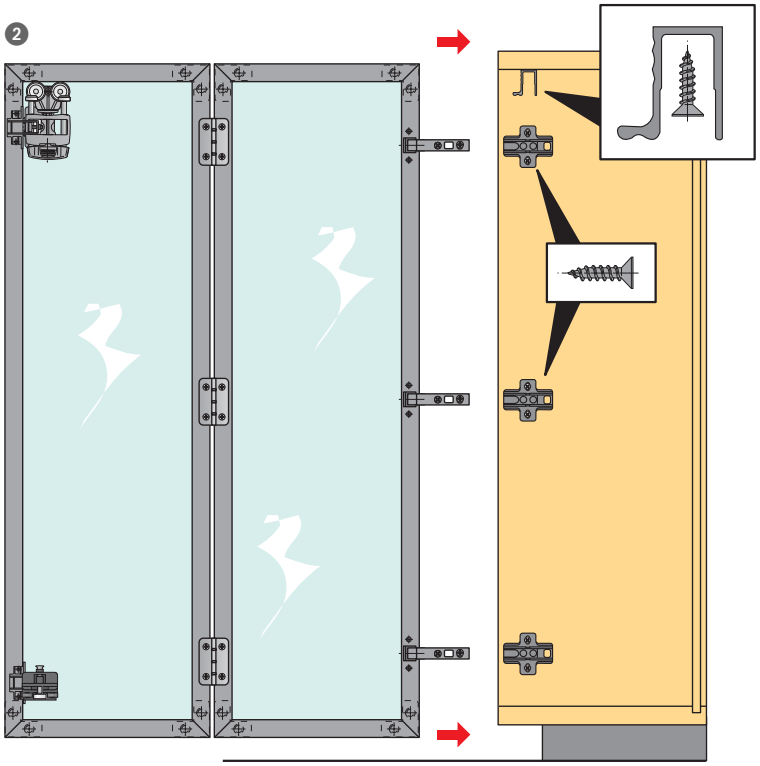

3

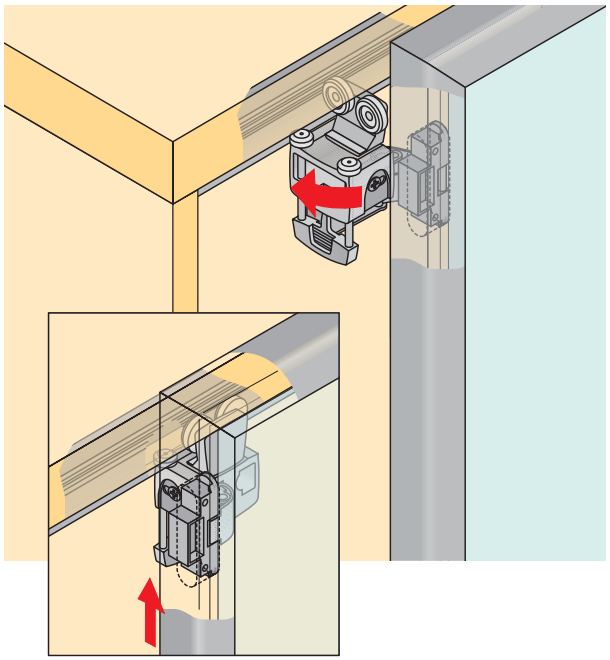

4

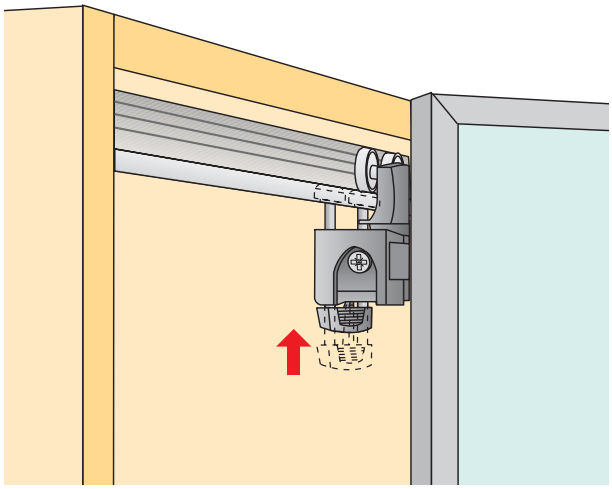

# Kování skládaných dveří
# Wing Line 77
# pro 1 skládané dveře se 2 křídly

# Velká volnost

Wing Line 77 - kování pro skládané dveře spojené s bokem, s horním nosným profilem. Otvírat s ním velké a těžké dveře je hračka.

Kování Wing Line 77 zaručuje sametově měkký a přesvědčivě spolehlivý chod dveří.

- Lze použít v obývacím a ložnicovém nábytku na velké a těžké dveře
- Pro dřevěné dveře
- S horním profilem pod půdou
- Včetně dolního vedení Wing Line 26
- Spojení s bokem klipovými závěsy Intermat 9943
- Konstrukce korpusu je vhodná také pro otvíravé dveře

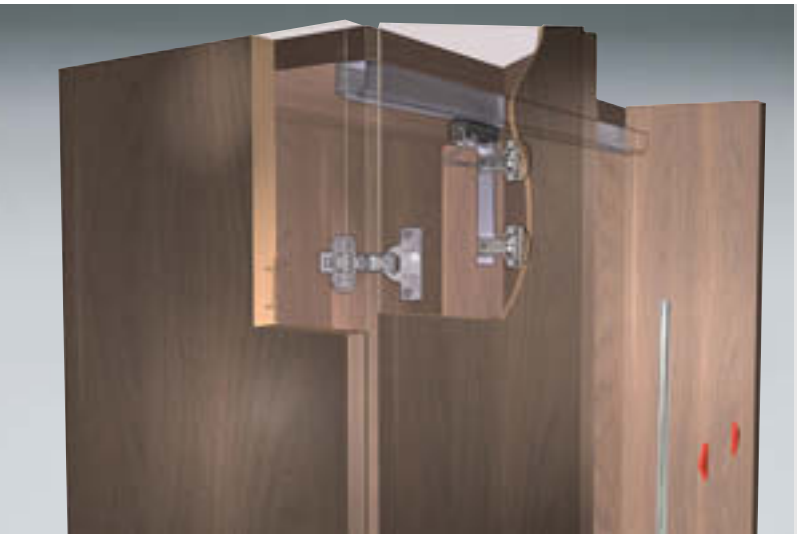

**Technické informace ve zkratce:**

- Hmotnost křídla dveří až 25 kg
- Výška křídla max. 2400 mm
- Šířka křídla max. 500 mm
- Výškové seřízení ± 3 mm

# Kování skládaných dveří Wing Line 77
# pro 1 skládané dveře se 2 křídly
# Jednotlivé součásti

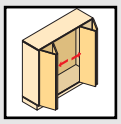

**Horní nosný profil**

- K našroubování
- Délka 2000 mm
- Ocel, stříbrná barva

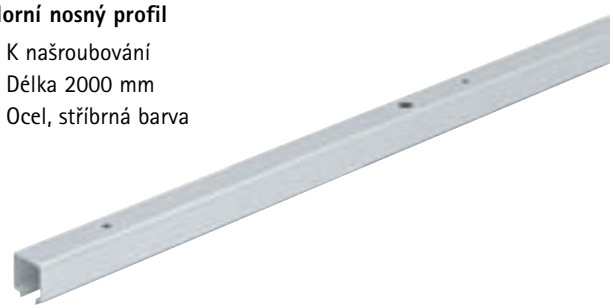

| Obj. číslo | Balení |
|---|---|
| **1 063 278** | 4 |

**Dolní profil**

- Předvrtaný
- K našroubování
- Délka 2000 mm
- Hliník stříbřitě eloxovaný

| Obj. číslo | Balení |
|---|---|
| **0 072 919** | 4 |

**Sada Wing Line 77**

| Položka | Obj. číslo | Balení |
|---|---|---|
| Levá sada | **0 070 983** | 1 sada |
| Pravá sada | **0 070 984** | 1 sada |

**Sada pravá nebo levá obsahuje:**

**Tandemový vozík**

- Pro rychlomontáž
- Kompletní, černý plast

| ks |
|---|
| 1 |

**Držák s výškovým seřízením (± 3 mm)**

- Se 2 předmontovanými závěsy
- Ocel niklovaná

| ks |
|---|
| 1 |

**Klipový skládací závěs**

- Ocel chromátovaná

| ks |
|---|
| 4 |

**Montážní podložka**

- Pro skládací závěs černý plast

| ks |
|---|
| 8 |

**Vodicí díl**

- Pro rychlomontáž
- Se 3 vodícími kolečky a 1 závěsem
- Ocel niklovaná, černý plast

| ks |
|---|
| 1 |

**Plstěný doraz 4 mm**

- Samolepící

| ks |
|---|
| 2 |

**Tvrdokovový vrták (HM) průměr 35 mm pro horní a dolní vozík**

- Dřík průměr 10 mm, válcový
- Pouze pro stojanové a ruční vrtačky

| Obj. číslo | Balení |
|---|---|
| **0 046 071** | 1 |

Závěsy Intermat 9943 a montážní podložky se objednávají samostatně – viz skupina 3

### Zaoblení hran dveří a mezery (jako ochrana prstů)

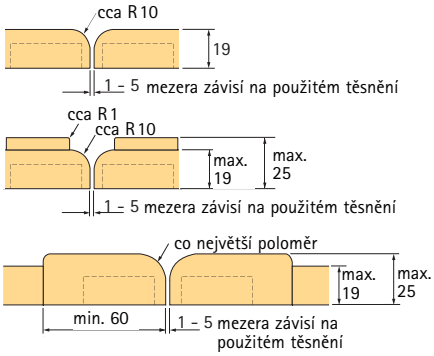


### Korpus skříně

Konstrukce půdy korpusu by měla zaručit, aby se půda při zatížení složenými dveřmi neprohnula více než 1,5 mm.

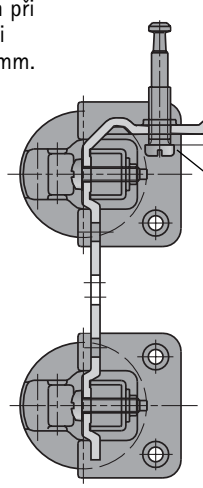


**Pozor:**
Montáž a demontáž je možná pouze v pozici 0*, tj. s mezerou 3 mm.

### Sestava dveří se 2 křídly

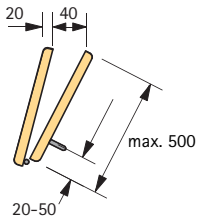


### Skládané dveře 2 křídla

Šířka dveří max. 1000 mm
Hmotnost křídla max. 25 kg
Výška dveří max. 2400 mm

**Výpočet šířky dveří a křídel**

Šířka dveří = světlá šířka skříně + (2 x naložení*)

Šířka křídla = světlá šířka skříně - (1 x mezera) + (2 x naložení*) ÷ 2

* Naložení max. 15 mm, kóta C 6 mm

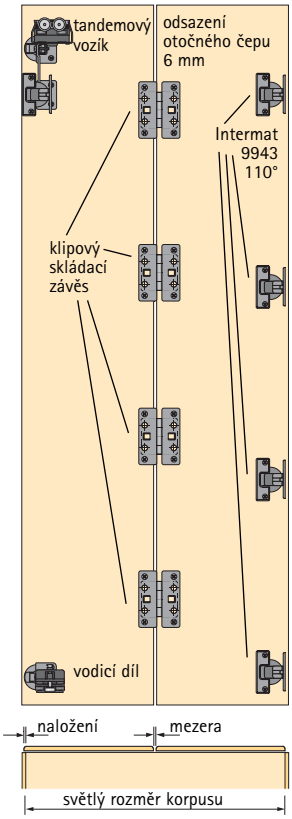


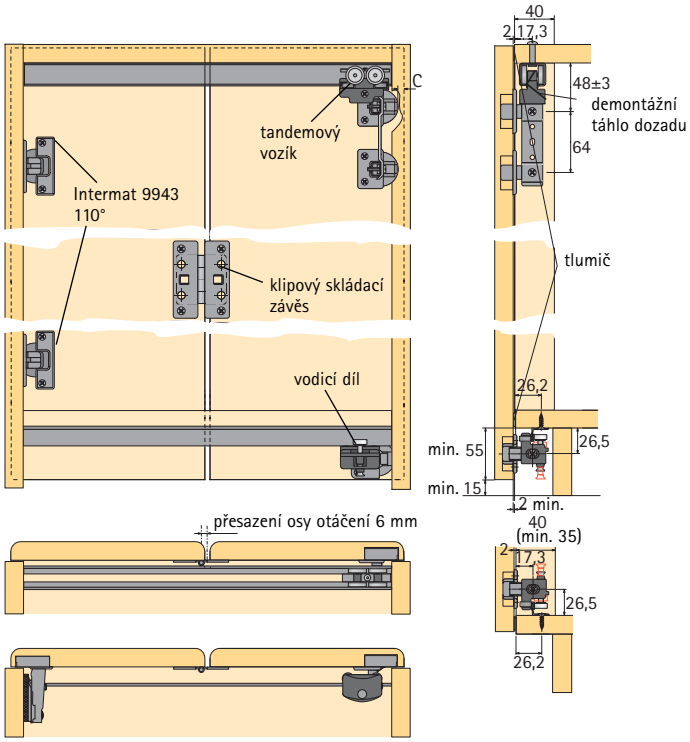


### Vrtání

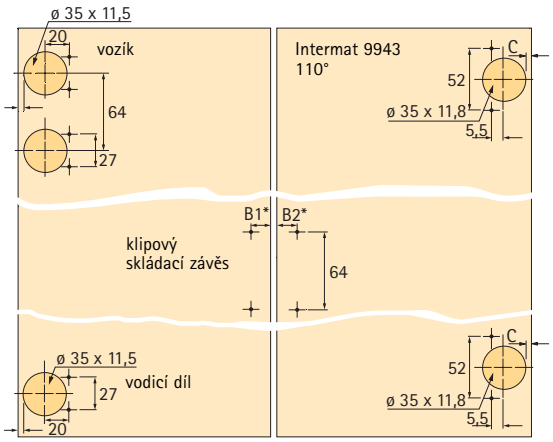


| Rozteč otvorů mm | | | | | |
|---|---|---|---|---|---|
| *B1 | 10,5 | 11 | 11,5 | 12 | 12,5 |
| *B2 | 22,5 | 23 | 23,5 | 24 | 24,5 |
| Mezera mm | 5 | 4 | 3 | 2 | 1 |

# Kování skládaných dveří Wing Line 77
# pro 1 skládané dveře se 2 křídly
# Montážní návod

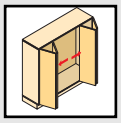

**Montáž profilu**

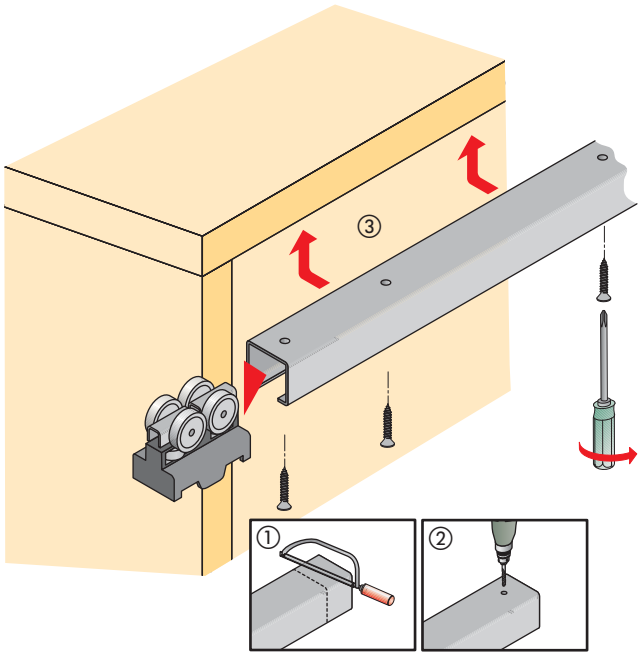


**Montáž dolního profilu**

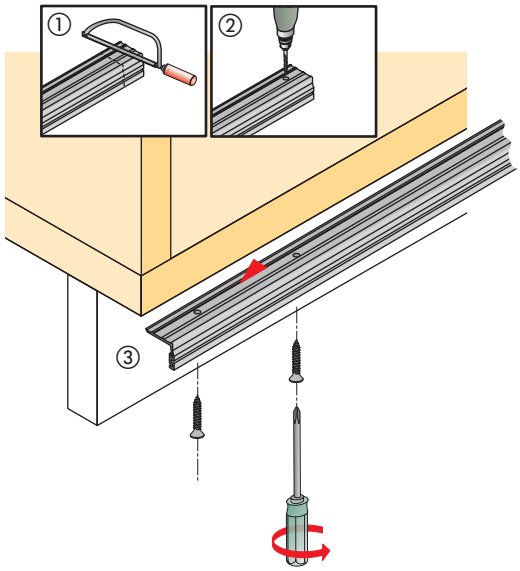


**Příprava dveří**

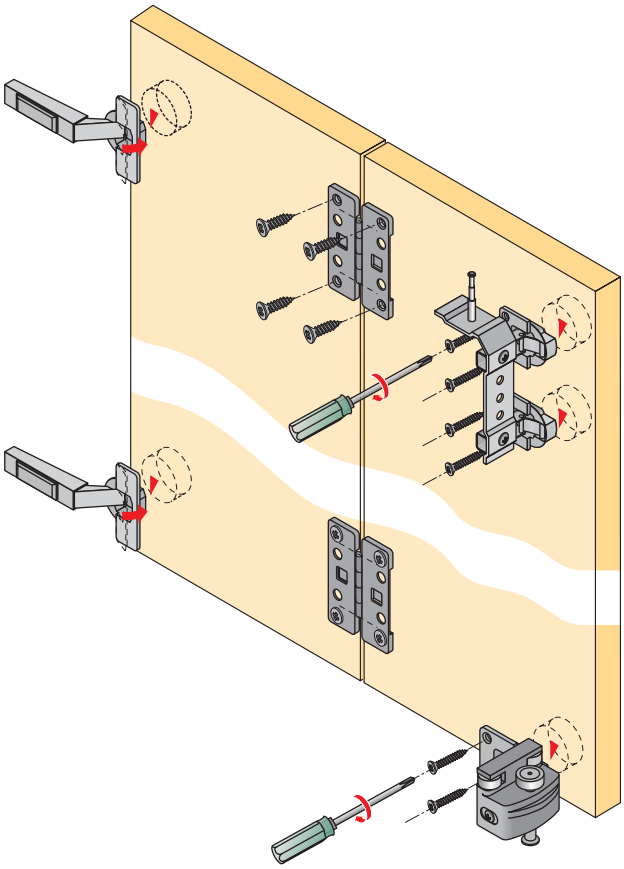

**Montáž dveří**

1

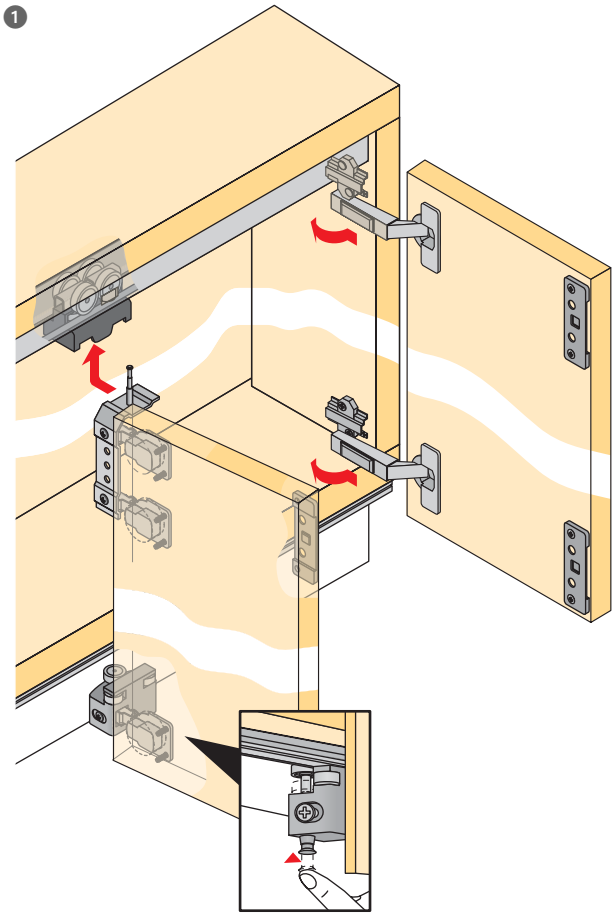

2

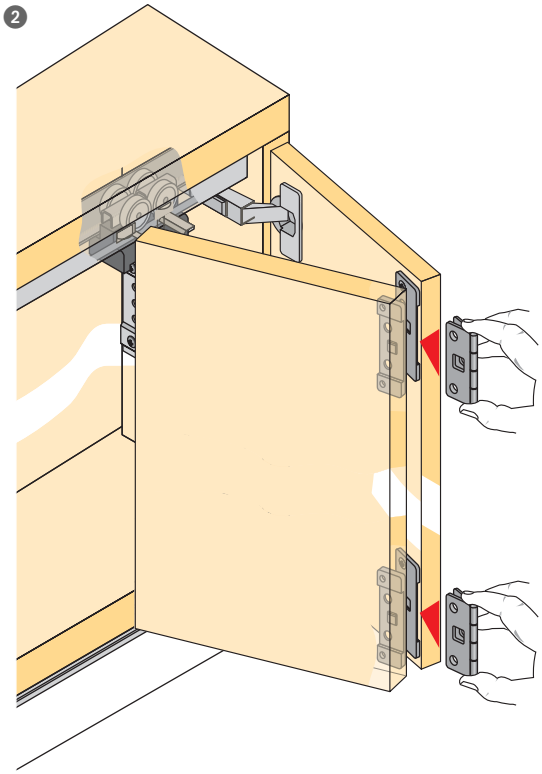

# Kování skládaných dveří
# Wing Line 220
# pro 1 skládané dveře se 2 křídly

# Více volnosti, více prostoru

Wing Line 220 - kování pro skládané dveře spojené s bokem, s horním nosným profilem. Otvírat s ním velké a těžké dveře je hračka.

Horní nosný profil se montuje na půdu a je skrytý za dveřními křídly. Díky tomu v korpusu vzniká optimálně využitelný úložný prostor.

- Lze použít v obývacím i ložnicovém nábytku
- Pro dřevěné dveře
- Profil na půdě
- Včetně dolního vedení pod dnem, pro nízký sokl
- Kování ani profily nejsou vidět uvnitř korpusu
- Spojení s bokem klipovými závěsy Intermat 9943
- Konstrukce korpusu je vhodná také pro otvíravé dveře

**Technické informace ve zkratce:**

- Hmotnost křídla max. 25 kg
- Výška křídla max. 2400 mm
- Šířka křídla max. 500 mm
- Výškové seřízení ± 5 mm

# Kování skládaných dveří Wing Line 220
# pro 1 skládané dveře se 2 křídly
# Jednotlivé součásti

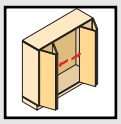

**Horní nosný profil**

- K našroubování
- Délka 2000 mm
- Hliník stříbřitě eloxovaný

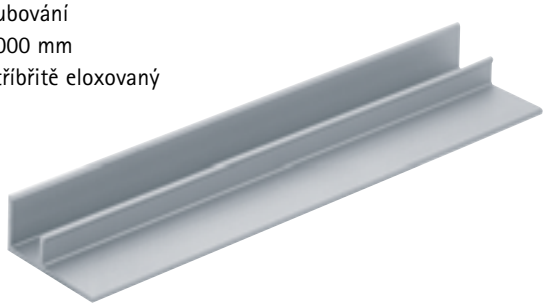

| Obj. číslo | Balení |
|---|---|
| **0 041 249** | 4 |

**Dolní profil**

- K našroubování
- Délka 2000 mm
- Hliník stříbřitě eloxovaný

| Obj. číslo | Balení |
|---|---|
| **0 041 251** | 4 |

**Sada Wing Line 220**

| Položka | Obj. číslo | Balení |
|---|---|---|
| Levá sada | **0 041 248** | 1 sada |
| Pravá sada | **0 041 247** | 1 sada |

**Sada pravá nebo levá obsahuje:**

**Tandemový vozík s výškovym seřízením (± 5 mm)**

- Se 2 předmontovanými závěsy
- Ocel niklovaná

| ks |
|---|
| 1 |

**Klipový skládací závěs**

- Ocel niklovaná

| ks |
|---|
| 4 |

**Montážní podložka**

- Pro klipový skládací závěs
- Plast černý

| ks |
|---|
| 8 |

**Vodicí díl**

- Se 2 vodícími válečky a 1 závěsem s pružinou
- Ocel niklovaná

| ks |
|---|
| 1 |

**Tvrdokovový vrták (HM) průměr 35 mm pro horní a dolní vozík**

- Dřík průměr 10 mm, válcový
- Pouze pro stojanové a ruční vrtačky

| Obj. číslo | Balení |
|---|---|
| **0 046 071** | 1 |

Závěsy Intermat 9943 a montážní podložky se objednávají samostatně – viz skupina 3

### Sestava dveří se 2 křídly

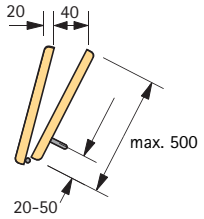


### Skládané dveře 2 křídla

Šířka dveří max. 1000 mm
Hmotnost křídla max. 25 kg
Výška dveří max. 2400 mm

### Zaoblení hran dveří a mezery (jako ochrana prstů)

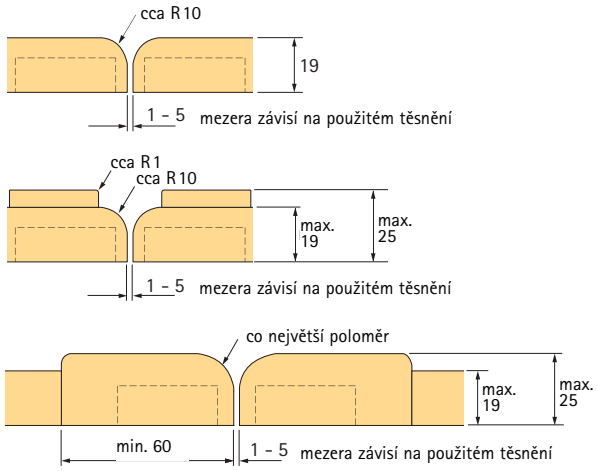


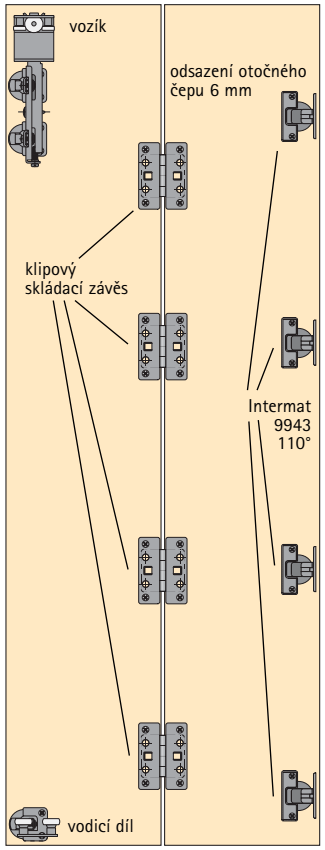


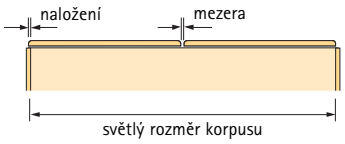


### Výpočet šířky dveří a křídel

Šířka dveří = světlá šířka korpusu + (2 x naložení*)
Šířka křídla = světlá šířka korpusu – (1 x mezera) + (2 x naložení*) ÷ 2

* Naložení: max. 15 mm

### Vrtání

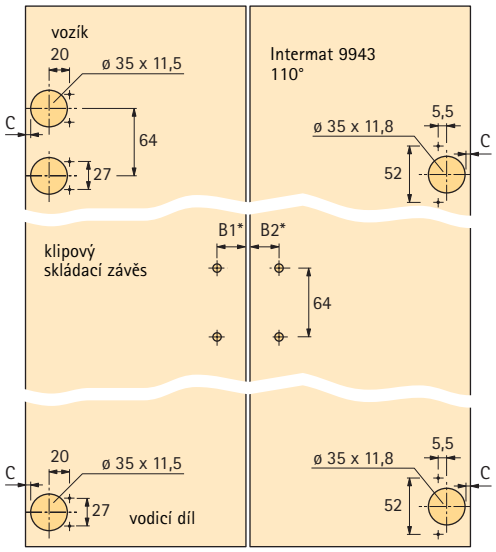


| Rozteč otvorů mm | | | | | |
|---|---|---|---|---|---|
| *B1 | 10,5 | 11 | 11,5 | 12 | 12,5 |
| *B2 | 22,5 | 23 | 23,5 | 24 | 24,5 |
| Mezera mm | 5 | 4 | 3 | 2 | 1 |

# Kování skládaných dveří Wing Line 220
# Popis funkce a montážní návod

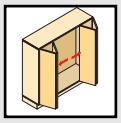

**Korpus skříně**

Konstrukce půdy má být dimenzována tak, aby pod zatížením nedošlo k průhybu půdy většímu než 1,5 mm. Doporučuje se zesílení půdy za horním profilem.

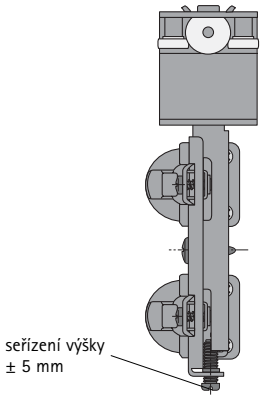


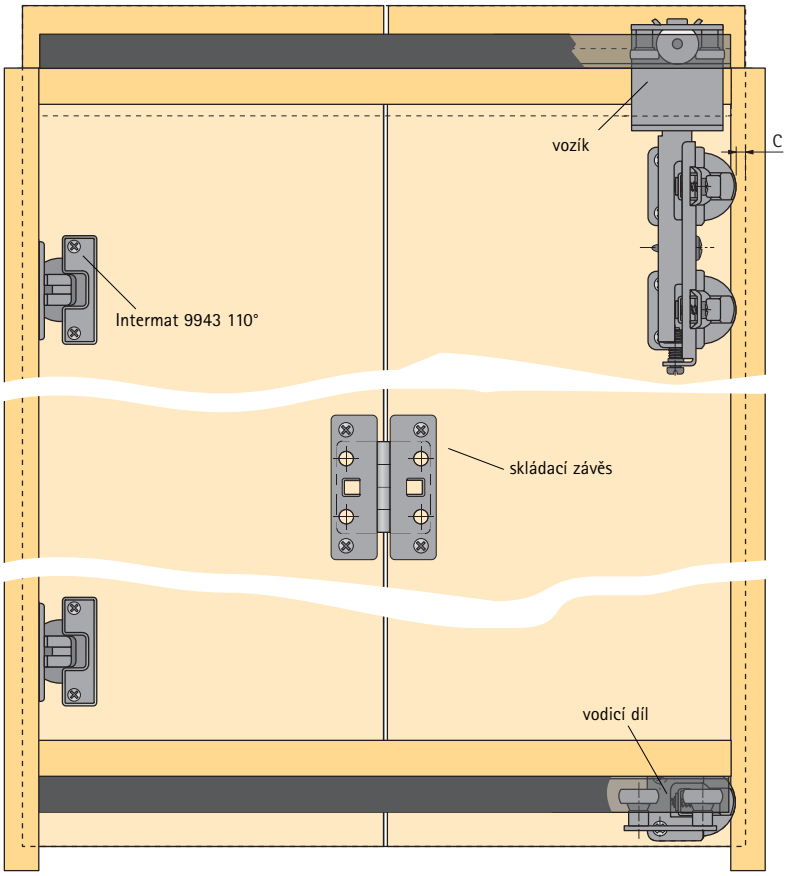


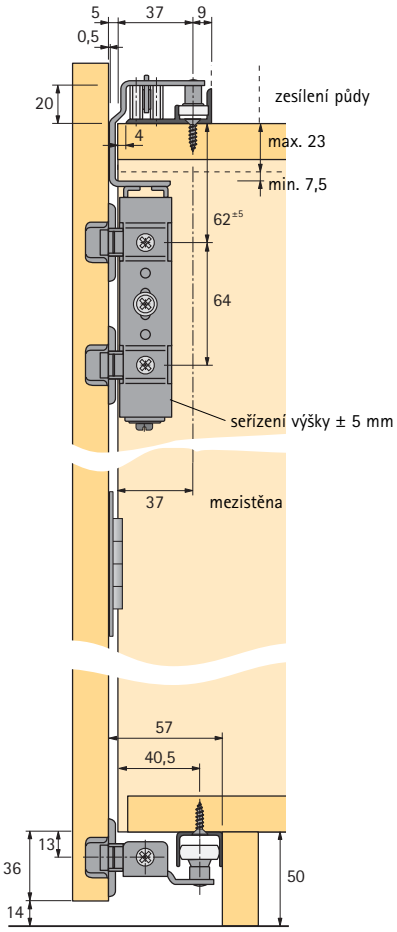


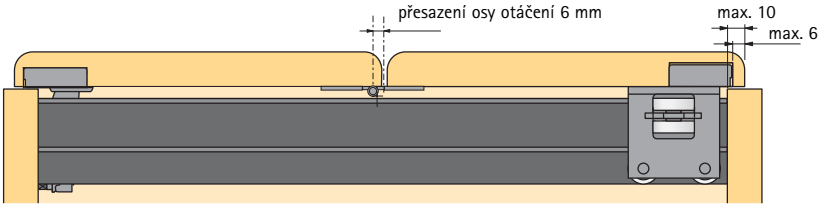


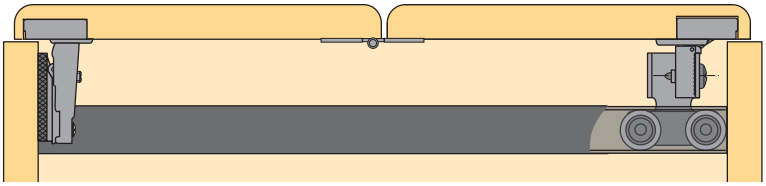

### Montáž profilu

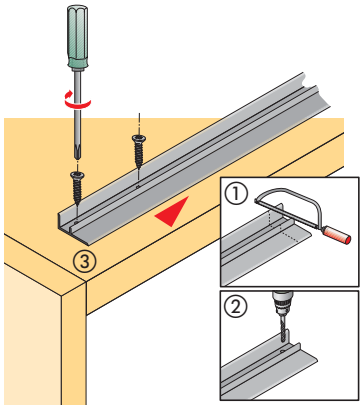


### Montáž dolního profilu

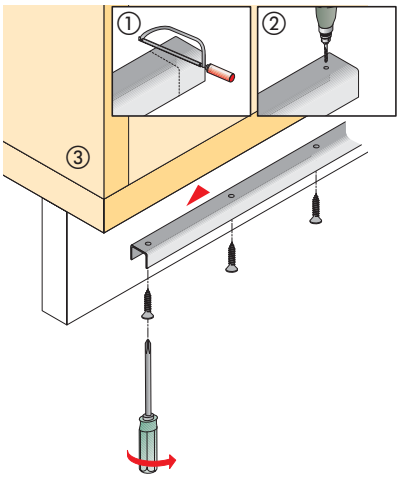


### Příprava dveří

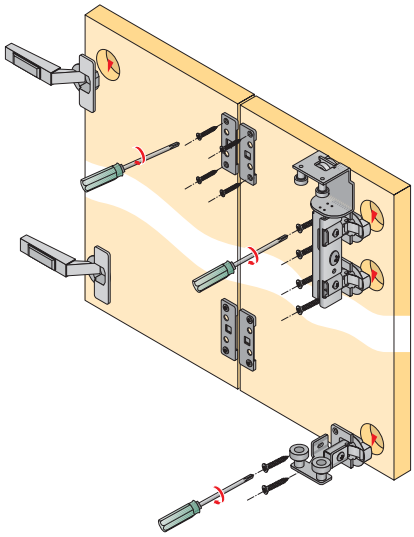

### Montáž dveří

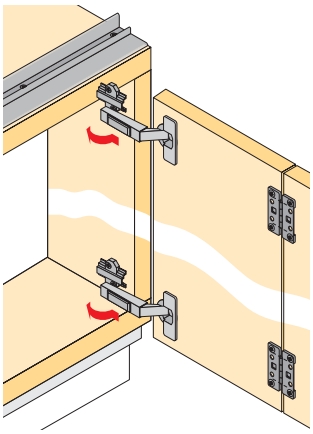

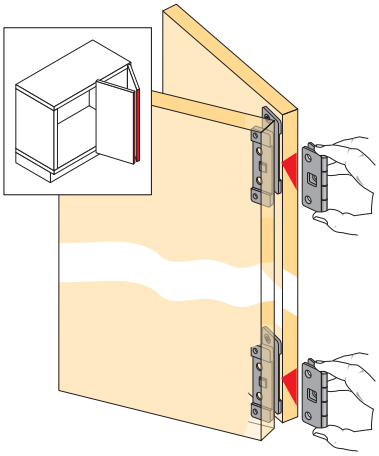

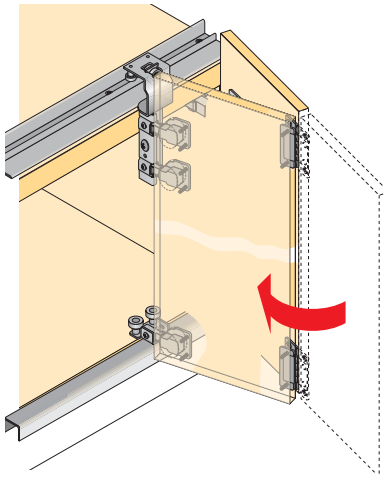

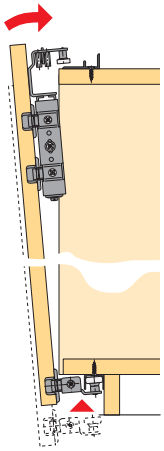

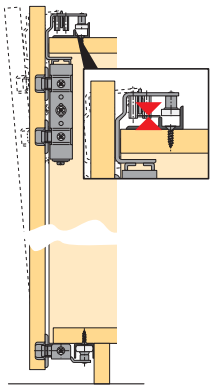

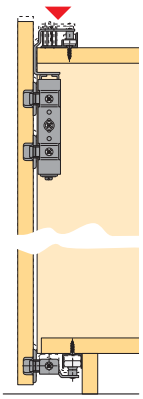

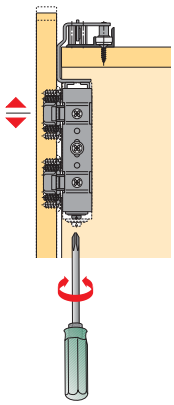

# Kování skládaných dveří
# Wing Line 230
# pro 1 skládané dveře se 2 křídly

# Minimální úsilí s maximálním efektem

Kování pro skládané dveře Wing Line 230 umožní jediným pohybem uvolnit plochu až 6 $m^2$.

Tyto skládané dveře jsou vhodné zvláště v bytech, kancelářích, šatnách a domácích pracovnách. Nebo myslete na vestavěné skříně v bytovém interiéru, které lze jediným pohybem ruky otevřít či zavřít.

Uplatní se rovněž u dělících stěn.

- Pro dřevěné dveře
- Profil na půdě
- Bez dolního vodicího profilu
- Spojení s bokem klipovými závěsy Intermat 9943
- Nejsou nutné mezistěny

**Technické informace ve zkratce:**

- Hmotnost křídla 20 až 25 kg
- Výška křídla max. 3000 mm
- Šířka křídla max. 600 mm
- Pružina ve vozíku kompenzuje průhyb až do 10 mm

# Kování pro skládané dveře Wing Line 230
# Jednotlivé součásti

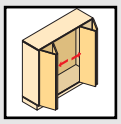

### Horní nosný profil

- K našroubování
- Délka 2400 mm
- Eloxovaný hliník a potažený plastem

| Povrchová úprava | Obj. číslo | Balení |
|---|---|---|
| bílá | **0 079 013** | 4 |
| černá | **0 079 014** | 4 |

### Sada Wing Line 230

- Pro 2 skládané dveře, každé se 2 křídly

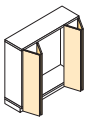

| Obj. číslo | Balení |
|---|---|
| **0 079 015** | 1 sada |

### Sada Wing Line 230

- Pro 1 skládané dveře se 2 křídly

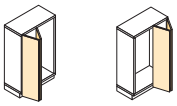

| Položka | Obj. číslo | Balení |
|---|---|---|
| Levá sada | **0 010 083** | 1 sada |
| Pravá sada | **0 010 084** | 1 sada |

### Sada obsahuje:

**Vozík**

- S držákem
- Ocel chromátovaná
  levý
  pravý

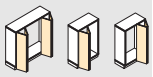

| | | |
|---|---|---|
| 1 | 1 | – |
| 1 | – | 1 |

**Skládací závěs**

- S přesazenou osou, k zalisování
- S předmontovanými pouzdry (ø 10 x 11)
- Poniklovaný zinkový odlitek

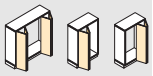

| | | |
|---|---|---|
| 10 | 5 | 5 |

**Spojovací šrouby 3,6 x 28 mm**

- K uchycení profilu

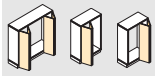

| | | |
|---|---|---|
| 9 | 5 | 5 |

**Doraz**

- Doraz dolní
- Bílý plast

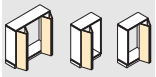

| | | |
|---|---|---|
| 2 | 1 | 1 |

**Doraz**

- Doraz horní
- Černý plast

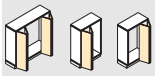

| | | |
|---|---|---|
| 2 | 1 | 1 |

### Tvrdokovový vrták (HM) průměr 35 mm pro horní a dolní vozík

- Dřík průměr 10 mm, válcový
- Pouze pro stojanové a ruční vrtačky

| Obj. číslo | Balení |
|---|---|
| **0 046 071** | 1 |

Závěsy Intermat 9943 a montážní podložky se objednávají zvlášť – viz skupina 3

## Sestava dveří se 2 křídly

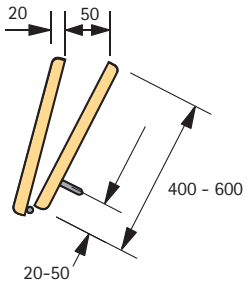


## Skládané dveře se 4 křídly

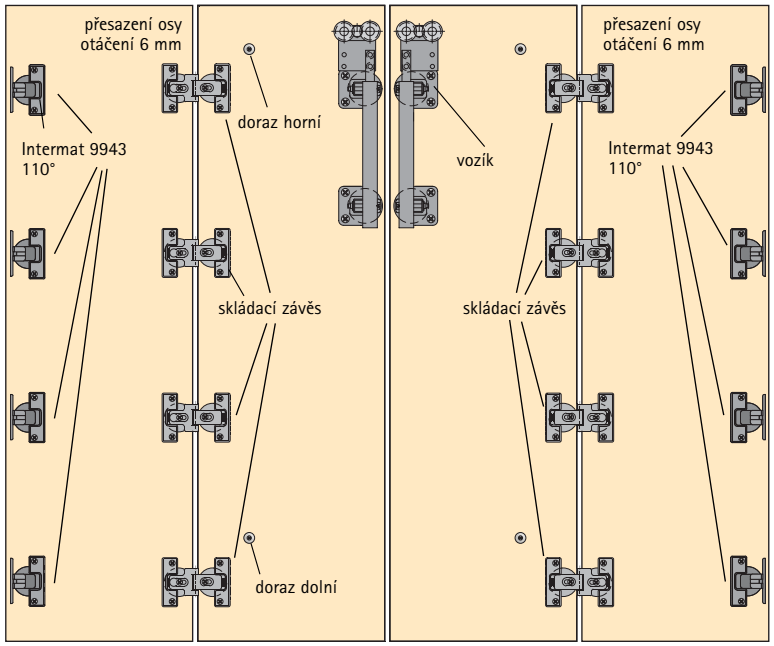


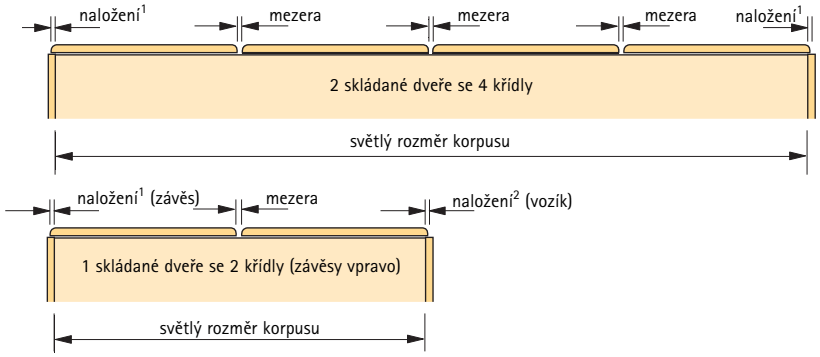


### Skládané dveře 2 křídla

Šířka dveří 800 - 1200 mm
Hmotnost křídla 20 - 25 kg
Výška křídla 2000 - 3000 mm

**Výpočet šířky dveří a křídel**
**2 skládané dveře se 4 křídly**

Šířka dveří = světlá šířka korpusu + (2 x naložení[1])
Šířka křídla = světlá šířka korpusu – (3 x mezera) + (2 x naložení[1]) ÷ 4
Naložení[1]: max. 15 mm, kóta C 5 mm

**1 skládané dveře se 2 křídly**

Šířka dveří = světlá šířka korpusu + (naložení[1] + naložení[2])
Šířka křídla = světlá šířka korpusu – (1 x mezera) + (naložení[1] + naložení[2]) ÷ 2
Naložení[1]: max. 15 mm, kóta C 5 mm
Naložení[2]: max. 4 mm

## Vrtání

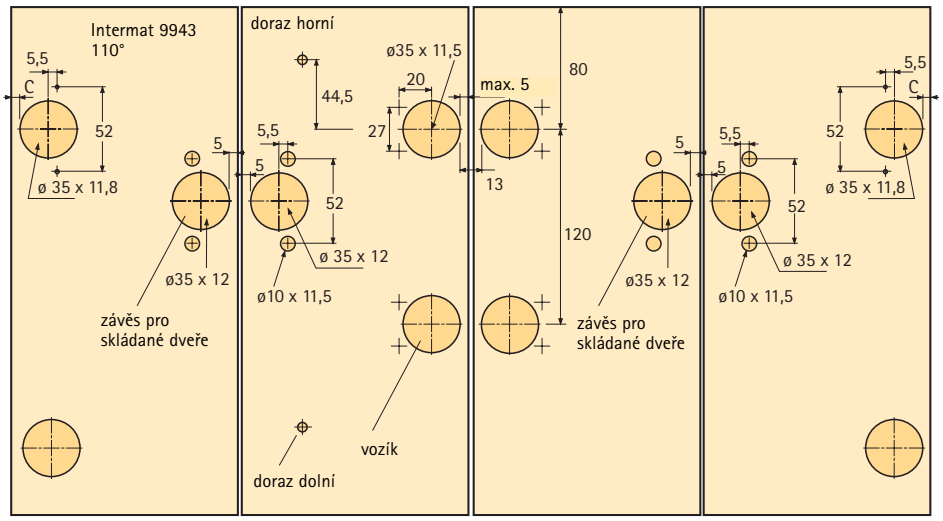

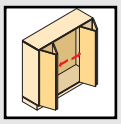

### Zaoblení hran dveří a mezery (jako ochrana prstů)

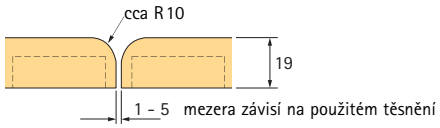


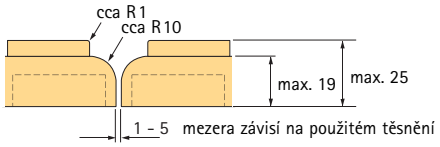


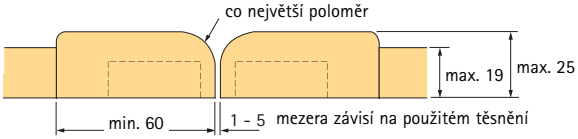


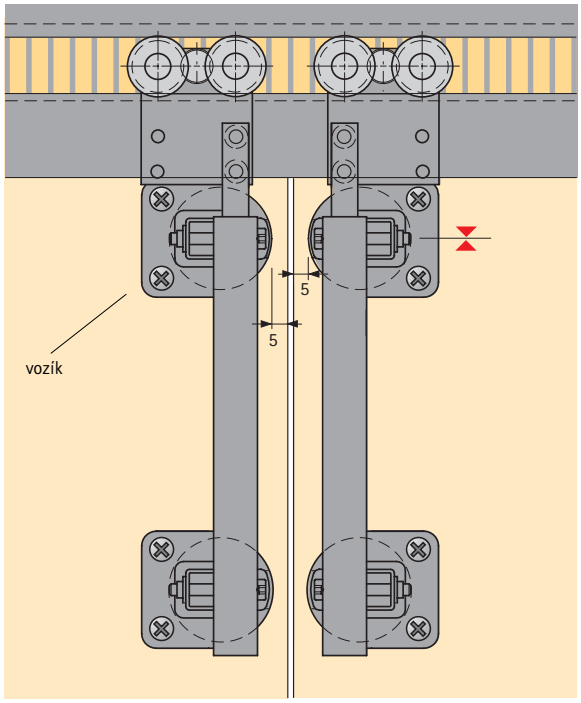


### Skládací závěs

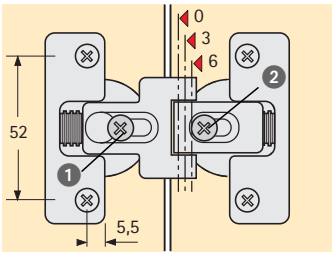


1. Seřízení mezery: plynulé seřízení od vlasové mezery až do +4 mm.
2. Díky odstupňovanému seřízení přesazení osy otáčení (0/3/6) je možno nastavit odskok dveří na 3, 6 nebo 12 mm.

1. **Seřízení mezery**
2. **Seřízení otočného čepu**

| Přesazení osy otáčení mm | Přesah dveří mm |
|---|---|
| 0 | 3 |
| 3 | 6 |
| 6 | 12 |

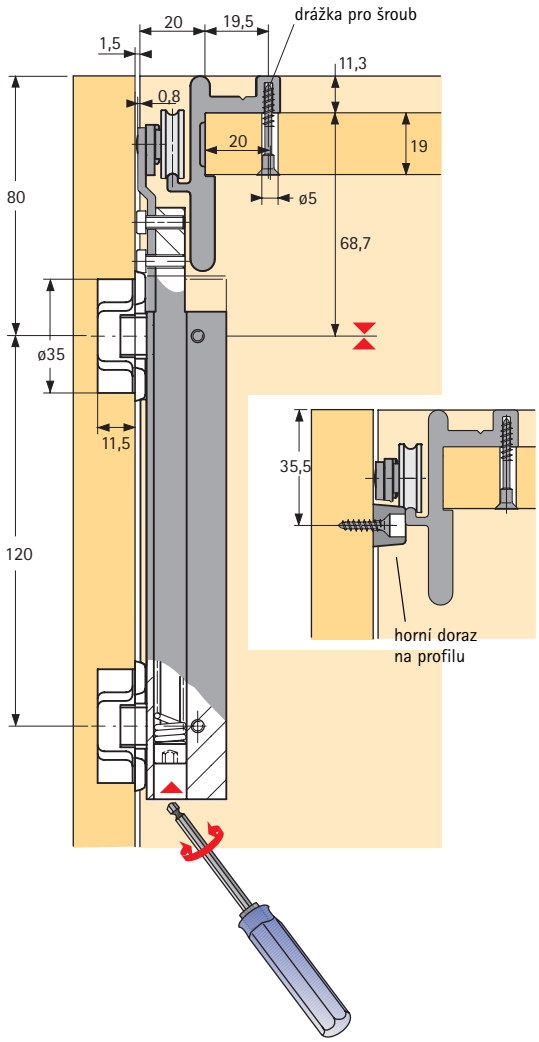

## Montáž profilu

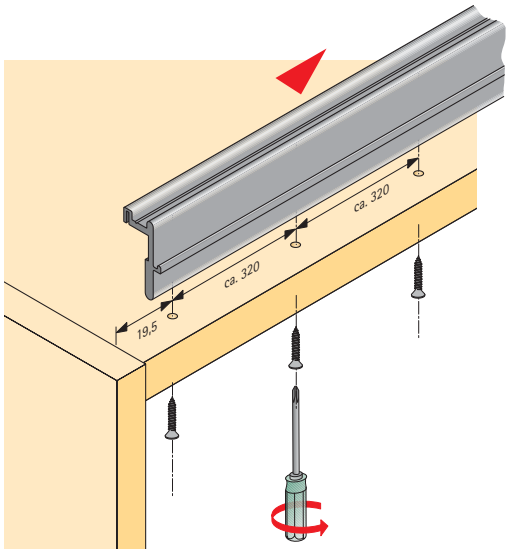


## Příprava dveří

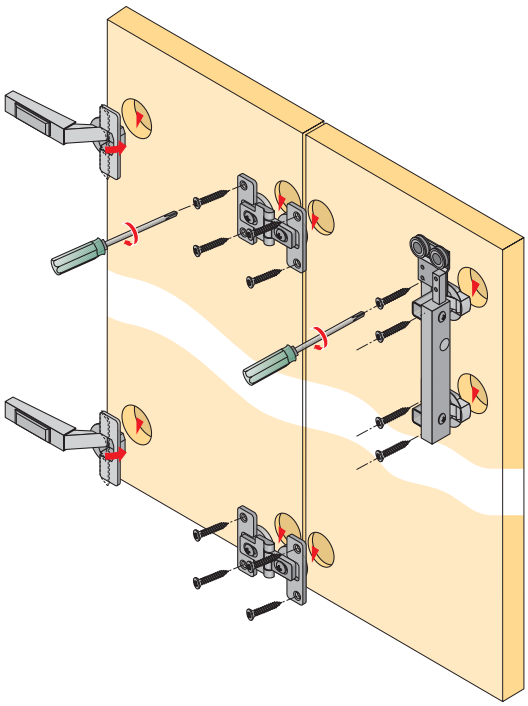

## Montáž dveří

1

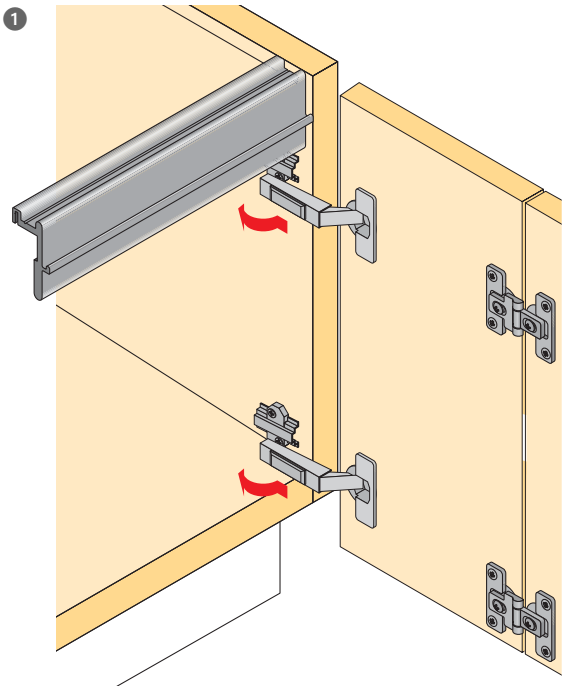

2

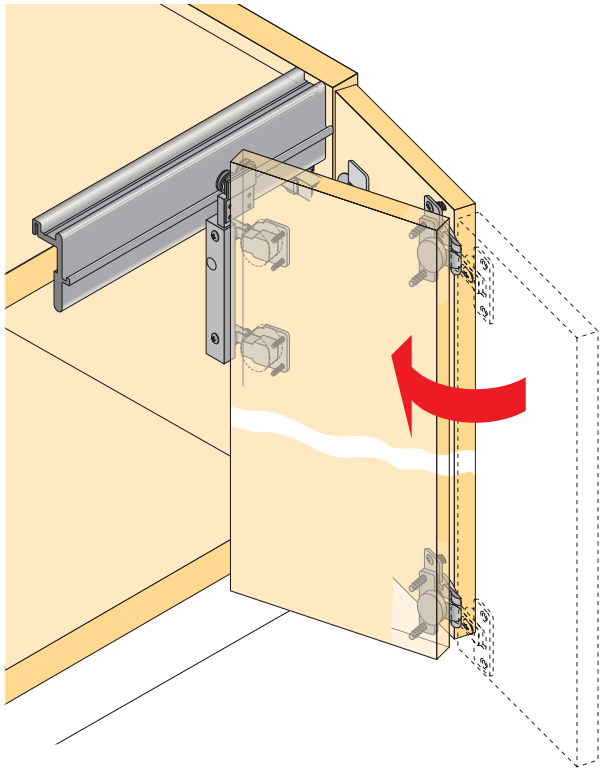

# Kování skládaných a posuvných dveří Wing 77 pro 1 skládané dveře se 2 nebo 4 křídly

# Neomezená volnost

Elegantní, univerzální a praktický – to je Wing 77.

Umožňuje atraktivním způsobem využívat úložný prostor. Nachází uplatnění zejména v ložnicích a kancelářích.

Celá složená sestava dveří se dá libovolně posunovat před korpusem doleva nebo doprava. Pro větší praktičnost nabízí také možnost spojování několika sestav dveří.

- Lze použít v obývacím i ložnicovém nábytku
- Dveře nejsou spojeny s bokem
- Sada dveří se 2 nebo 4 křídly
- Pro dřevěné dveře
- Profil na půdě
- Včetně dolního vedení

**Technické informace ve zkratce:**

- Hmotnost křídla max. 20 kg (25 kg) pro 4 (2) křídla
- Výška křídla max. 2400 mm
- Šířka křídla max. 400 mm (500 mm) pro 4 (2) křídla
- Výškové seřízení ± 3 mm
- Odsazení mezistěny od hrany korpusu 40 mm

# Kování skládaných a posuvných dveří Wing 77
# pro 1 skládané dveře se 2 křídly
# Nosnost max. 25 kg/křídlo – Jednotlivé součásti

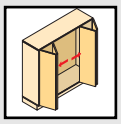

**Horní nosný profil**

- Předvrtaný
- K našroubování
- Délka 3200 mm
- Ocel, stříbrná barva

| Obj. číslo | Balení |
|---|---|
| 0 072 914 | 4 |

**Dolní profil**

- Předvrtaný
- K našroubování
- Délka 3200 mm
- Hliník stříbřitě eloxovaný

| Obj. číslo | Balení |
|---|---|
| 0 070 985 | 4 |

**Sada Wing 77**

- Pro 1 skládané dveře se 2 křídly

| Obj. číslo | Balení |
|---|---|
| 0 070 986 | 1 sada |

**Sada obsahuje:**

**Tlumící koncový doraz horní**

- Ocel chromátovaná

| | ks |
|---|---|
| levý horní | 1 |
| pravý horní | 1 |

**Tandemový vozík**

- Pro rychlomontáž
- Černý plast

| ks |
|---|
| 2 |

**Držák s výškovým seřízením (± 3 mm)**

- Se 2 předmontovanými závěsy
- Ocel niklovaná

| | ks |
|---|---|
| levý | 1 |
| pravý | 1 |

**Klipový skládací závěs**

- Ocel chromátovaná

| ks |
|---|
| 4 |

**Montážní podložka**

- Pro klipový skládací závěs
- Černý plast

| ks |
|---|
| 8 |

**Vodicí díl vnější**

- Ocel chromátovaná
- S 1 závěsem
- Ocel pozinkovaná

| | ks |
|---|---|
| levý dolní | 1 |
| pravý dolní | 1 |

**Distanční díl**

- Pro vozíky a vodící díly s předmontovaným šroubem M5 x 11
- Černý plast

| ks |
|---|
| 4 |

**Doraz**

- Do dolního profilu
- Plast

| ks |
|---|
| 4 |

**Vrut se zápustnou hlavou ø 4 x 16 mm**

- Pro montáž závěsů a koncových dorazů
- Ocel chromátovaná

| ks |
|---|
| 18 |

**Plstěný doraz, 4 mm**

- Samolepící

| ks |
|---|
| 4 |

**Tvrdokovový vrták (HM) průměr 35 mm pro horní a dolní vozík**

- Dřík průměr 10 mm, válcový
- Pouze pro stojanové a ruční vrtačky

| Obj. číslo | Balení |
|---|---|
| 0 046 071 | 1 |

Závěsy Intermat 9943 a montážní podložky se objednávají zvlášť – viz skupina 3

### Sestava dveří se 2 křídly

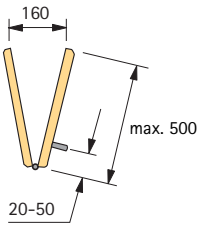


**Skládané dveře 2 křídla**

Šířka dveří max. 1000 mm
Hmotnost křídla max. 25 kg
Výška dveří max. 2400 mm

### Zaoblení hran dveří a mezery (jako ochrana prstů)

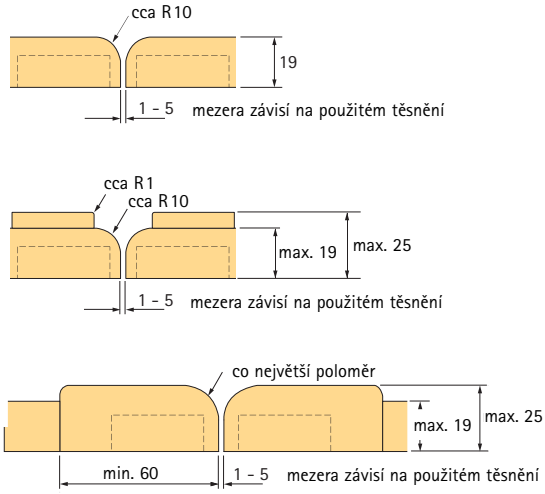


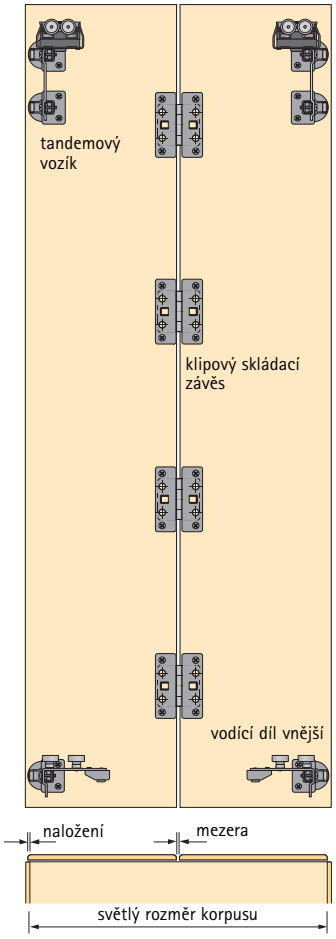


**Výpočet šířky dveří a křídel**

Šířka dveří = světlá šířka korpusu + (2 x naložení*)
Šířka křídla = světlá šířka korpusu – (1 x mezera) + (2 x naložení*) ÷ 2

* Naložení max. 15 mm, kóta C 6 mm

### Vrtání

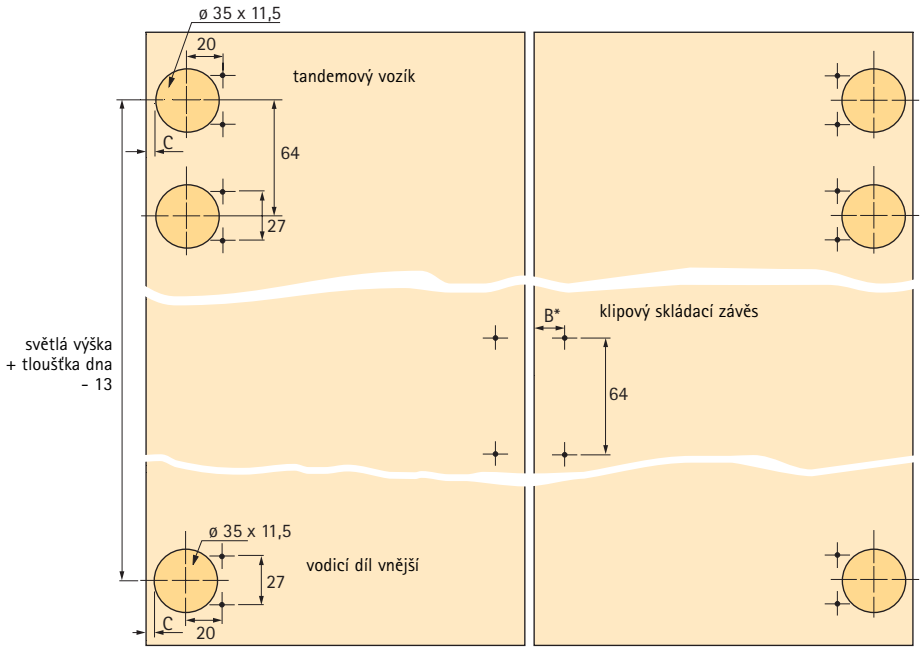


| Rozteč otvorů *B mm | Mezera mm |
|---|---|
| 16,5 | 5 |
| 17,0 | 4 |
| 17,5 | 3 |
| 18,0 | 2 |
| 18,5 | 1 |

# Kování skládaných a posuvných dveří Wing 77
# pro 1 skládané dveře se 4 křídly
# Nosnost max. 20 kg/křídlo – Jednotlivé součásti

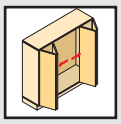

**Horní nosný profil**

- Předvrtaný
- K našroubování
- Délka 3200 mm
- Ocel, stříbrná barva

| Obj. číslo | Balení |
|---|---|
| 0 072 914 | 4 |

**Dolní profil**

- Předvrtaný
- K našroubování
- Délka 3200 mm
- Hliník stříbřitě eloxovaný

| Obj. číslo | Balení |
|---|---|
| 0 070 985 | 4 |

**Sada Wing 77**

- Pro 1 skládané dveře se 4 křídly

| Obj. číslo | Balení |
|---|---|
| 0 070 987 | 1 sada |

**Sada obsahuje:**

**Tlumící koncový doraz horní**

- Ocel chromátovaná

| | ks |
|---|---|
| levý horní | 1 |
| pravý horní | 1 |

**Tandemový vozík**

- Pro rychlomontáž
- Černý plast

| ks |
|---|
| 4 |

**Držák s výškovým seřízením (± 3 mm)**

- Se 2 předmontovanými závěsy
- Ocel niklovaná

| | ks |
|---|---|
| levý | 2 |
| pravý | 2 |

**Klipový skládací závěs**

- Ocel chromátovaná

| ks |
|---|
| 8 |

**Montážní podložka**

- Pro klipový skládací závěs
- Černý plast

| ks |
|---|
| 16 |

**Vodicí díl vnější**

- Ocel chromátovaná
- S 1 závěsem
- Ocel pozinkovaná

| | ks |
|---|---|
| levý dolní | 1 |
| pravý dolní | 1 |

**Distanční díl**

- Pro vozíky a vodicí díly s předmontovaným šroubem M5 x 11 mm
- Černý plast

| ks |
|---|
| 4 |

**Doraz**

- Do dolního profilu
- Plast

| ks |
|---|
| 4 |

**Distanční osa pro tandemový vozík**

- Kompletní se šrouby
- Ocel chromátovaná

| ks |
|---|
| 1 |

**Kompletní středový vodicí díl**

- Chromátovaná ocel,
- Se 2 závěsy
- Ocel niklovaná

| ks |
|---|
| 1 |

**Zavírací deska**

- Černý plast

| ks |
|---|
| 2 |

**Vrut se zápustnou hlavou ø 4 x 16 mm**

- Pro montáž závěsů a koncových dorazů
- Ocel chromátovaná

| ks |
|---|
| 30 |

**Plstěný doraz 4 mm**

- Samolepící

| ks |
|---|
| 8 |

**Tvrdokovový vrták (HM) průměr 35 mm pro horní a dolní vozík**

- Dřík průměr 10 mm, válcový
- Pouze pro stojanové a ruční vrtačky

| Průměr vrtání mm | Obj. číslo | Balení |
|---|---|---|
| 35 | 0 046 071 | 1 |
| 10 | 0 046 079 | 1 |

# Kování skládaných a posuvných dveří Wing 77 pro 1 skládané dveře se 4 křídly Popis funkce a montážní návod

### Sestava dveří se 4 křídly

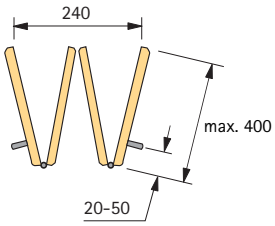


### Skládané dveře se 4 křídly

Šířka dveří max. 1600 mm
Hmotnost křídla max. 20 kg
Výška dveří max. 2400 mm

### Zaoblení hran dveří a mezery (jako ochrana prstů)

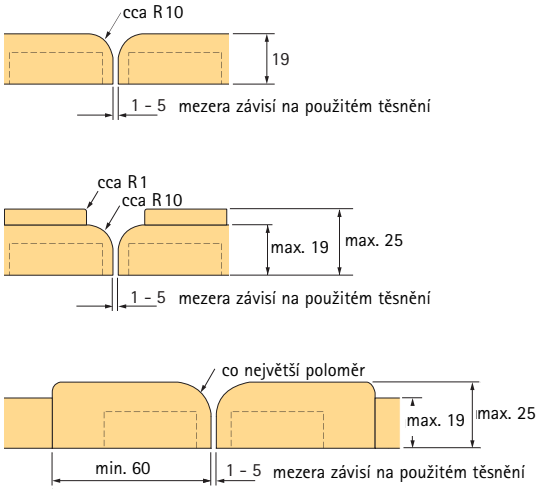


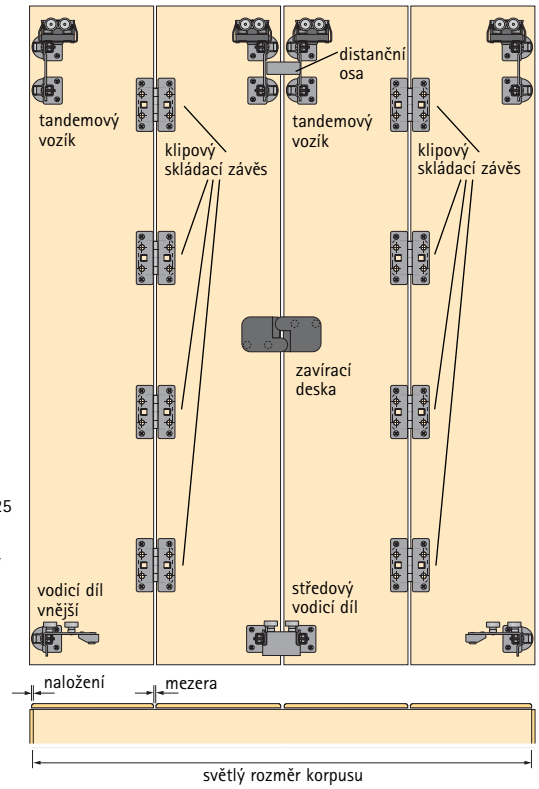


### Výpočet šířky dveří a křídel

Šířka dveří = světlá šířka skříně + (2 x naložení*)
Šířka křídla = světlá šířka skříně - (3 x mezera) + (2 x naložení*) ÷ 4

* Naložení max. 15 mm, kóta C 6 mm

### Vrtání

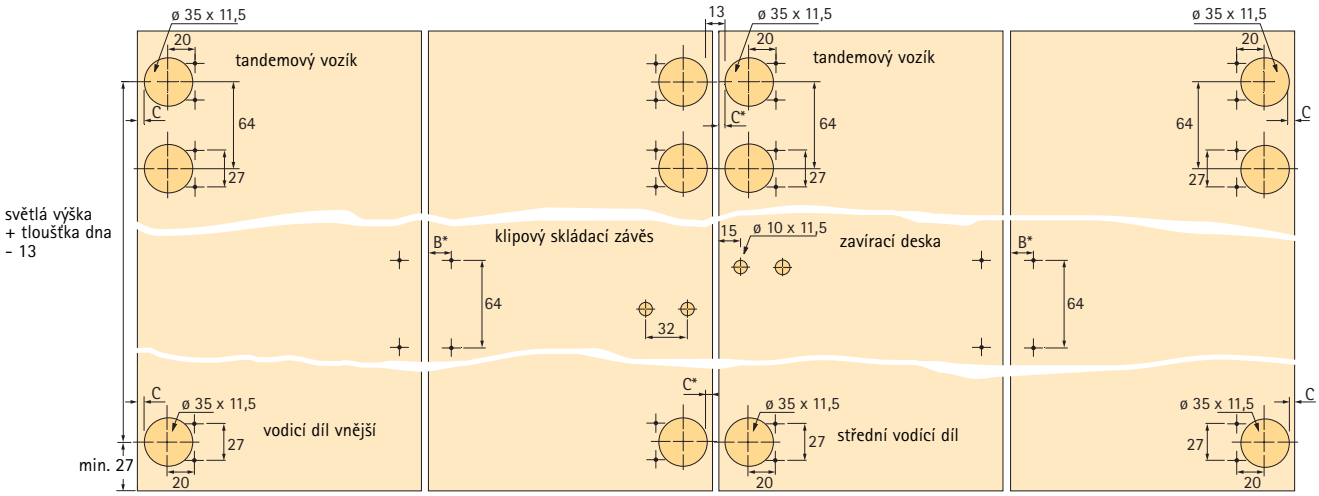


| | | | | | |
|---|---|---|---|---|---|
| ***B Rozteč otvorů mm** | 16,5 | 17 | 17,5 | 18 | 18,5 |
| ***C Rozteč otvorů mm** | 4 | 4,5 | 5 | 5,5 | 6 |
| **Mezera mm** | 5 | 4 | 3 | 2 | 1 |

# Kování pro skládané a posuvné dveře Wing 77
## Popis funkce

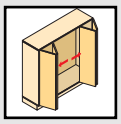

**Korpus skříně**
Vzdálenost mezi svislými mezistěnami by neměla překročit 800 mm. Maximální průhyb půdy pod zatížením složenými dveřmi by neměl přesahovat více než 1,5 mm.
V opačném případě je nutno její konstrukci zpevnit.

**Tlumící dorazy**
Aby se dosáhlo tlumení nárazů dveří na korpus, umístěte přibalené tlumící plstěné dorazy nahoru a dolů na každé křídlo.

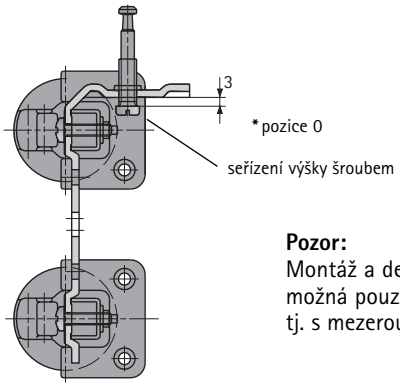


**Pozor:**
Montáž a demontáž je možná pouze v pozici 0*, tj. s mezerou 3 mm.

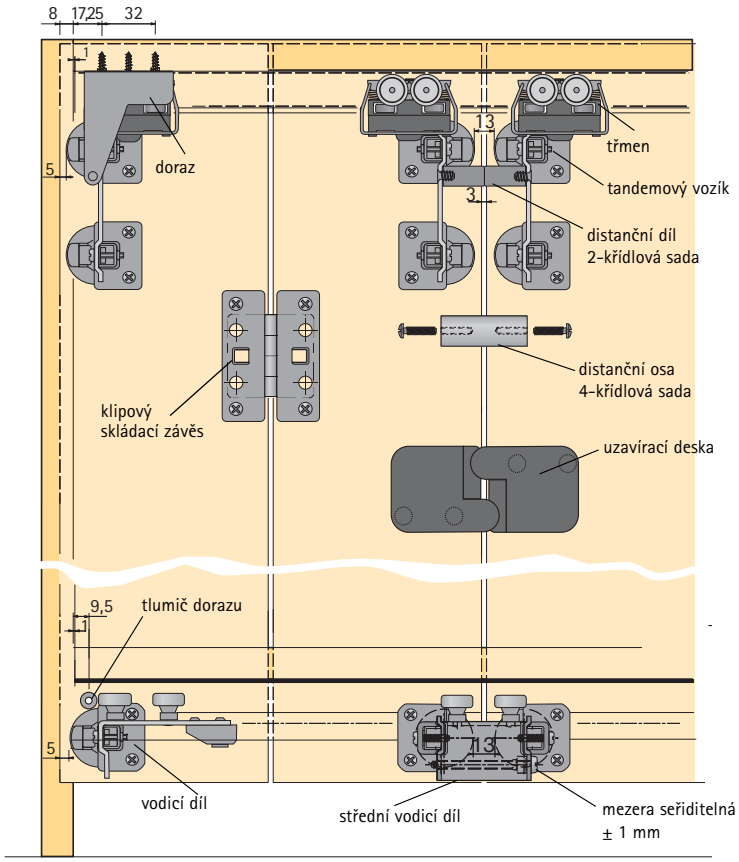


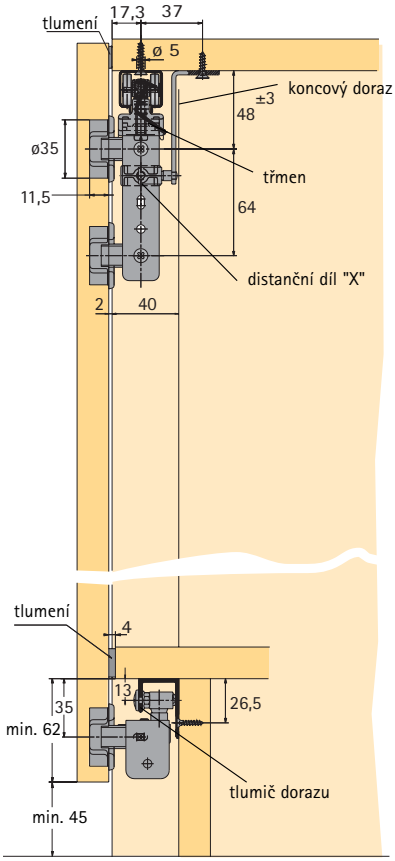


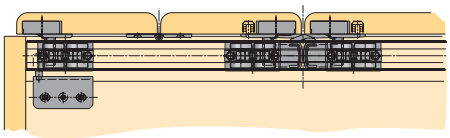

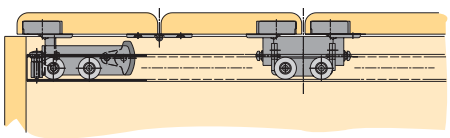

**Kombinace dveří**

S využitím distančních dílů "X" (mezeru nelze seřídit) osazených na držáky a vodicí díly je možno vytvářet kombinace dveří na průběžných profilech.

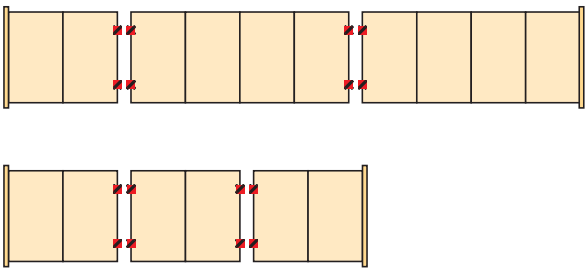

## Montáž profilu

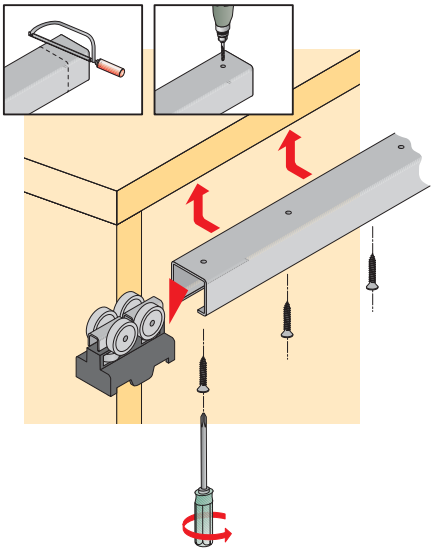

## Montáž dolního profilu a koncového tlumícího dorazu

1

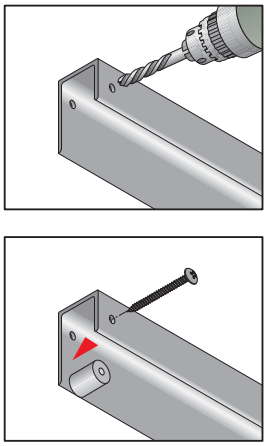

2

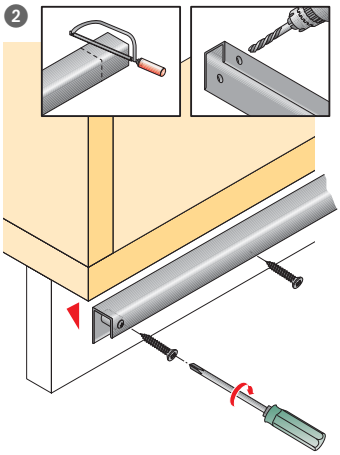

3

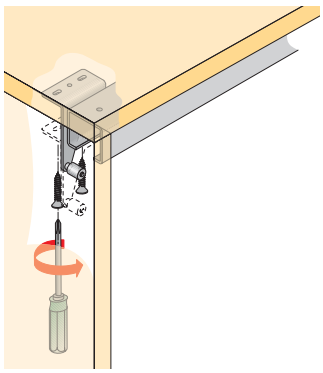

## Montáž distančního dílu

1

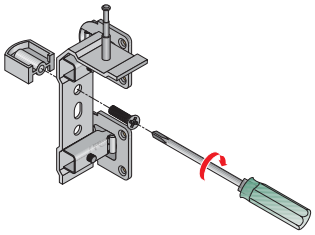

2

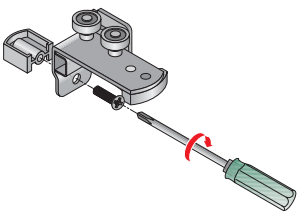

3

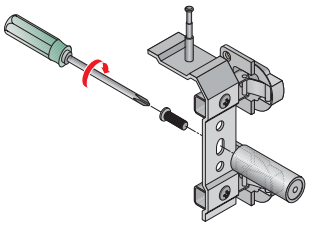

**Příprava dveří**

1

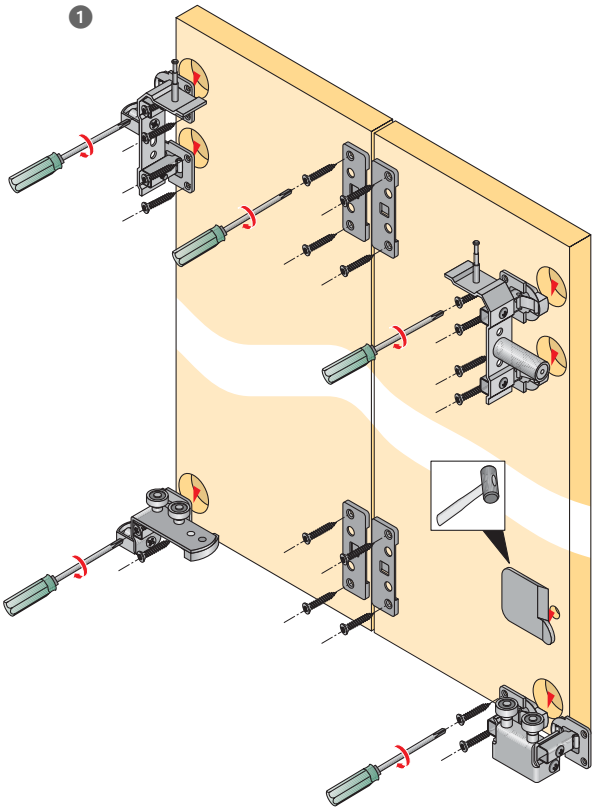

2

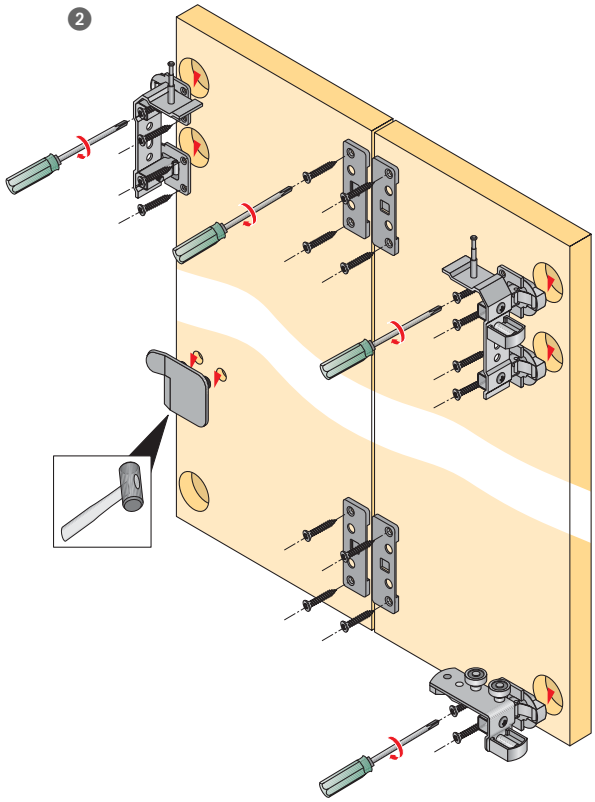

## Montáž dveří

1

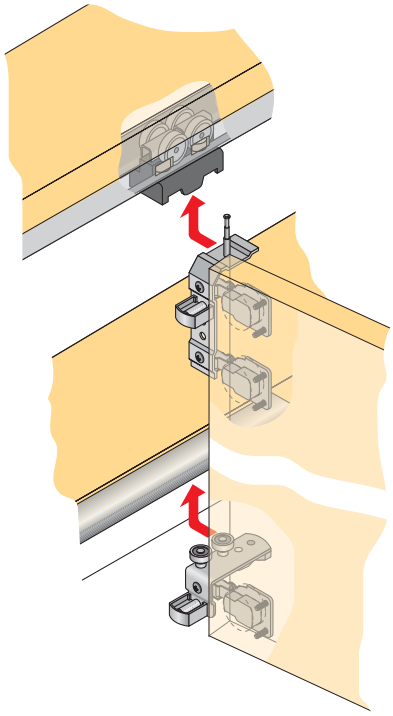

2

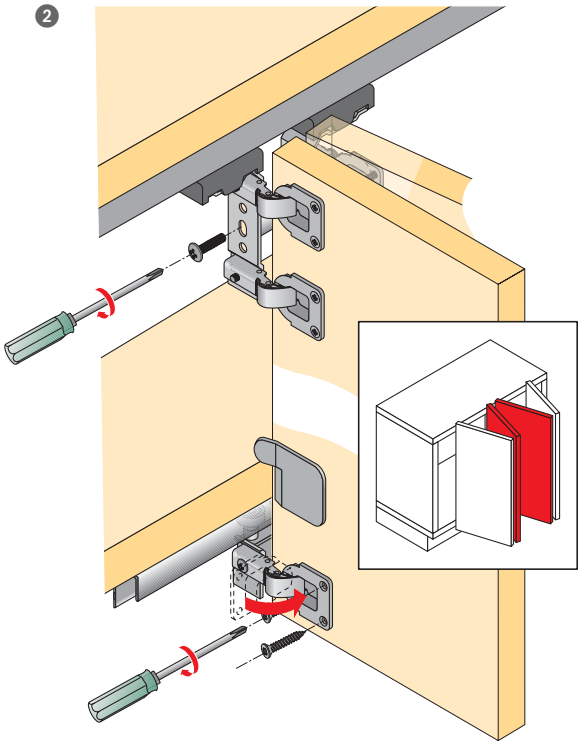

3

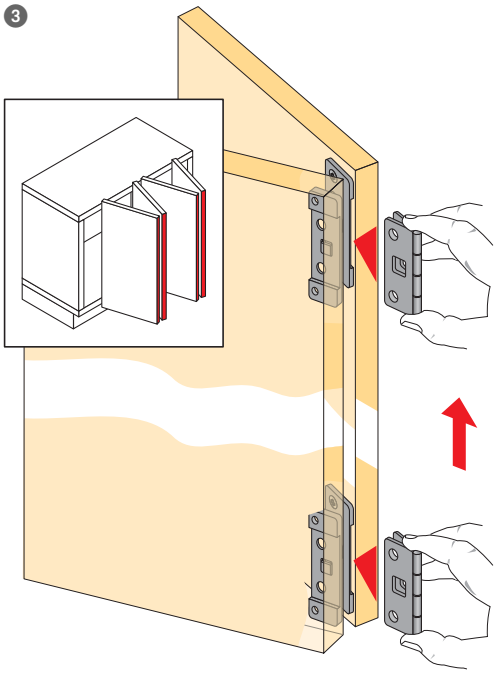

## Montáž zavírací desky

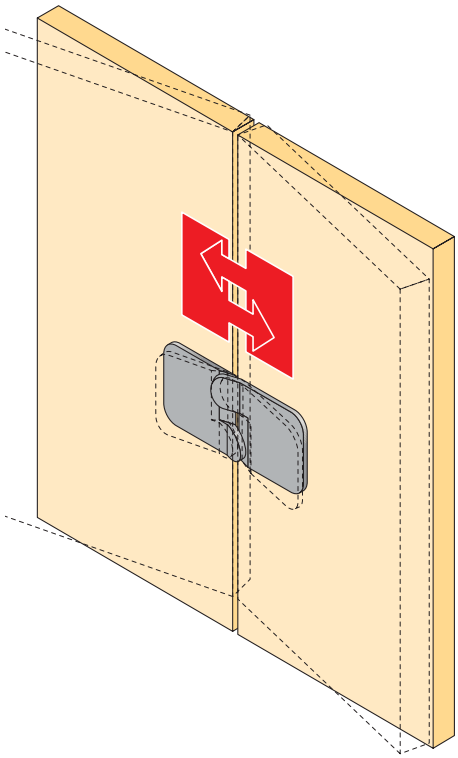

| | **Kování Horizon Plus** | **Kování pro otvíravé a zasouvací dveře KA 5740** |
|---|---|---|
| Strana č. | 4.5.2 - 4.5.5 | 4.5.6 - 4.5.10 |
| | | |
| Popis | Výkyvné kování pro horizontální otvírání dveří | Kování umožňuje otvíravé dveře zasunout do korpusu |
| Pohyb křídla | horizontální | horizontální |
| Konstrukce | naložené | vložené |
| Hmotnost dveří | max. 20 kg | max. 14 kg |
| Materiál dveří/rámu | Dřevo<br>Dřevo nebo hliník | Dřevo |
| Výška dveří | max. 2600 mm | max. 1800 mm |
| Šířka dveří | 400 - 700 mm | 300 - 700 mm |
| Tlumení Silent System | Integrováno | – |

# Elegantní otvírání dveří

Kování Horizon Plus umožňuje horizontální otvírání dveří.

Nabízí se obzvláště tam, kde je konstrukce skříně složena z několika segmentů. Otevřené dveře pak stojí před sousedním korpusem.

Podle konstrukce lze toto kování využít jako efektní řešení jedno- nebo dvoudveřové skříně dokonce i do kouta.

- Inovativní výkyvné kování s horizontálním pohybem
- Lze použít v obývacím nábytku, jakož i v kanceláři, hotelu a prodejně
- Naložené dveře
- Integrované tlumení Silent System
- Výška dveří až 2600, lze zmenšit zkrácením spojovací traverzy
- Dveře do šířky 600 mm nezasahují do světlosti
- Pro dveře dřevěné nebo s hliníkovým i dřevěným rámem

**Technické informace ve zkratce:**

- Hmotnost dveří max. 20 kg
- Výška dveří max. 2600 mm
- Šířka dveří 400 - 600 mm (nezasahuje do světlosti)
- Šířka dveří max. 700 mm: přesah dveří do světlosti korpusu 100 mm
- Světlá hloubka min. 60 mm
- Seřízení čela ve třech směrech (výška + 4 mm, bok ± 2 mm, sklon + 4 mm)

**Sada Horizon Plus pro jedny dveře**

**Sada obsahuje:**

Výkyvné kování pro jedny dveře, spojovací traverzu, vruty

| Šířka dveří mm | Světlá výška korpusu mm | Obj. číslo | Balení |
|---|---|---|---|
| 400 - 475 | až 1570 | **9 080 209** | 1 sada |
| | až 2570 | **9 080 210** | 1 sada |
| 475 - 700 | až 1570 | **0 048 077** | 1 sada |
| | až 2570 | **0 048 078** | 1 sada |

**Konstrukce korpusu**

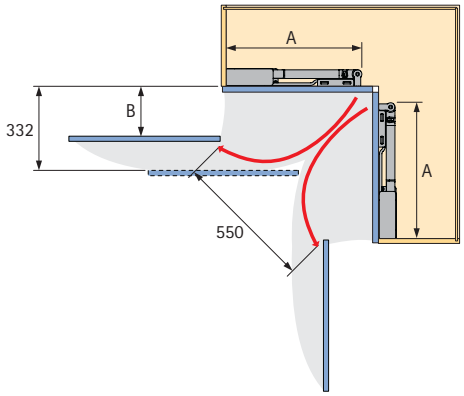


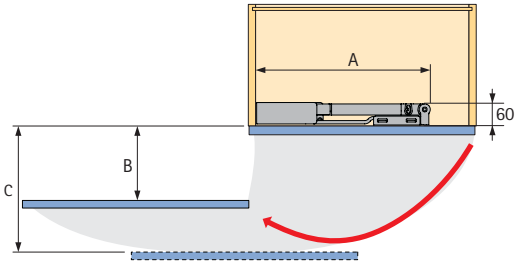


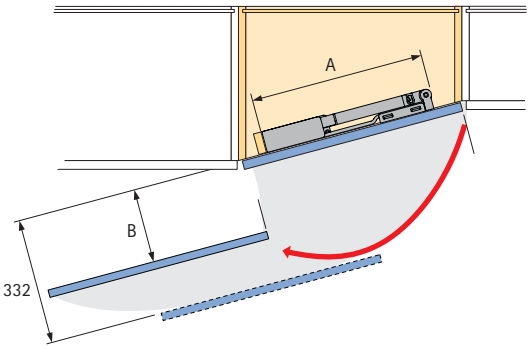


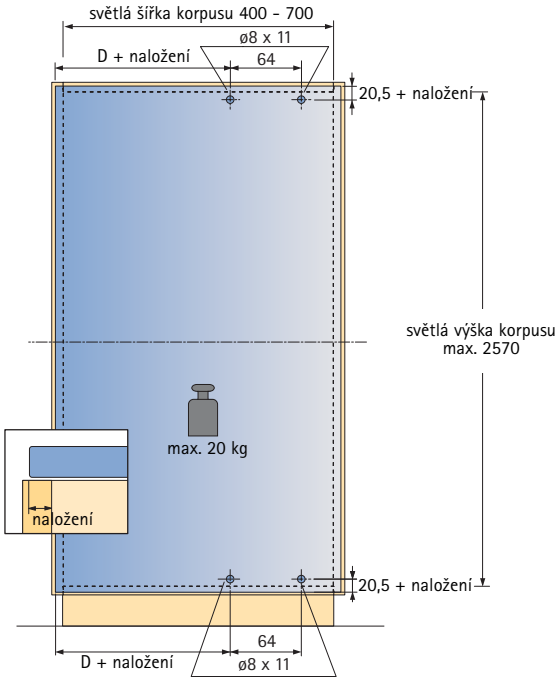


| Světlá šířka korpusu mm | Rozměry mm A | B | C | D |
|---|---|---|---|---|
| 400 - 475 | 398 | 154 | 257 | 273 |
| 475 - 700 | 475 | 196 | 332 | 348 |

P = prostor potřebný pro úchytky

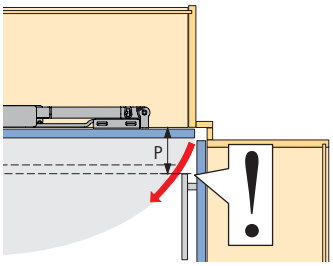


T = tloušťka dveří 16 - 26 mm

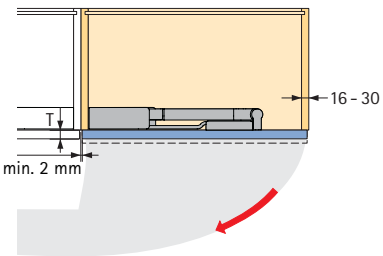

1

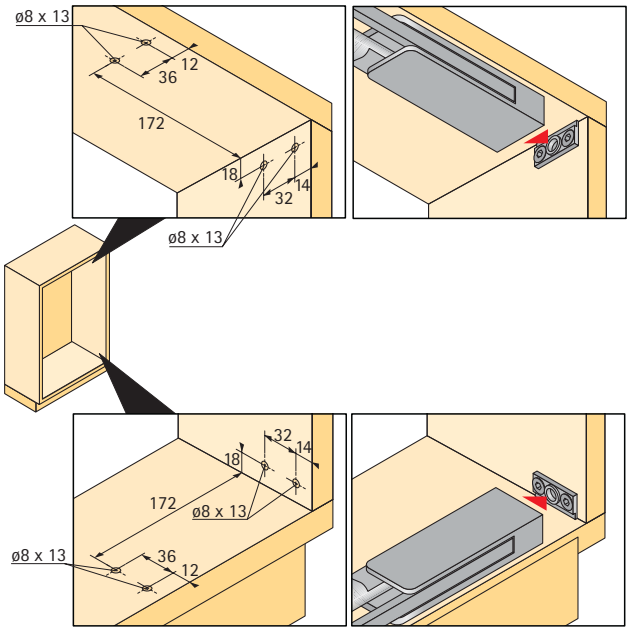
ø8 x 13
12
36
172
18
14
32
ø8 x 13
32
14
18
172
ø8 x 13
ø8 x 13
36
12

2

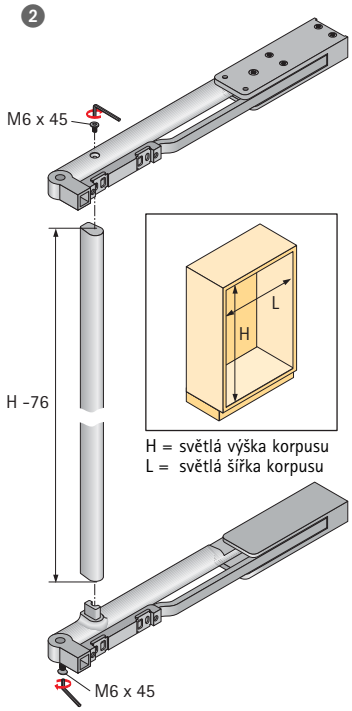
M6 x 45
H -76
L
H
H = světlá výška korpusu
L = světlá šířka korpusu
M6 x 45

3

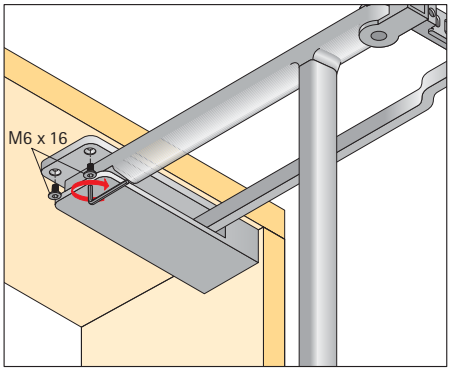
M6 x 16

4

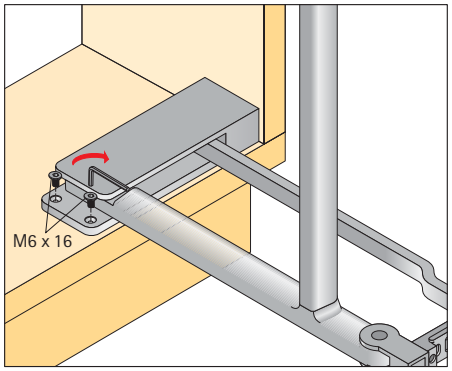
M6 x 16

5

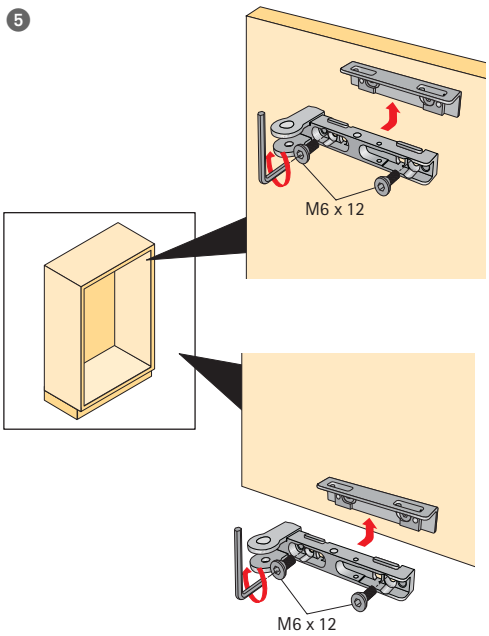
M6 x 12
M6 x 12

# Kování pro otvíravé a zasouvací dveře KA 5740

# Scéna je volná!

KA 5740 je kování pro otvíravé a zasouvací dveře, pomocí kterého se otevřené dveře dají zasunout po stranách do korpusu - geniální nápad pro ideální konstrukci skříně na TV či HiFi nebo barové skříňky. Jedním pohybem se vynoří nebo zase zmizí.

Použitím přídavných lištových závěsů lze docílit lepšího vzhledu zasunutých dveří.

- Lehký chod a vysoká stranová stabilita s přesným vedením
- Lze použít v kombinaci s miskovými a lištovými závěsy
- Příklad použití s klipovými závěsy Intermat 9935/Intermat 9936 viz strana 4.5.10

**Technické informace ve zkratce:**

- Hmotnost dvířek max. 14 kg
- Výška dveří max. 1800 mm
- Šířka dveří 300 - 700 mm
- Pro max. tloušťku dveří 22,5 mm resp. 32 mm
- S aretací
- Ocel chromátovaná

# Kování pro otvíravé a zasouvací dveře
# KA 5740
# Jednotlivé součásti a montážní návod

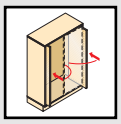

| Položka | Max. šířka dveří mm | Obj. číslo | Balení |
|---|---|---|---|
| KA 5740/300 | 300 | **0 041 371** | 1 sada |
| KA 5740/350 | 350 | **0 041 372** | 1 sada |
| KA 5740/400 | 400 | **0 041 373** | 1 sada |
| KA 5740/450 | 450 | **0 041 374** | 1 sada |
| KA 5740/500 | 500 | **0 041 375** | 1 sada |
| KA 5740/550 | 550 | **0 041 376** | 1 sada |
| KA 5740/600 | 600 | **0 041 377** | 1 sada |
| KA 5740/650 | 650 | **0 041 378** | 1 sada |
| KA 5740/700 | 700 | **0 041 379** | 1 sada |

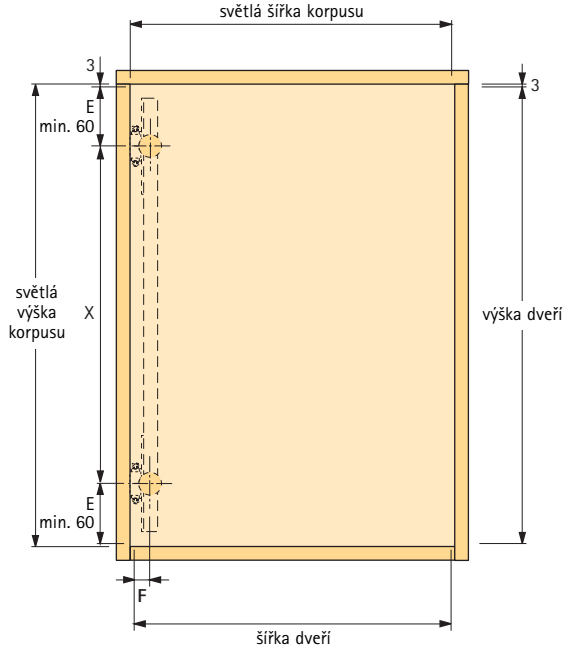


Výška dveří = světlá výška korpusu - 6 mm
Šířka dveří = světlá šířka korpusu - 6 mm
X = výška dveří - 2 x E

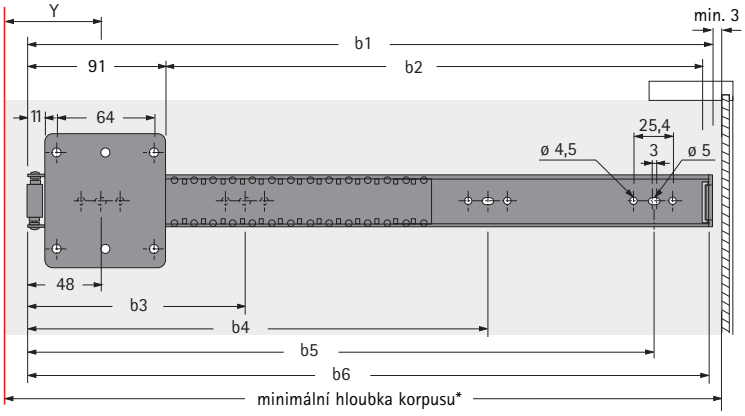


Y = tloušťka dveří + 50 mm

* Minimální hloubka korpusu = (jmenovitá délka + 2 mm) + (tloušťka dveří + 2 mm) + mezera vzadu (min. 3 mm))

| Položka | Rozměr mm | | | | | |
|---|---|---|---|---|---|---|
| | b1 | b2 | b3 | b4 | b5 | b6 |
| KA 5740/300 | 302 | 206 | 272 | - | - | 300 |
| KA 5740/350 | 352 | 256 | 304 | - | - | 350 |
| KA 5740/400 | 402 | 306 | 368 | - | - | 400 |
| KA 5740/450 | 452 | 356 | 144 | 304 | 400 | 450 |
| KA 5740/500 | 502 | 406 | 176 | 336 | 464 | 500 |
| KA 5740/550 | 552 | 456 | 208 | 368 | 528 | 550 |
| KA 5740/600 | 602 | 506 | 240 | 400 | 560 | 600 |
| KA 5740/650 | 652 | 556 | 272 | 432 | 624 | 650 |
| KA 5740/700 | 702 | 606 | 304 | 464 | 656 | 700 |

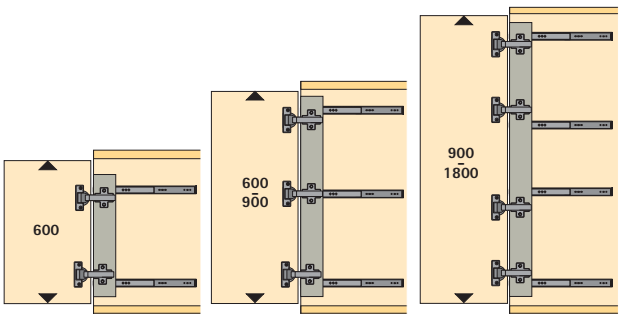


Doporučený počet kování KA 5740 v závislosti na výšce dveří.

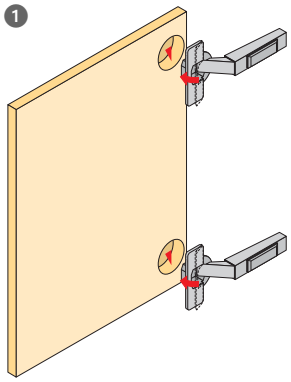

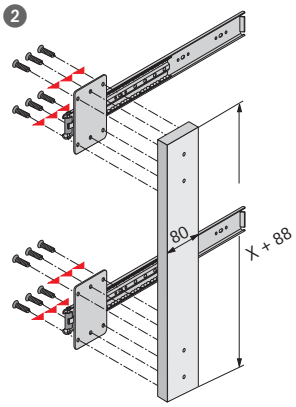


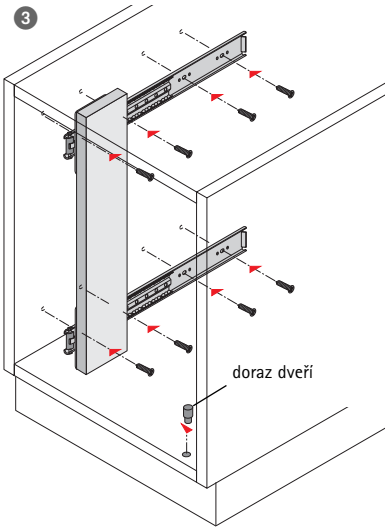


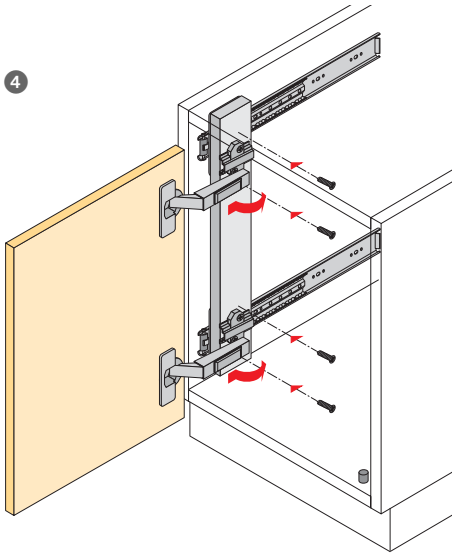

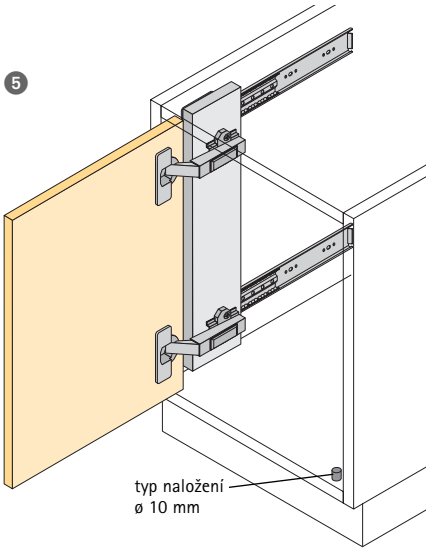


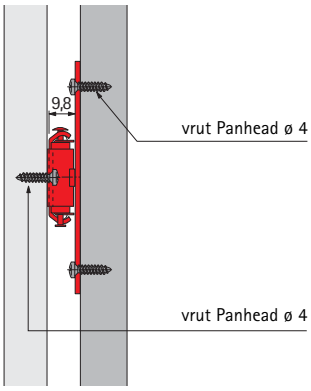


## Sada příslušenství pro KA 5740

| Obj. číslo | Balení |
|---|---|
| **9 079 526** | 1 sada |

### Sada pravá nebo levá obsahuje:

**Doraz dveří**
k zalisování

- Průměr vrtání 10 mm
- Hnědý plast

| ks |
|---|
| 8 |

**Podpěrné kladky pro výklopná dvířka**

- Kolečko ø 20 mm
- Nýt 6 x 10 mm
- Vrut Panhead ø 4 x 25 mm

| ks |
|---|
| 4 |
| 4 |
| 4 |

**Příklad montáže KA 5740 pro výklopné dveře.**

Kování KA 5740 umožňuje také zasunutí otevřených výklopných dveří do korpusu skříně.

Přídavné podpěrné kladky usnadňují zasunutí a drží dveře ve vodorovné poloze.

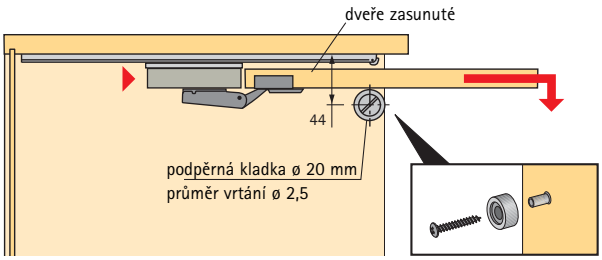

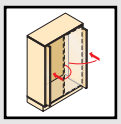

### Příklad použití 1: spojovací lišta 12 mm

- Klipový závěs Intermat 9936
- Pro profilová dvířka do 22,5 mm
- Úhel otevření 95°
- Vyhnutí 0 mm
- K našroubování
- Průměr misky 35 mm
- Ocelová krytka ramínka naloženého závěsu K = 0 mm

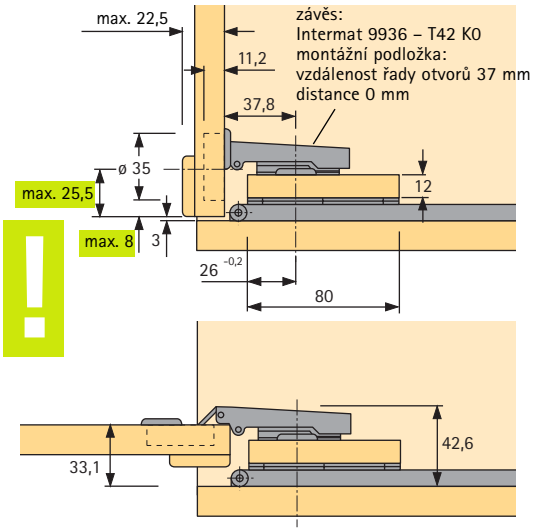


| Položka | Obj. číslo | Balení |
|---|---|---|
| Klipový závěs Intermat 9936 | **0 073 913** | 1/50 |
| Krytka ramínka závěsu | **0 013 300** | 1/50 |
| Montážní podložka distance 0 mm | **0 079 374** | 1/50 |

### Příklad použití 2: spojovací lišta 16 – 21 mm

- Klipový závěs Intermat 9935
- Pro profilová dvířka do 32 mm
- Úhel otevření 95°
- Vyhnutí - 5 mm
- K našroubování
- Průměr misky 40 mm
- Ocelová krytka ramínka naloženého závěsu K = - 5 mm

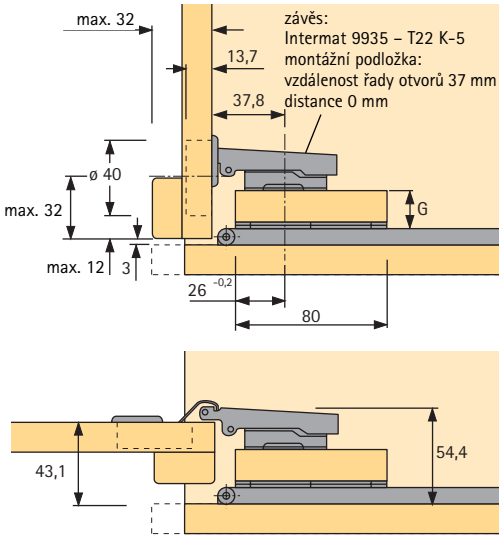


| Položka | Obj. číslo | Balení |
|---|---|---|
| Klipový závěs Intermat 99365 | **0 073 925** | 1/10 |
| Krytka ramínka závěsu | **0 013 300** | 1/50 |

- Montážní podložka s oválnými otvory a předmontovanými eurošrouby pro řadu otvorů v rozteči 32 mm
- Otvory ø 5 mm x 12 mm
- Seřízení výšky ± 2 mm
- Ocel niklovaná

| Distance mm | Rozměr G mm | Obj. číslo | Balení |
|---|---|---|---|
| 0 | 21,0 | **0 079 374** | 1/50 |
| 1,5 | 19,5 | **0 079 375** | 1/50 |
| 3,0 | 18,0 | **0 079 376** | 1/50 |
| 5,0 | 16,0 | **0 079 377** | 1/50 |

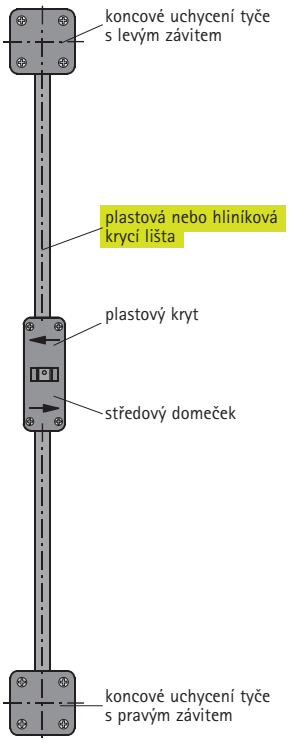


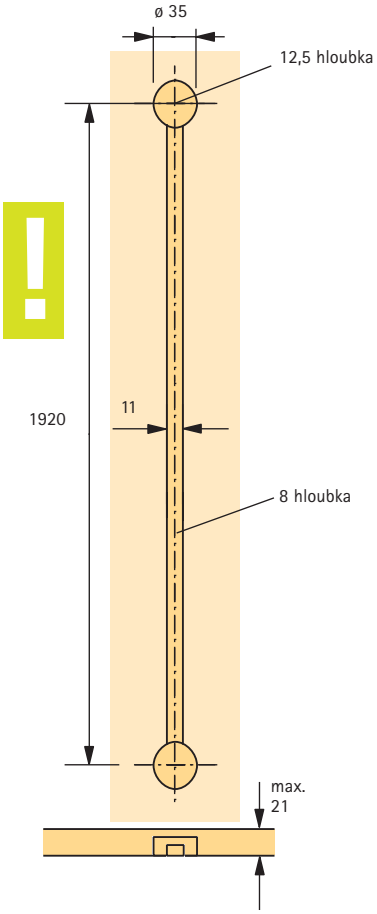


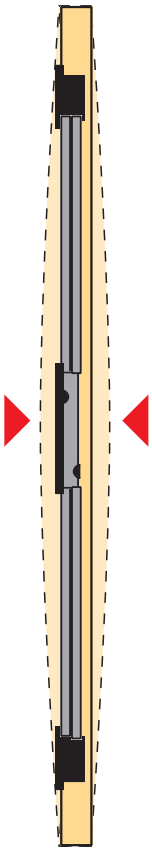

- **Toto kování lze využít jako prevenci proti případnému průhybu, eventuelně umožní vyrovnat průhyb již vzniklý.** Lze použít u dveří od tloušťky 16 mm do výšky 2600 mm.
- **Doporučujeme montáž 2 ks kování na jedno křídlo!**
- Montáž je jednoduchá a bezproblémová. Do středového domečku šroubujeme tyč s levým, ev. pravým závitem. Závitové tyče se našroubují do koncových uchycení, která jsou uložena v otvorech průměru 35 mm a připevněna šrouby.
- Otáčením matice ve středovém domečku dochází k roztažení, nebo stažení tyčí a tím k pnutí desky.
- Zakrytím středového domečku, tyčí se závitem i koncového uchycení tyčí nedochází k případnému poškození ve skříni uložených věcí.

| S krycími lištami | Obj. číslo | Balení |
|---|---|---|
| hnědý plast | **0 045 198** | 2 sad |
| hnědý plast | **0 073 347** | 50 sad |
| alu. finiš | **9 100 940** | 50 sad |

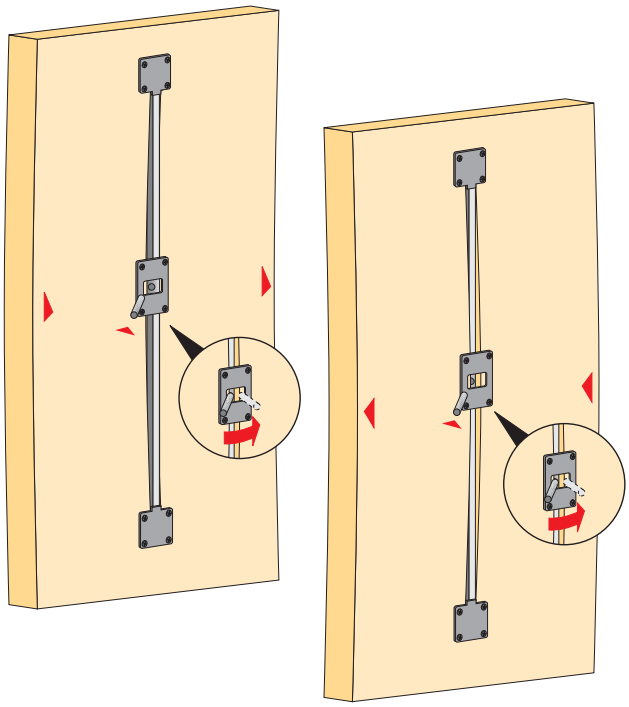

**Sada obsahuje:**

1 koncové uchycení tyče s pravým závitem

1 koncové uchycení tyče s levým závitem

1 středový domeček

1 plastový kryt

2 plastové nebo hliníkové lišty

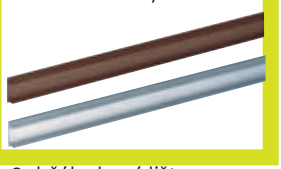

2 držáky krycí lišty

# Kartáček, distanční váleček a adaptér pro šikmé stropy

### Lišta s kartáčkem

- Těsnění proti prachu
- Délka 2500 mm

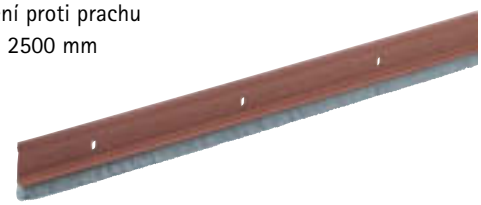

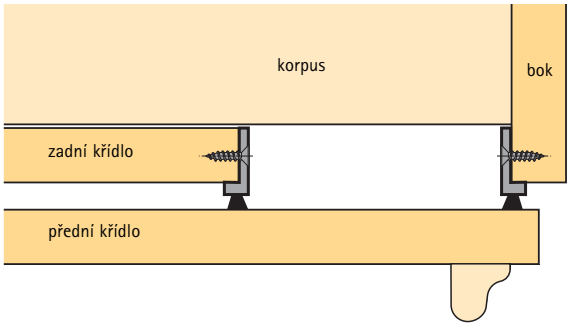


| Obj. číslo | Balení |
|---|---|
| **0 026 453** | 40 |

### Distanční váleček

- Pro vysoké posuvné dveře

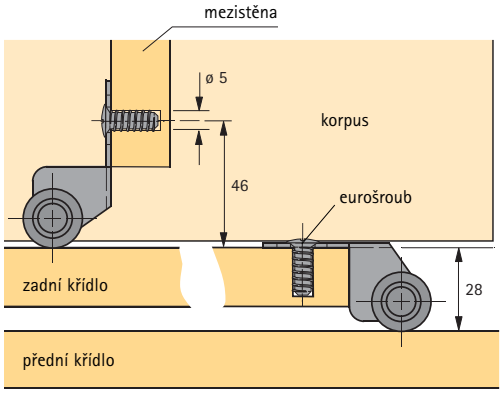


| Obj. číslo | Balení |
|---|---|
| **0 027 740** | 1/10 |

### Adaptér pro uchycení profilů do šikmého stropu

- Pro úhly od 19° do 59°
- Nosnost max. 500 kg

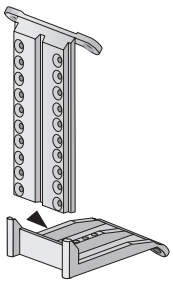

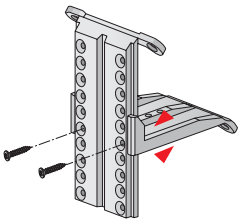

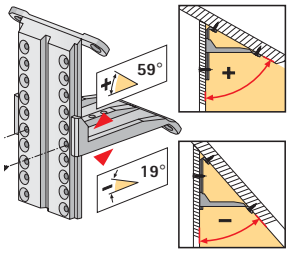


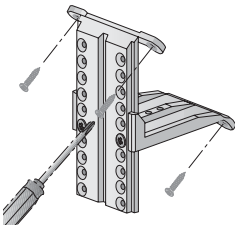

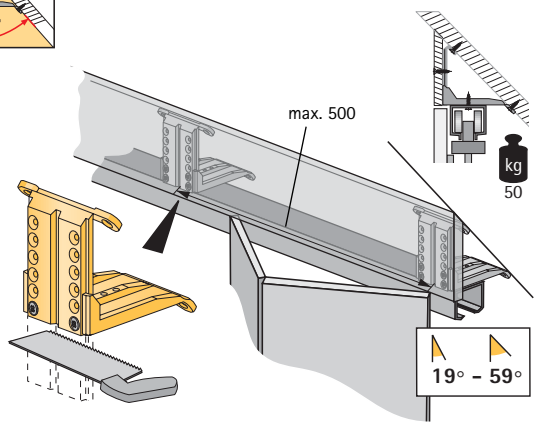


| Obj. číslo | Balení |
|---|---|
| **0 045 319** | 1/5 sady |

Adaptér lze použít pro jakékoliv řešení úchytek u dveří s maximální tloušťkou 20 mm a pro úchytky s průměrem dosedací plochy větším než 12 mm.
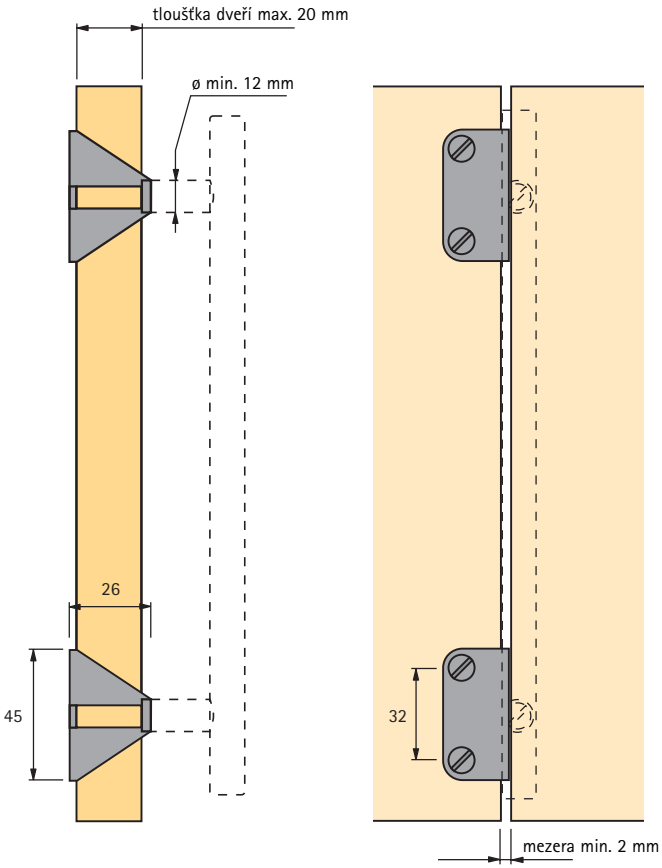
| Povrchová úprava | Obj. číslo | Balení |
|---|---|---|
| 1 chromovaná matná | **0 115 365** | 1/100 |
| 2 niklovaná matná | **0 115 366** | 1/100 |